ROYAL®
catering

USER MANUAL

Bedienungsanleitung
Instrukcja obsługi
Návod k použití
Manuel d´utilisation
Istruzioni per l'uso
Manual de instrucciones
Használati útmutató
Brugsanvisning
Käyttöohje
Gebruiksaanwijzing
Bruksanvisning
Instruções de utilização
Používateľská príručka
Ръководство за употреба
Οδηγιεσ χρησησ
Upute za uporabu
Naudojimo instrukcija
Manual de utilizare
Navodila za uporab

CANDY FLOSS MACHINE



expondo.com

DE	Produktname	Zuckerwattemaschine mit Wagen
EN	Product name	Candy Floss With Cart
PL	Nazwa produktu	Maszyna do waty cukrowej z wózkiem
CZ	Název výrobku	Stroj na cukrovou vatu s vozíkem
FR	Nom du produit	Machine à barbe à papa avec charriot
IT	Nome del prodotto	Macchina per zucchero filato con carrello
ES	Nombre del producto	Máquina de algodón de azúcar con carrito
HU	Termék neve	Vattacukor gép kocsival
DA	Produktnavn	Candyfloss-maskine med vogn
FI	Tuotteen nimi	Hattarakone vaunulla
NL	Productnaam	Suikerspinmachine met onderstel
NO	Produktnavn	Sukkerspinnmaskin med vogn
SE	Produktnamn	Sockervaddsmaskin med vagn
PT	Nome do produto	Máquina de algodão doce com carrinho
SK	Názov produktu	Stroj na cukrovú vatu
BG	Име на продукта	Машина за захарен памук с количка
EL	Όνομα προϊόντος	Μηχανή για μαλλί της γριάς με καρότσι
HR	Naziv proizvoda	Stroj za izradu šećerne vate s kolicima
LT	Produkto pavadinimas	Cukraus vatos aparatas su vežimėliu
RO	Numele produsului	Mașină de făcut Vată de Zahăr cu cărucior
SL	Ime izdelka	Aparat za sladko nitko z vozičkom

DE Modell | **EN** Product model | **PL** Model produktu | **CZ** Model výrobku | **FR** Modèle | **IT** Modello | **ES** Modelo | **HU** Modell | **DA** Model | **FI** Tuotteen malli | **NL** Productmodel | **NO** Produktmodell | **SE** Produktmodell | **PT** Modelo do produto | **SK** Model | **BG** Модел на продукт | **EL** Μοντέλο προϊόντος | **HR** Model proizvoda | **LT:** Gaminio modelis | **RO:** Model de produs | **SL:** Model izdelka	RCZC-1200-W
DE Hersteller | **EN** Manufacturer | **PL** Producent | **CZ** Výrobce | **FR** Fabricant | **IT** Produttore | **ES** Fabricante | **HU** Termelő | **DA** Producent | **FI** Valmistaja | **NL** Producent | **NO** Produsent | **SE** Tillverkare | **PT** Fabricante | **SK** Výrobca | **BG** Производител | **EL** Κατασκευαστής | **HR** Proizvođač | **LT** Gamintojas | **RO** Producător | **SL** Proizvajalec	expondo Polska sp. z o.o. sp. k.
DE Anschrift des Herstellers | **EN** Manufacturer Address | **PL** Adres producenta | **CZ** Adresa výrobce | **FR** Adresse du fabricant | **IT** Indirizzo del produttore | **ES** Dirección del fabricante | **HU** A gyártó címe | **DA** Producentens adresse | **FI** Valmistajan osoite | **NL** Adres producent | **NO** Produsentens adresse | **SE** Tillverkarens adress | **PT** Endereço do fabricante | **SK** Adresa výrobcu | **BG** Адрес на производителя | **EL:** Διεύθυνση κατασκευαστή | **HR** Adresa proizvođača | **LT** Gamintojo adresas | **RO** Adresa producătorului | **SL** Naslov proizvajalca	ul. Nowy Kisielin – Innowacyjna 7, 66-002 Zielona Góra | Poland, EU

Dieses Benutzerhandbuch wurde mithilfe einer maschinellen Übersetzung erstellt. Wir haben uns nach Kräften bemüht, die Genauigkeit der Übersetzung zu gewährleisten. Bitte beachten Sie jedoch, dass automatische Übersetzungen nicht perfekt sind und menschliche Übersetzer nicht ersetzen können. Die offizielle Version des Benutzerhandbuchs ist in Englisch. Etwaige Unterschiede zwischen der übersetzten Fassung und dem englischen Original sind rechtlich nicht bindend. Sollten Sie Fragen zur Richtigkeit der Übersetzung haben, beziehen Sie sich bitte auf die englische Version, die die offizielle Referenz ist. Weitere Sprachversionen sind auf Anfrage über info@expondo.com erhältlich .

Technische Daten

Beschreibung des Parameters	Wert der Parameter
Produktname	Zuckerwatte-Maschine
Modell	RCZC-1200-W
Abmessungen (L x B x H) [mm]	815 x 515 x 960
Gewicht [kg]	12
Nennspannung [V~] / Frequenz [Hz]	230/50
Nennleistung [W]	1000

1. Allgemeine Beschreibung

Das Benutzerhandbuch soll Ihnen helfen, das Gerät sicher und störungsfrei zu benutzen. Das Produkt wurde nach strengen technischen Nutzungsbedingungen unter Verwendung modernster Technologien und Komponenten entwickelt und hergestellt. Darüber hinaus gelten für die Herstellung strengste Qualitätsstandards.

VERWENDEN SIE DAS GERÄT NUR, WENN SIE DIESE BEDIENUNGSANLEITUNG SORGFÄLTIG GELESEN UND VERSTANDEN HABEN.

Um die Lebensdauer des Geräts zu verlängern und einen störungsfreien Betrieb zu gewährleisten, verwenden Sie es gemäß dieser Bedienungsanleitung und führen Sie regelmäßig Wartungsarbeiten durch. Die technischen Daten und Spezifikationen in diesem Benutzerhandbuch sind auf dem neuesten Stand. Der Hersteller behält sich das Recht vor, im Rahmen der Qualitätsverbesserung Änderungen vorzunehmen. Die Konzeption des Geräts minimiert das Risiko von Lärmemissionen. Hierfür wurden fortschrittlichste technische Entwicklung zur Lärmminderung berücksichtigt.

Legende


Das Produkt entspricht den einschlägigen Sicherheitsnormen.


Lesen Sie vor der Inbetriebnahme die Gebrauchsanweisung.


Das Produkt muss dem Recycling zugeführt werden.


WARNUNG! oder **VORSICHT!** oder **BEACHTEN SIE!** Je nach Situation zutreffend.
(allgemeines Warnzeichen)


ACHTUNG! Warnung vor Stromschlag!



ACHTUNG! Heiße Oberfläche, Verbrennungsgefahr!



Nur in Innenräumen verwenden.



HINWEIS! Die Zeichnungen in diesem Handbuch dienen nur zur Veranschaulichung und können in einigen Details vom tatsächlichen Produkt abweichen.

2. Sicherheit bei der Verwendung



ACHTUNG! Lesen Sie alle Sicherheitshinweise und Anweisungen. Die Nichtbeachtung der Warnhinweise und Anweisungen kann zu einem Stromschlag, einem Brand und/oder schweren Verletzungen oder sogar zum Tod führen.



ACHTUNG! Lesen Sie alle Sicherheitshinweise und Anweisungen. Die Nichtbeachtung der Warnhinweise und Anweisungen kann zu schweren Verletzungen oder sogar zum Tod führen.

Die in den Warnhinweisen und Anleitungen verwendeten Begriffe "Gerät" oder "Produkt" beziehen sich auf: Zuckerwatte-Maschine

2.1. Elektrische Sicherheit

a) Der Stecker muss in die Steckdose passen. Nehmen Sie am Stecker keinerlei Modifikationen vor. Die Verwendung von Originalsteckern und passenden Steckdosen verringert das Risiko eines Stromschlags.
b) Vermeiden Sie den Kontakt mit geerdeten Gegenständen wie Rohren, Heizgeräten, Boilern und Kühlschränken. Es besteht ein erhöhtes Stromschlagrisiko, wenn das geerdete Gerät Regen ausgesetzt ist, in direktem Kontakt mit einer nassen Oberfläche steht oder in einer feuchten Umgebung betrieben wird. Das Eindringen von Wasser in das Gerät erhöht das Risiko von Geräteschäden und eines Stromschlags.
c) Berühren Sie das Gerät niemals mit nassen oder feuchten Händen.
d) Verwenden Sie das Kabel ausschließlich bestimmungsgemäß. Verwenden Sie es niemals, um das Gerät zu tragen oder den Stecker aus der Steckdose zu ziehen. Halten Sie das Kabel von Wärmequellen, Öl, scharfen Kanten oder beweglichen Teilen fern. Beschädigte oder verwickelte Kabel erhöhen das Risiko eines Stromschlags.
e) Wenn Sie das Gerät im Freien verwenden, achten Sie darauf, ein für den Außenbereich geeignetes Verlängerungskabel zu verwenden. Die Verwendung eines für den Außenbereich geeigneten Verlängerungskabels verringert die Gefahr eines Stromschlags.
f) Wenn sich die Verwendung des Geräts in einer feuchten Umgebung nicht vermeiden lässt, sollte ein Fehlerstromschutzschalter (RCD) eingesetzt werden. Die Verwendung eines Fehlerstromschutzschalters verringert die Gefahr eines Stromschlags.
g) Aus Sicherheitsgründen muss das Gehäuse dieses Geräts geerdet sein.

2.2. Sicherheit am Arbeitsplatz

a) Achten Sie darauf, dass der Arbeitsplatz aufgeräumt und gut beleuchtet ist. Ein unordentlicher oder schlecht beleuchteter Arbeitsplatz kann zu Unfällen führen. Versuchen Sie, mögliche Ereignisse vorauszusehen, beobachten Sie das Geschehen und handeln Sie bei der Arbeit mit dem Gerät mit gesundem Menschenverstand.
b) Verwenden Sie das Gerät nicht in explosionsgefährdeten Bereichen, beispielsweise in Gegenwart von brennbaren Flüssigkeiten, Gasen oder Staub.
c) Wenn Sie Schäden oder eine Funktionsstörung feststellen, schalten Sie das Gerät sofort aus und melden Sie dies unverzüglich einem Vorgesetzten.
d) Wenn Sie Zweifel hinsichtlich der korrekten Funktionsweise des Geräts haben, wenden Sie sich an den Kundendienst des Herstellers.

e) Das Gerät darf ausschließlich von einer vom Hersteller autorisierten Servicestelle repariert werden. Führen Sie keine eigenständigen Reparaturen durch!
f) Im Brandfall dürfen ausschließlich Pulver- oder Kohlendioxid (CO_2)-Feuerlöscher verwendet werden, die für den Einsatz an unter Spannung stehenden Geräten geeignet sind.
g) Kindern und unbefugten Personen ist der Zutritt zum Arbeitsplatz untersagt. (Eine Ablenkung kann zum Verlust der Kontrolle über das Gerät führen.)
h) Verwenden Sie das Gerät in einem gut belüfteten Raum.
i) Überprüfen Sie regelmäßig den Zustand der Sicherheitsaufkleber. Sind die Aufkleber unleserlich, müssen sie ersetzt werden.
j) Bitte bewahren Sie dieses Handbuch zum Nachschlagen auf. Wird dieses Gerät an Dritte weitergegeben, muss die Bedienungsanleitung mitgegeben werden.
k) Verwenden Sie dieses Gerät ausschließlich in Innenräumen und für den vorgesehenen Verwendungszweck.



Immer beachten! Schützen Sie bei der Benutzung des Geräts Kinder und andere Personen in der Umgebung.

2.3. Eigenschutz

a) Benutzen Sie das Gerät nicht, wenn Sie müde oder krank sind oder unter dem Einfluss von Alkohol, Betäubungsmitteln oder Medikamenten stehen, die Ihre Fähigkeit zur Bedienung des Geräts erheblich beeinträchtigen können.
b) Das Gerät ist nicht für die Handhabung durch Personen (einschließlich Kinder) mit eingeschränkten geistigen und sensorischen Fähigkeiten oder durch Personen ohne entsprechende Erfahrung und/oder Kenntnisse vorgesehen, es sei denn, sie werden von einer für ihre Sicherheit verantwortlichen Person beaufsichtigt oder haben eine Einweisung in die Bedienung des Geräts erhalten.
c) Gehen Sie bei der Arbeit mit dem Gerät mit gesundem Menschenverstand vor und bleiben Sie wachsam. Ein vorübergehender Konzentrationsverlust während der Benutzung des Geräts kann zu schweren Verletzungen führen.
d) Um ein versehentliches Einschalten des Geräts zu verhindern, stellen Sie sicher, dass sich der Ein-/Aus-Schalter in der Position „OFF“ befindet, bevor Sie das Gerät an eine Stromquelle anschließen.
e) Überschätzen Sie Ihre Fähigkeiten nicht. Achten Sie bei der Benutzung des Geräts stets auf Ihr Gleichgewicht und einen sicheren Stand. So können Sie das Gerät in unerwarteten Situationen besser kontrollieren.
f) Tragen Sie keine weite Kleidung oder Schmuck. Halten Sie Haare, Kleidung und Handschuhe von beweglichen Teilen fern. Weite Kleidung, Schmuck oder lange Haare können sich in beweglichen Teilen verfangen.
g) Entfernen Sie alle Einstellwerkzeuge oder Schraubenschlüssel, bevor Sie das Gerät einschalten. Ein im rotierenden Teil des Geräts zurückgelassenes Werkzeug oder ein Schraubenschlüssel kann zu Verletzungen führen.
h) Das Gerät ist kein Spielzeug. Kinder sollten beaufsichtigt werden, damit sie nicht mit dem Gerät spielen.

2.4. Sichere Verwendung des Geräts

a) Überlasten Sie das Gerät nicht. Verwenden Sie für die jeweilige Aufgabe geeignete Werkzeuge. Ein richtig ausgewähltes Gerät erledigt die Aufgabe, für die es konzipiert wurde, besser und sicherer.
b) Verwenden Sie das Gerät nicht, wenn der Ein-/Aus-Schalter nicht ordnungsgemäß funktioniert (das Gerät lässt sich nicht ein- und ausschalten). Geräte, die sich nicht über den Ein-/Aus-Schalter ein- und ausschalten lassen, sind gefährlich, dürfen nicht betrieben werden und müssen repariert werden.
c) Trennen Sie das Gerät vor dem Einstellen, dem Austausch von Zubehör oder der Lagerung von der Stromversorgung. Dadurch wird die Gefahr eines versehentlichen Einschaltens verringert.
d) Bewahren Sie das Gerät bei Nichtgebrauch an einem sicheren Ort auf, fern von Kindern und Personen, die mit dem Gerät nicht vertraut sind und die Bedienungsanleitung nicht gelesen haben. Das Gerät kann in den Händen unerfahrener Benutzer eine Gefahr darstellen.
e) Halten Sie das Gerät in einem guten technischen Zustand. Überprüfen Sie das Gerät vor jedem Gebrauch auf allgemeine Schäden und insbesondere auf gerissene Teile oder Elemente sowie auf alle

anderen Bedingungen, die den sicheren Betrieb des Geräts beeinträchtigen können. Wenn Sie einen Schaden feststellen, geben Sie das Gerät vor dem Gebrauch zur Reparatur.

f) Bewahren Sie das Gerät außerhalb der Reichweite von Kindern auf.
g) Die Reparatur oder Wartung des Geräts darf nur von qualifizierten Personen und unter Verwendung von Originalersatzteilen durchgeführt werden. Dies gewährleistet eine sichere Verwendung.
h) Um die Betriebssicherheit des Geräts zu gewährleisten, entfernen Sie keine werkseitig angebrachten Schutzvorrichtungen und lösen Sie keine Schrauben.
i) Beachten Sie beim Transport und bei der Handhabung des Geräts zwischen dem Lager und dem Bestimmungsort die Arbeitsschutzvorschriften für manuelle Transportvorgänge, die in dem Land gelten, in dem das Gerät eingesetzt wird.
j) Vermeiden Sie Situationen, in denen das Gerät während des Betriebs aufgrund einer übermäßigen Belastung zum Stillstand kommt. Dies kann zu einer Überhitzung der Antriebselemente und zu Schäden am Gerät führen
k) Berühren Sie keine beweglichen Teile oder Zubehörteile, es sei denn, das Gerät wurde von der Stromversorgung getrennt.
l) Es ist verboten, das Gerät während des Betriebs zu bewegen, einzustellen oder zu drehen.
m) Lassen Sie dieses Gerät während des Betriebs nicht unbeaufsichtigt.
n) Reinigen Sie das Gerät regelmäßig, um dauerhafte Schmutzablagerungen zu vermeiden.
o) Das Gerät ist kein Spielzeug. Reinigung und Wartung dürfen von Kindern nicht ohne Aufsicht durch eine erwachsene Person durchgeführt werden
p) HINWEIS: Während des Betriebs werden einige Teile des Geräts sehr heiß – Warnung: Verbrennungsgefahr! Berühren Sie diese Teile nicht mit bloßen Händen!
q) Bewahren Sie sämtliches Verpackungsmaterial außerhalb der Reichweite von Kindern auf, um jegliche Unfallgefahr (z. B. Erstickungsgefahr) zu vermeiden.
r) ACHTUNG! LEBENSGEFAHR! Tauchen Sie das Gerät während der Reinigung niemals in Wasser oder andere Flüssigkeiten ein.
s) Verwenden Sie dieses Gerät nicht zum Trocknen, Erwärmen oder Austrocknen von Gegenständen.



Nicht verwenden, wenn sich der Kopf nicht dreht!



ACHTUNG! Obwohl das Gerät sicher konstruiert ist und Schutzvorrichtungen aufweist, inklusive zusätzlicher Elemente zum Schutz des Bedienenden, besteht bei der Verwendung des Geräts ein geringes Unfall- oder Verletzungsrisiko. Bleiben Sie wachsam und nutzen Sie Ihren gesunden Menschenverstand, wenn Sie das Gerät benutzen.

3. Gebrauchsanweisung

Mit einer Zuckerwatte-Maschine wird Zuckerwatte hergestellt, ein beliebter süßer Snack, den man oft auf Festen, Jahrmärkten und anderen Veranstaltungen findet. Dabei wird der Zucker auf eine hohe Temperatur erhitzt, bis er zu karamellisieren beginnt, und anschließend zu dünnen Fäden gezogen, die schnell aushärten und so die luftige Zuckerwatte bilden.
Die Zuckerwatte-Maschine ermöglicht verschiedene Geschmacksvarianten durch Zugabe von Farbstoffen und Aromen zum Zucker. Die beliebtesten Geschmacksrichtungen sind: Erdbeere, Vanille, Himbeere, Zitrone, Orange, Minze und Kaugummi.
Der Benutzer haftet für alle Schäden, die durch eine nicht bestimmungsgemäße Verwendung des Geräts entstehen.

4. Gerätebeschreibung

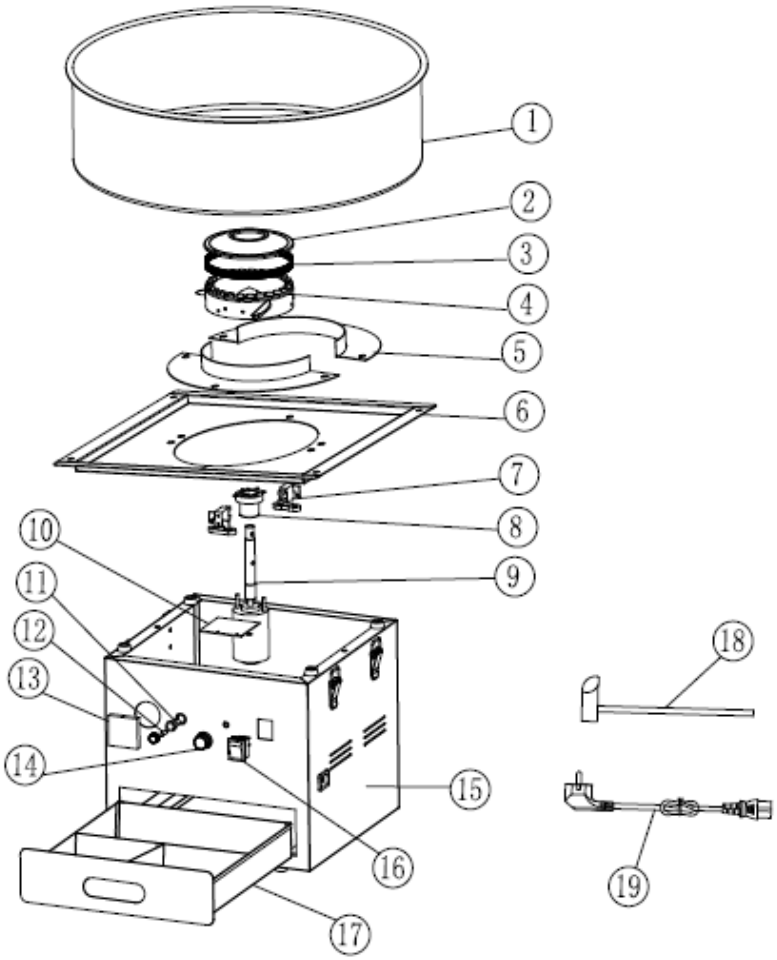

1. Edelstahlschüssel
2. Deckel des Spinnkopfes
3. Gitterplatte des Spinnkopfes
4. Spinnkopf
5. Schutzplatte
6. Gehäuseabdeckung
7. Kohlebürste
8. Bürstenring
9. Motor
10. Leiterplatte
11. Sicherungshalter
12. Sicherung
13. Voltmeter
14. Schalterknopf
15. Hauptgehäuse der Zuckerwatte-Maschine
16. Netzschalter
17. Aufbewahrungsbox
18. Zuckerlöffel aus Edelstahl
19. Netzkabel

Bitte montieren Sie den Wagen wie in der folgenden Abbildung dargestellt:

1. Verwenden Sie Schrauben (M5*12*) und Schrauben (*M5*35), um die Halterung wie in der Abbildung gezeigt zu befestigen. Die Montageschritte sind auf beiden Seiten identisch.

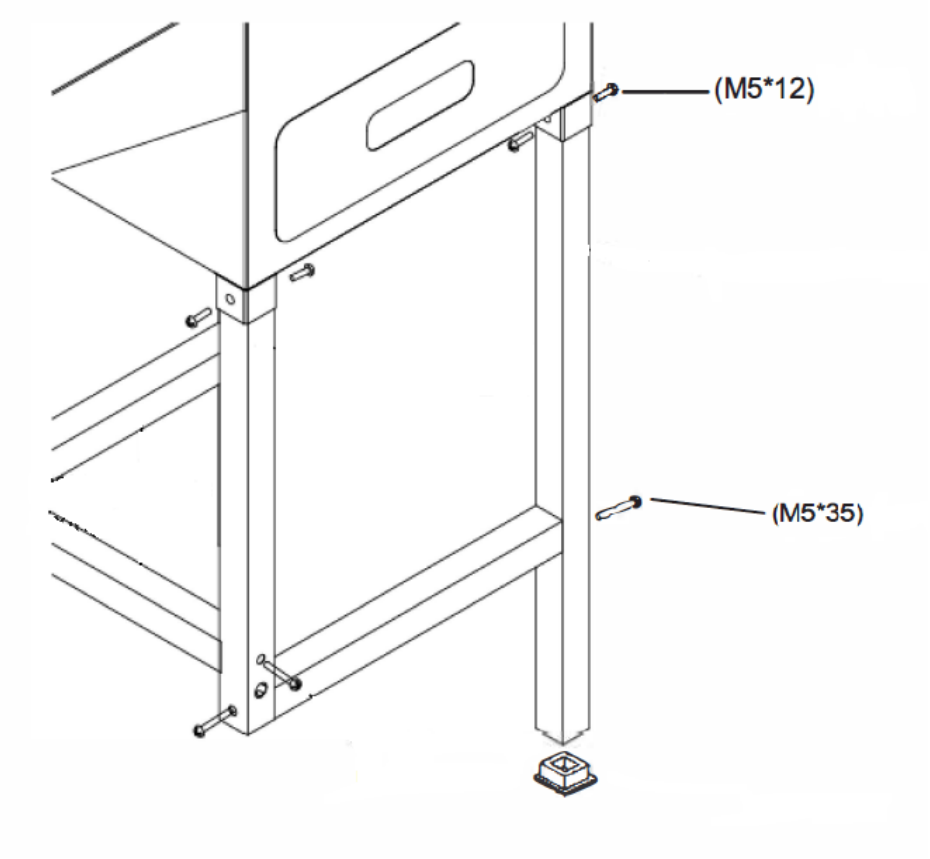

2. Befestigen Sie zwei Räder mit zwei Schrauben (M8*90) unter dem Rahmen. Achten Sie darauf, die Schrauben fest anzuziehen.

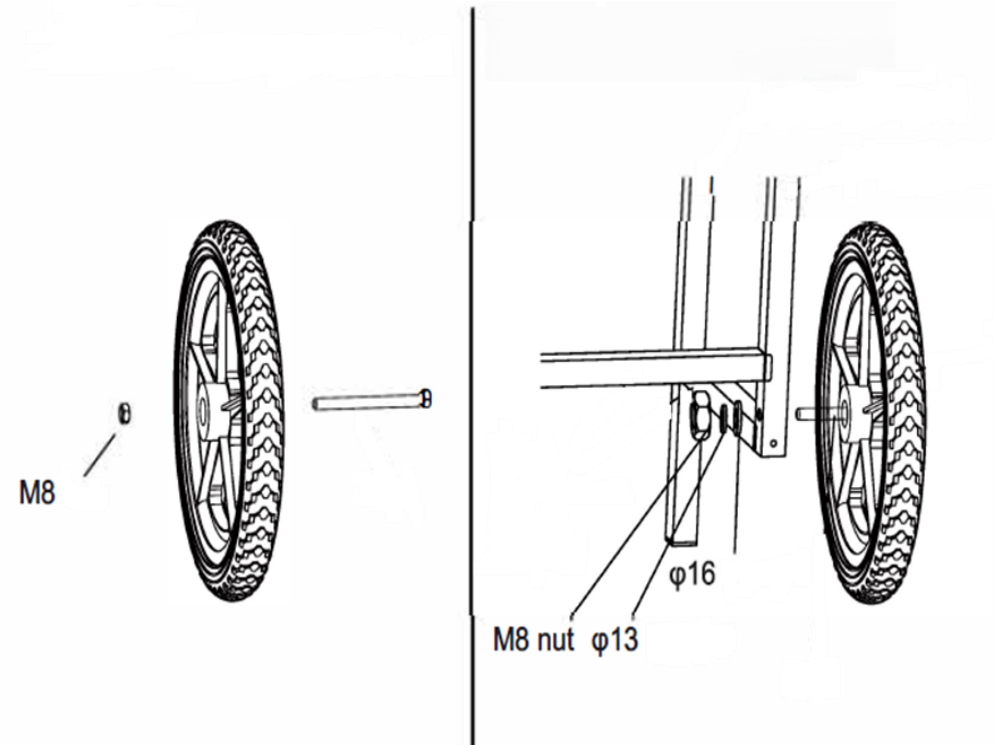

3. Befestigen Sie die Ablage auf der linken Seite des Hauptkörpers und montieren Sie den Schiebegriff auf der rechten Seite mit 8 Schrauben (M5*12).

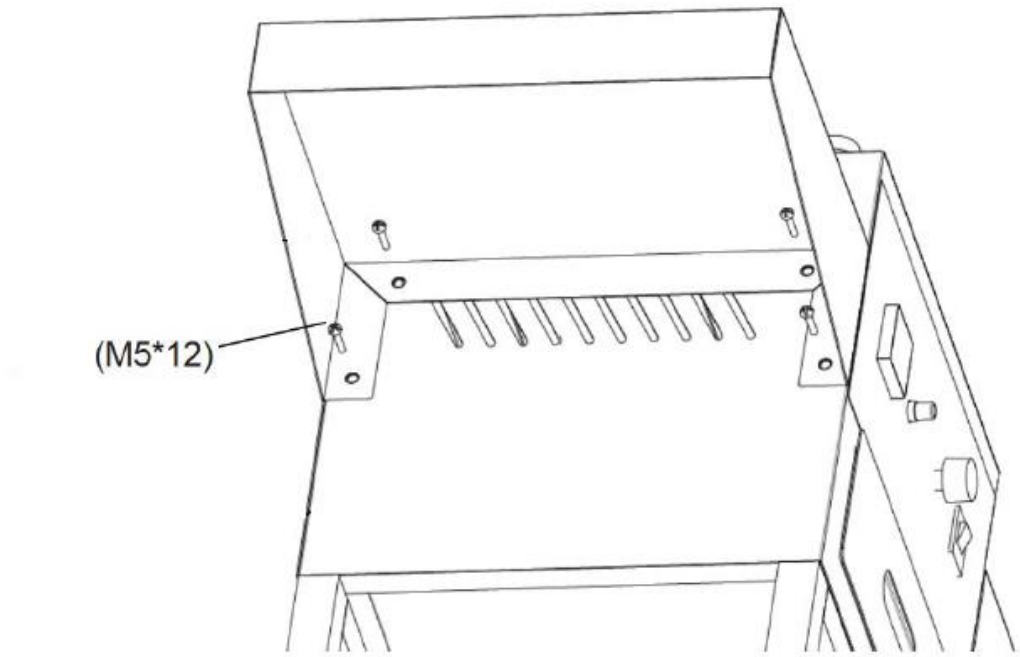

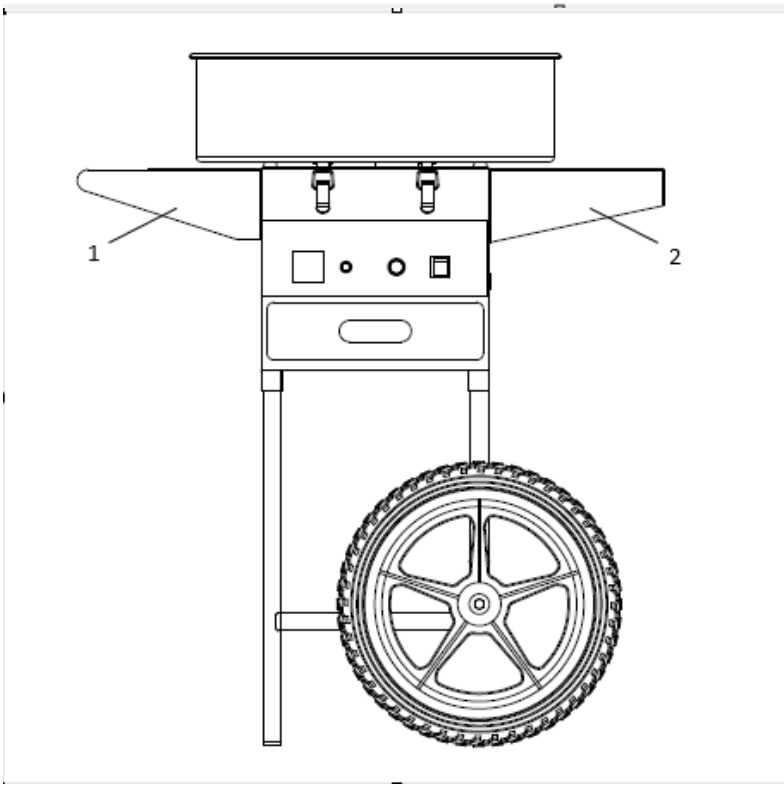

1 – Ablage
2 – Schiebegriff

4. Setzen Sie die Edelstahlwanne auf den Behälter und befestigen Sie sie mit den 4 Sicherungsklammern auf beiden Seiten.

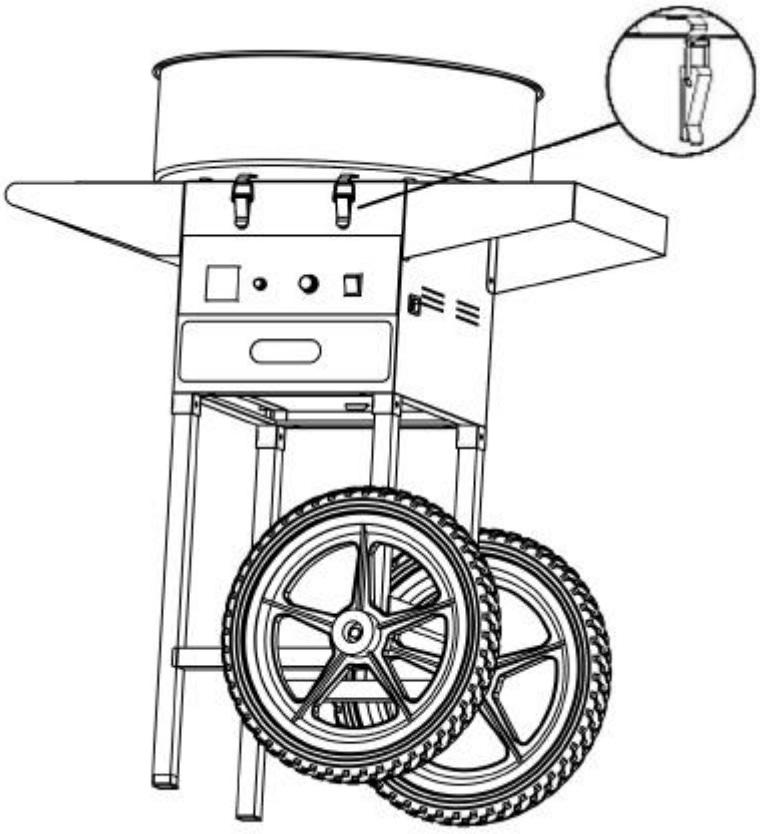

5. Sobald die Montage vollständig abgeschlossen ist, ist das Gerät betriebsbereit. Bitte bewahren Sie die übrigen Komponenten, die während des Betriebs oder bei Wartungsarbeiten benötigt werden, sorgfältig auf.

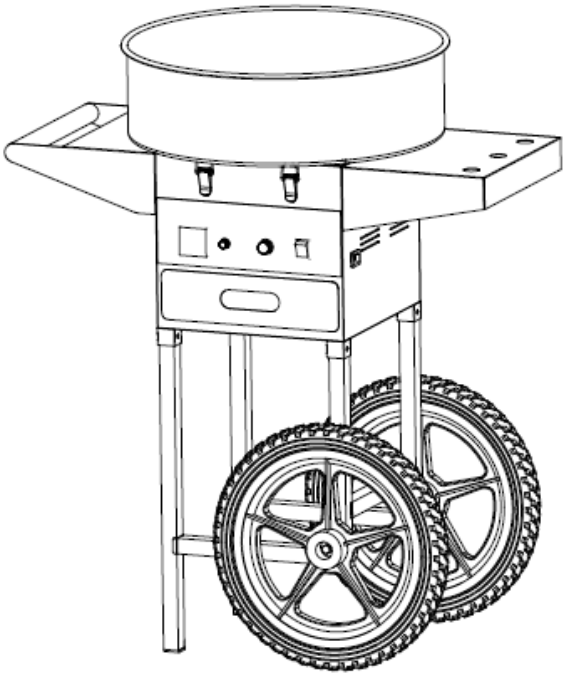

5. Vorbereitung auf den Einsatz

AUFSTELLORT DES GERÄTS

Die Umgebungstemperatur darf 40 °C nicht überschreiten und die relative Luftfeuchtigkeit sollte unter 85 % liegen. Sorgen Sie für eine gute Belüftung des Raums, in dem das Gerät verwendet wird. Zwischen jeder Seite des Geräts und der Wand sowie anderen Gegenständen sollte ein Abstand von mindestens 10 cm bestehen. Das Gerät sollte immer auf einem ebenen, stabilen, sauberen, feuerfesten und trockenen Untergrund stehen. Verwenden Sie es ausschließlich außerhalb der Reichweite von Kindern und Personen mit eingeschränkten geistigen und sensorischen Fähigkeiten. Stellen Sie das Gerät so auf, dass Sie jederzeit Zugang zum Netzstecker haben. Das an das Gerät angeschlossene Netzkabel muss ordnungsgemäß geerdet sein und den technischen Angaben auf dem Produktetikett entsprechen.
Bauen Sie das Gerät und alle seine Komponenten vor dem ersten Gebrauch auseinander und reinigen Sie sie.

6. Gebrauch des Geräts



ACHTUNG! Beim ersten Gebrauch kann ein Brandgeruch wahrnehmbar sein. Dies ist normal und sollte nach kurzer Zeit verschwinden. Achten Sie darauf, dass der Raum gut belüftet ist.

1) Drücken Sie den Schalter, um das Gerät einzuschalten, und warten Sie 1–2 Minuten. Beobachten Sie, ob das Gerät ruhig läuft, wenn sich der Spinnkopf dreht. Bei zu starken Vibrationen muss das Gerät eingestellt werden. Es muss sichergestellt sein, dass das Gerät stabil steht.
2) Stellen Sie den Spannungsregler auf „Max“ ein; die Anzeige am Voltmeter ändert sich entsprechend der Einstellung. Lassen Sie das Gerät 2–3 Minuten lang vorlaufen. Nach dem Vorheizen kann die Spannung entsprechend den Temperaturanforderungen des Benutzers eingestellt werden.
3) Geben Sie zunächst einen halben Teelöffel Zucker hinein und prüfen Sie den Erhitzungsgrad sowie die Zuckerausgabe. Wenn alles in Ordnung ist, geben Sie einen Löffel reinen weißen Zucker in die Mitte des Spinnerkopfs.
4) Nach etwa 3 Sekunden beginnt die Zuckerwatte herauszuspritzen. Nehmen Sie einen Bambusstäbchen und drehen Sie es einige Male entlang der Innenwand der Schüssel. Halten Sie das Stäbchen anschließend waagerecht und drehen Sie es über dem Spinnerkopf, um Zuckerwatte zu formen. Durch Neigen der Stäbchen lassen sich verschiedene Formen erzeugen.
5) Nachdem Sie die gewünschte Menge Zuckerwatte hergestellt haben, schalten Sie das Gerät bitte aus.

7. Hinweise

1) Halten Sie Minderjährige von der Maschine fern.
2) Das Netzkabel darf nicht in die Nähe der heißen Oberfläche der Maschine gelangen. Achten Sie darauf, dass das Netzkabel und der Stecker nicht mit Wasser oder anderen Flüssigkeiten in Berührung kommen. Verwenden Sie das Gerät NICHT, wenn das Kabel oder der Stecker beschädigt ist.
3) Das Gerät muss ordnungsgemäß aufgestellt sein, bevor der Stecker in die Steckdose gesteckt wird. Wenn das Gerät nicht benutzt wird oder vor der Reinigung, schalten Sie

den Schalter aus, ziehen Sie den Netzstecker, warten Sie, bis der rotierende Kopf zum Stillstand gekommen ist, und warten Sie, bis das Gerät abgekühlt ist.

4) Bitte berühren Sie während des Betriebs NICHT die Oberfläche des Geräts oder den sich drehenden Kopf. Greifen Sie erst dann mit den Händen in die Schüssel, wenn der Zucker vollständig aufgebraucht ist. Bewegen Sie das Gerät während des Betriebs NICHT.
5) Berühren Sie den Stecker oder das Kabel niemals mit nassen Händen.
6) Die vorübergehende Motorleistung des Geräts beträgt 80 %. Extrem lange Betriebszeiten sollten vermieden werden. Um die Lebensdauer der Maschine zu verlängern, sollte der Motor nach jeder Betriebsstunde 20 Minuten lang ruhen.
7) Stellen Sie vor der Reinigung sicher, dass der Stecker gezogen ist. Die Maschine darf nicht über einen längeren Zeitraum ohne Last laufen.
8) Bei der Reinigung dürfen keine Reinigungsmittel verwendet werden, um zu verhindern, dass auf dem Gerät verbleibende Reinigungsmittel versehentlich verschluckt werden.
9) Wenn die Zuckerwatte-Maschine keine Zuckerwatte produziert, schalten Sie das Gerät bitte aus und entfernen Sie angebrannten Zucker mit einem weichen Tuch.

8. Transport und Lagerung

Beim Transport sollten Erschütterungen, Stöße und das Umdrehen des Geräts vermieden werden. Lagern Sie es an einem gut belüfteten Ort mit trockener Luft und ohne korrosive Gase.

9. Reinigung und Wartung

a) Ziehen Sie den Netzstecker und lassen Sie das Gerät vor jeder Reinigung, Einstellung oder dem Austausch von Zubehör sowie bei Nichtgebrauch vollständig abkühlen.
   - Warten Sie, bis die rotierenden Teile zum Stillstand gekommen sind.
b) Verwenden Sie zur Reinigung der Oberfläche keine ätzenden Reinigungsmittel.
c) Verwenden Sie zum Waschen des Geräts nur milde, lebensmittelechte Reinigungsmittel.
d) Nach der Reinigung des Geräts sollten alle Teile vollständig getrocknet sein, bevor Sie es wieder in Betrieb nehmen.
e) Lagern Sie das Gerät an einem trockenen, kühlen Ort, frei von Feuchtigkeit und direkter Sonneneinstrahlung.
f) Spritzen Sie das Gerät nicht mit einem Wasserstrahl ab. Tauchen Sie es nicht in Wasser ein.
g) Achten Sie darauf, dass kein Wasser durch die Lüftungsöffnungen im Gehäuse des Geräts in das Innere des Geräts gelangt.
h) Reinigen Sie die Lüftungsöffnungen mit einer Bürste und Druckluft.
i) Das Gerät muss regelmäßig überprüft werden, um seine technische Funktionsfähigkeit sicherzustellen und eventuelle Schäden festzustellen.
j) Verwenden Sie zur Reinigung ein weiches, feuchtes Tuch.
k) Verwenden Sie zur Reinigung keine scharfen und/oder metallischen Gegenstände (z. B. eine Drahtbürste oder einen Metallspatel), da diese das Oberflächenmaterial des Geräts beschädigen können.
l) Reinigen Sie das Gerät nicht mit säurehaltigen Substanzen, medizinischen Mitteln, Verdünnern, Kraftstoffen, Ölen oder anderen chemischen Substanzen, da dies das Gerät beschädigen kann.

REINIGUNGSTIPPS ZUR VERMEIDUNG VON ANBRENN- UND VIBRATIONSPROBLEMEN

A. Gießen Sie nach Beendigung des Betriebs langsam eine kleine Menge Wasser auf den Schleuderkopf, bevor Sie das Gerät ausschalten, um angebrannten Zuckerrückstände zu vermeiden.
B. Wenn der Schleuderkopf verstopft ist, schalten Sie das Gerät aus, öffnen Sie den Schleuderkopf und entfernen Sie den angebrannten Zucker.
C. Waschen Sie das Gerät nicht mit Reinigungsmitteln wie Waschpulver.

D. **Spülen Sie das Gerät nicht direkt mit Wasser ab.**

Reinigungsmethode 1 für den Schleuderkopf:

1. Schalten Sie das Gerät aus, lösen Sie die 4 Schrauben (A) an der Schleuderkopfbaugruppe, nehmen Sie den Kopfdeckel (B) ab und wischen Sie ihn mit einem sauberen Tuch ab.
2. Lösen Sie das Gehäuse des Schleuderkopfes (C) vom Gerät und wischen Sie es mit einem sauberen Tuch ab.
3. Reinigen Sie den Schleuderkopf (D) und wischen Sie die Oberfläche sowie alle anderen Bereiche mit einem sauberen Tuch ab.

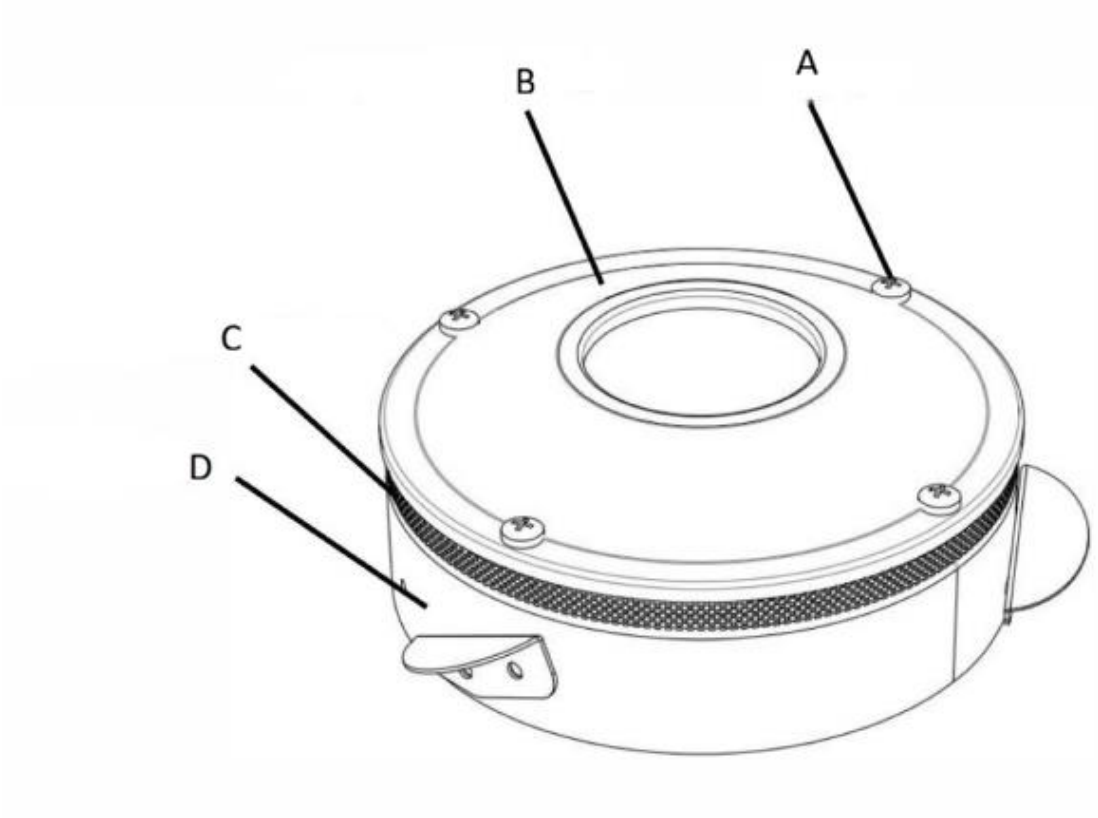

Reinigungsmethode 2 für den Schleuderkopf:

1. Für eine effiziente Reinigung des Brühkopfes gießen Sie nach dem Gebrauch etwa 100 ml Wasser in den heißen und sich drehenden Brühkopf. Das verdampfende Wasser reinigt das Innere des Brühkopfes.
2. Schalten Sie das Gerät aus.
3. Sobald der Brühkopf abgekühlt ist, wischen Sie ihn mit einem weichen, feuchten Tuch sauber.

ACHTUNG: Reinigen Sie das Gerät nach jedem Gebrauch, unabhängig davon, ob es nur einmal oder mehrmals in Betrieb war. Die Nichtbeachtung dieser Anweisungen kann zu Ablagerungen von karamellisiertem Zucker führen, was eine Funktionsstörung der Maschine zur Folge haben kann (die Zuckerwatte dreht sich nicht mehr, in extremen Fällen kann der Kopf dauerhaft beschädigt werden). Der Benutzer haftet für alle Schäden, die durch die Nichtbeachtung dieser Anweisungen entstehen.

HINWEIS ZUR KOHLEBÜRSTE

Bitte ersetzen Sie die Kohlebürste rechtzeitig, wenn bei der routinemäßigen Wartungsinspektion und während des Gebrauchs folgende Situationen auftreten:

1. Die Kohlebürste erzeugt relativ starke Funken und Rauch.
2. Die Kontaktfläche der Kohlebürste am Schleifring beträgt weniger als 70 %.
3. Fehlanpassung des Federdrucks der Kohlebürste usw.

AUSTAUSCH DER KOHLEBÜRSTE

1. Entfernen Sie die Schrauben, mit denen die Prallplatte und die obere Abdeckung befestigt sind, und nehmen Sie die Prallplatte und die obere Abdeckung ab.

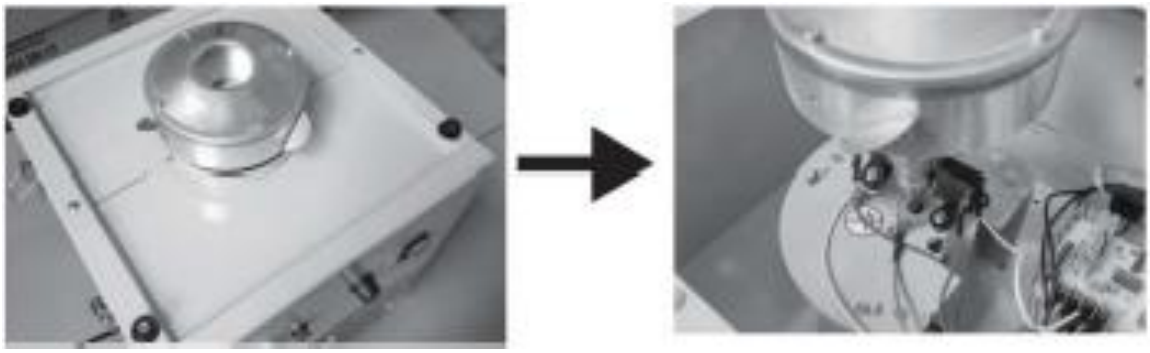

2. Entfernen Sie das Anschlussstück der Kohlebürste, lösen Sie die Befestigungsschrauben und nehmen Sie die alte Kohlebürste heraus. (Um den Ein- und Ausbau zu erleichtern, kann die Befestigungsschraube des Spinnerkopfs zunächst entfernt werden, um den Arbeitsraum zu vergrößern.)

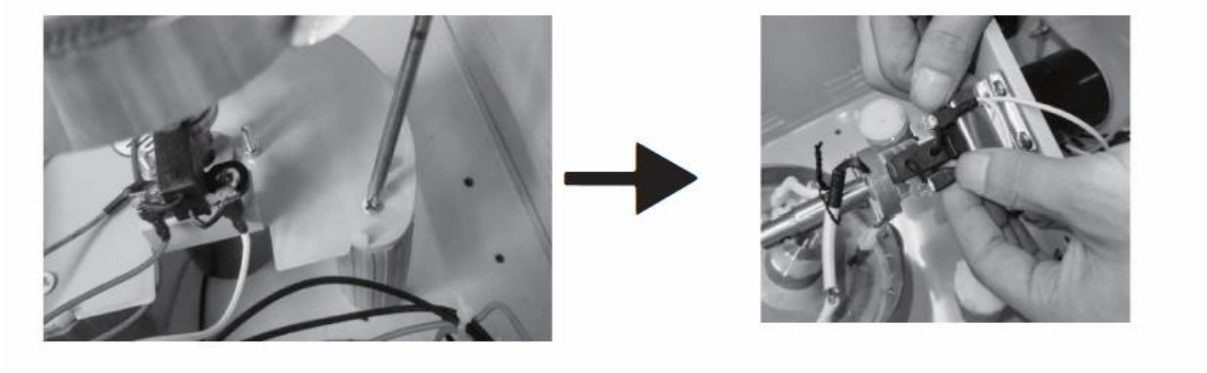

3. Setzen Sie die neue Kohlebürste ein, richten Sie sie aus und befestigen Sie sie mit Schrauben; stecken Sie anschließend das Anschlussstück auf.

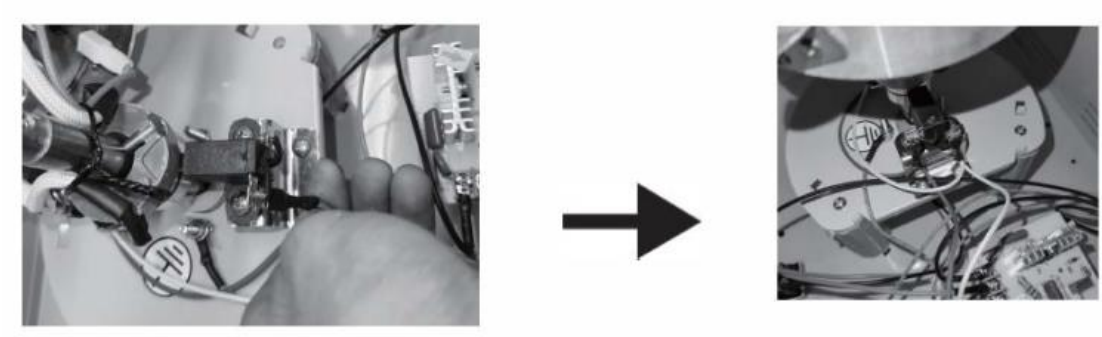

4. Überprüfen Sie den Einbau der neuen Kohlebürste. (Prüfen Sie, ob die Feder und der Kontakt korrekt sitzen.)

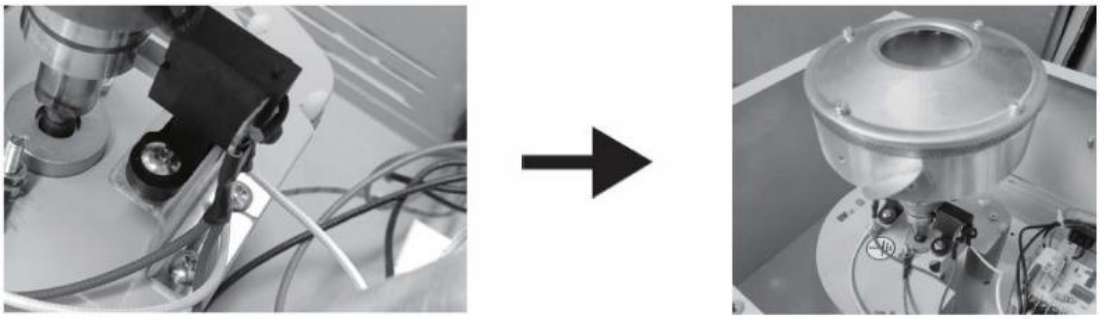

5. Setzen Sie die obere Abdeckung und die Leitplatte wieder ein, um den Austausch der Kohlebürste abzuschließen.



⚠ **Hinweis**: Die Kohlebürste ist ein Verschleißteil und sollte nach einer gewissen Nutzungsdauer ausgetauscht werden. Notieren Sie sich vor dem Ausbau der Kohlebürste die Art und Weise der Verkabelung

10. Fehlerbehebung

Problembeschreibung: Kein Zuckerfaden

1. Prüfen Sie, ob sich der Spinnerkopf dreht, und schalten Sie das Gerät aus, um festzustellen, ob der Spinnerkopf heiß ist.
2. Wenn sich der Spinner-Kopf nicht dreht: Prüfen Sie, ob das Gerät eingeschaltet ist und ob der Motor defekt ist.
3. Wenn der Spinner-Kopf nicht heiß ist: Prüfen Sie, ob das Gerät eingeschaltet ist, ob der Spinner-Kopf ein Geräusch von sich gibt und ob die Spannung zu hoch ist.

4. Schrauben Sie den Sicherungsknopf am Bedienfeld ab oder hebeln Sie die Sicherungsabdeckung (bei Tischmodellen) im Sockel auf, und nehmen Sie dann die Sicherung heraus, um zu prüfen, ob sie durchgebrannt ist.
5. Entfernen Sie die Leitwand und die obere Abdeckung und nehmen Sie die Abdeckung über den Spinnerkopf ab; dann können Sie den inneren Zustand des Geräts sehen. Prüfen Sie, ob die Kohlebürste locker ist oder nicht funktioniert; falls ja, ersetzen Sie sie durch eine neue.

Sonstige Probleme:

Nr.	Beschreibung des Problems	Abhilfe
1	Die Kontrollleuchte leuchtet, aber es erfolgt keine Erwärmung und keine Zündung.	Ersetzen Sie die Kohlebürste.
2	Die Kontrollleuchte leuchtet nicht, der Spinnkopf dreht sich nicht und es erfolgt keine Erwärmung.	Ersetzen Sie die Sicherung.
3	Nach dem Einschalten leuchtet die Kontrollleuchte auf und die Nadel des Voltmeters schwankt.	Ersetzen Sie das Druckregelventil.
4	Keine Heizung, Kontrollleuchte leuchtet, Spindel dreht sich.	Anschluss hat sich gelöst.
5	Keine Heizung, Kontrollleuchte leuchtet, Spindel dreht sich, Zündung.	Kohlebürste austauschen.
6	Die Kontrollleuchte leuchtet, aber die Spindel dreht sich nicht und es wird nicht geheizt.	Druckregelventil austauschen.
7	Die Kontrollleuchte leuchtet, der Spinnkopf der Maschine dreht sich nicht, es erfolgt jedoch eine Erwärmung.	Die Motoranschlüsse sind locker oder der Motor ist defekt.
8	Es treten ungewöhnliche Geräusche und laute Geräusche auf.	Die Stoßdämpfer sind ungleichmäßig.
9	Es liegt eine Temperatur vor, aber die Temperatur kann nicht erreicht werden.	Druckregelventil austauschen.
10	Die Kontrollleuchte leuchtet, es erfolgt keine Erwärmung, und der Spinnkopf der Maschine dreht sich.	Kohlebürste austauschen.

11. Entsorgung gebrauchter Geräte

Entsorgen Sie dieses Gerät nicht über die kommunale Müllabfuhr. Geben Sie es bei einer Sammelstelle für Elektro- und Elektronikaltgeräte ab. Achten Sie auf das Symbol auf dem Produkt, in der Bedienungsanleitung und auf der Verpackung. Die für die Herstellung des Geräts verwendeten Kunststoffe können entsprechend ihrer Kennzeichnung recycelt werden. Mit Ihrer Entscheidung für das Recycling leisten Sie einen wichtigen Beitrag zum Schutz unserer Umwelt.
Wenden Sie sich an Ihre Kommunalverwaltung, um Informationen zu Ihrer örtlichen Recyclingstelle zu erhalten.

This User Manual has been translated using machine translation. We have made every effort to ensure the translation is accurate, but please note that automated translations are not perfect and are not meant to replace human translators. The official version of the User Manual is in English. Any differences between the translated version and the original English are not legally binding. If you have any questions about the accuracy of the translation, please refer to the English version, which is the official reference. More language versions are available upon request via info@expondo.com.

Technical data

Parameter description	Parameter value
Product name	Candy Floss Machine
Model	RCZC-1200-W
Dimensions (LxWxH) [mm]	815 x 515 x 960
Weight [kg]	12
Rated voltage [V~] / frequency [Hz]	230/50
Rated power [W]	1000

1. General description

The user manual is designed to assist in the safe and trouble-free use of the device. The product is designed and manufactured in accordance with strict technical guidelines, using state-of-the-art technologies and components. Additionally, it is produced in compliance with the most stringent quality standards.

DO NOT USE THE DEVICE UNLESS YOU HAVE THOROUGHLY READ AND UNDERSTOOD THIS USER MANUAL.

To increase the product life of the device and to ensure trouble-free operation, use it in accordance with this user manual and regularly perform maintenance tasks. The technical data and specifications in this user manual are up to date. The manufacturer reserves the right to make changes associated with quality improvement. The device is designed to reduce noise emission risks to a minimum, taking into account technological progress and noise reduction opportunities.

Legend


The product satisfies the relevant safety standards.


Read instructions before use.


The product must be recycled.


WARNING! or **CAUTION!** or **REMEMBER!** Applicable to the given situation.
(general warning sign)


ATTENTION! Electric shock warning!


ATTENTION! Hot surface, risk of burns!



Only use indoors.



PLEASE NOTE! Drawings in this manual are for illustration purposes only and in some details may differ from the actual product.

2. Usage safety



ATTENTION! Read all safety warnings and all instructions. Failure to follow the warnings and instructions may result in electric shock, fire and/or serious injury or even death.



ATTENTION! Read all safety warnings and all instructions. Failure to follow the warnings and instructions may result in serious injury or even death.

The terms "device" or "product" are used in the warnings and instructions to refer to:
Candy Floss Machine

2.1. Electrical safety

a) The plug has to fit the socket. Do not modify the plug in any way. Using original plugs and matching sockets reduces the risk of electric shock.
b) Avoid touching earthed elements such as pipes, heaters, boilers and fridges. There is an increased risk of electric shock if the earthed device is exposed to rain, in direct contact with a wet surface or operating in a humid environment. Water ingression into the device increases the risk of damage to the device and of electric shock.
c) Do not touch the device with wet or damp hands.
d) Use the cable only in accordance with its designated use. Never use it to carry the device or to pull the plug out of a socket. Keep the cable away from heat sources, oil, sharp edges or moving parts. Damaged or tangled cables increase the risk of electric shock.
e) If working with the device outside, make sure to use an extension lead suitable for external use. Using an extension lead suitable for external use reduces the risk of electric shock.
f) If using the device in a humid environment cannot be avoided, a residual current device (RCD) should be applied. The use of an RCD reduces the risk of electric shock.
g) The shell of this equipment must be grounded for safety sake.

2.2. Safety in the workplace

a) Make sure the workplace is orderly and well lit. A messy or poorly lit workplace may lead to accidents. Try to anticipate what may happen, observe what is going on and use common sense when working with the device.
b) Do not use the device in an explosion hazard zone, for example in the presence of flammable liquids, gasses or dust.
c) Upon discovering damage or irregular operation, immediately switch the device off and report it to a supervisor without delay.
d) If there are any doubts as to the correct operation of the device, contact the manufacturer‘s support service.
e) Only the manufacturer‘s service point may repair the device. Do not attempt any repairs independently!
f) If a fire starts, use solely powder or carbon dioxide (CO2) fire extinguishers suitable for use on live devices to put it out.
g) Children or unauthorised persons are forbidden from entering a work station. (A distraction may result in a loss of control over the device).
h) Use the device in a well-ventilated space.
i) Regularly inspect the condition of the safety labels. If the labels are illegible, they must be replaced.

j) Please keep this manual available for future reference. If this device is passed on to third parties, the manual must be passed on with it.
k) Only use this device indoors and for its intended use.



Remember! When using the device, protect children and other bystanders.

2.3. Personal safety

a) Do not use the device when tired, ill or under the influence of alcohol, narcotics or medication which can significantly impair the ability to operate the device.
b) The device is not designed to be handled by persons (including children) with limited mental and sensory functions or persons lacking relevant experience and/ or knowledge unless they are supervised by a person responsible for their safety or they have received instructions on how to operate the device.
c) When working with the device, use common sense and stay alert. Temporary loss of concentration whilst using the device may lead to serious injuries.
d) To prevent the device from accidentally switching on, make sure the switch is on the OFF position before connecting to a power source.
e) Do not overestimate your abilities. When using the device keep your balance and remain stable at all times. This will ensure better control over the device in unexpected situations.
f) Do not wear loose clothing or jewellery. Keep hair, clothes and gloves away from moving parts. Loose clothing, jewellery or long hair may get caught in moving parts.
g) Remove all adjusting tools or spanners before turning the device on. A tool or spanner left in the revolving part of the device may cause injury.
h) The device is not a toy. Children should be supervised so that they will not play with the device.

2.4. Safe device use

a) Do not overload the device. Use appropriate tools for the given task. A correctly selected device will perform the task for which it was designed better and in a safer manner.
b) Do not use the device if the ON/OFF switch does not function properly (does not switch the device on and off). Devices which cannot be switched on and off using the ON/OFF switch are hazardous, should not be operated and have to be repaired.
c) Before adjusting, replacing accessories, or storing the appliance, unplug the appliance from the power source. This will decrease the possibility of accidentally switching it on.
d) When not in use, store in a safe place, away from children and people not familiar with the device, who have not read the user manual. The device may pose a hazard in the hands of inexperienced users.
e) Maintain the device in a good technical state. Before each use check for general damage and especially check for cracked parts or elements and for any other conditions which may impact the safe operation of the device. If damage is discovered, hand over the device for repair before use.
f) Keep the device out of the reach of children.
g) Device repair or maintenance should be carried out by qualified persons, only using original spare parts. This will ensure safe use.
h) To ensure the operational integrity of the device, do not remove factory fitted guards and do not loosen any screws.
i) When transporting and handling the device between the warehouse and the destination, take into account the occupational health and safety principles for manual transport operations which apply in the country where the device will be used.
j) Avoid situations where the device halts during use due to excessive loading. This may result in overheating of the drive elements and device damage
k) Do not touch articulated parts or accessories, unless the device has been disconnected from a power source.
l) It is forbidden to move, adjusting and rotating the device in the course of work.
m) Do not leave this appliance unattended while it is in use.
n) Clean the device regularly to avoid a durable encrustation of dirt.

o) The device is not a toy. Cleaning and maintenance may not be carried out by children without supervision by an adult person
p) NOTE: During operation, some elements of the device become very hot – Warning: burn hazard! Do not touch these elements with your bare hands!
q) Keep all packaging material out of the reach of children to avoid any risk of an accident (e.g. suffocation).
r) ATTENTION! DANGER TO LIFE! While cleaning, never immerse the device in water or other liquids.
s) Do not use this device for drying, heating or drying out of objects.

Do not use if head is not spinning!

ATTENTION! Despite the safe design of the device and its protective features, and despite the use of additional elements protecting the operator, there is still a slight risk of accident or injury when using the device. Stay alert and use common sense when using the device.

3. Usage guidelines

A candyfloss machine is used to make candyfloss, a popular sweet snack often found at festivals, funfairs and other events. The process involves heating the sugar to a high temperature until it begins to caramelise, then stretching it into thin strands that quickly harden to form fluffy candyfloss.
The candyfloss machine allows for different flavour variations by adding colourings and flavourings to the sugar. The most popular flavours are: strawberry, vanilla, raspberry, lemon, orange, mint, bubble gum.
The user is liable for any damage resulting from unintended use of the device.

4. Device description

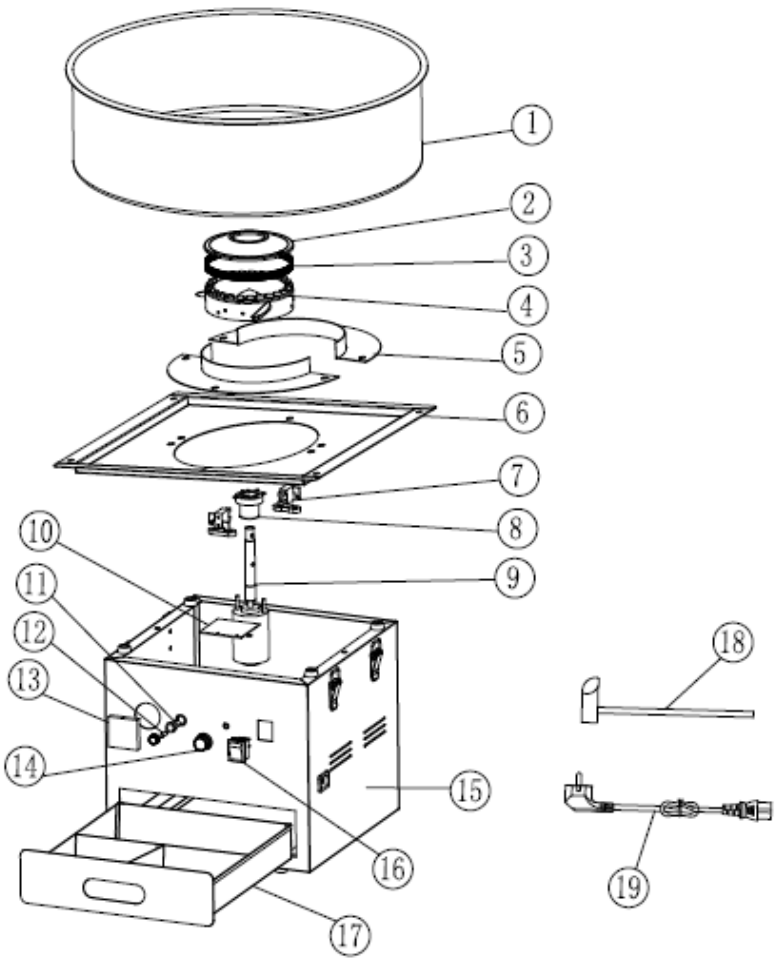

1. Stainless Steel Bowl
2. Lid of Spinning Head
3. Meshed Board of Spinning Head
4. Spinning Head
5. Guard Plate
6. Main Body Cover
7. Carbon Brush
8. Brush Ring
9. Motor
10. Circuit Board
11. Fuse Holder
12. Fuse
13. Voltmeter
14. Switch Knob
15. Main Body of the Candy cotton Machine
16. Power Switch
17. Storage Box
18. Stainless Steel Sugar Spoon
19. Power Cord

Please mount the cart as depicted in the diagram below:

1. Use screws (M5*12*) and screws (*M5*35) to install the bracket as shown in the figure. The installation steps on both sides are the same.

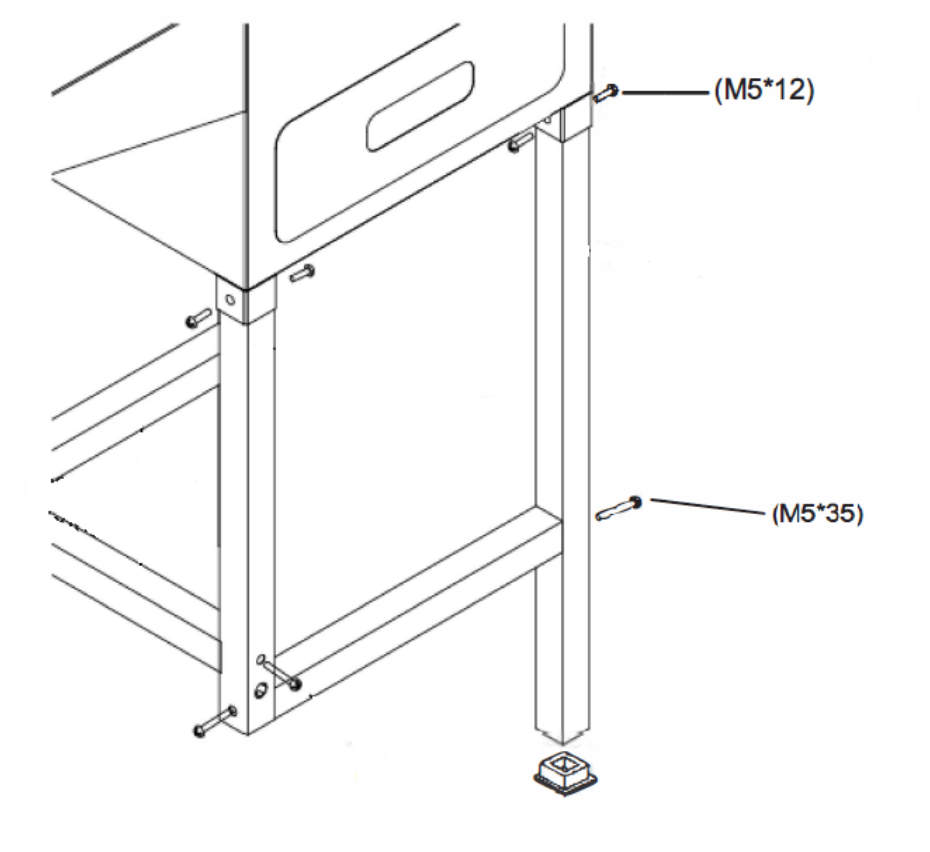

2. Install two wheels under the frame with two bolts (M8*90). Make sure to tighten the screws.

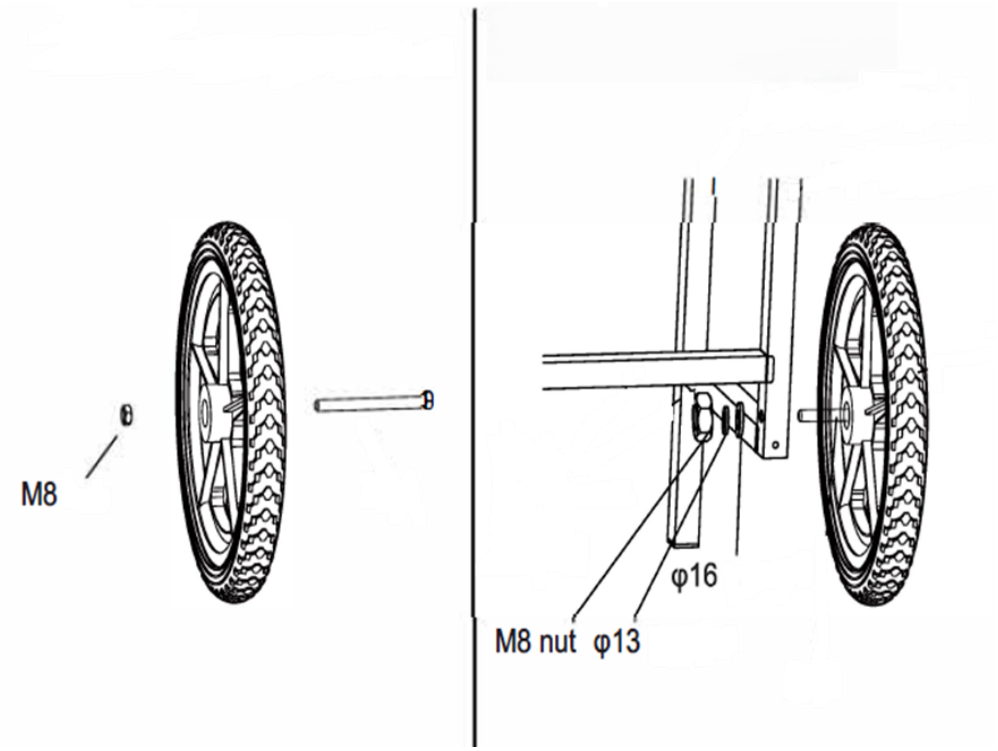

3. Install the table on the left side of the main body, and install the push handle on the right side with 8 pcs Screw (M5*12)

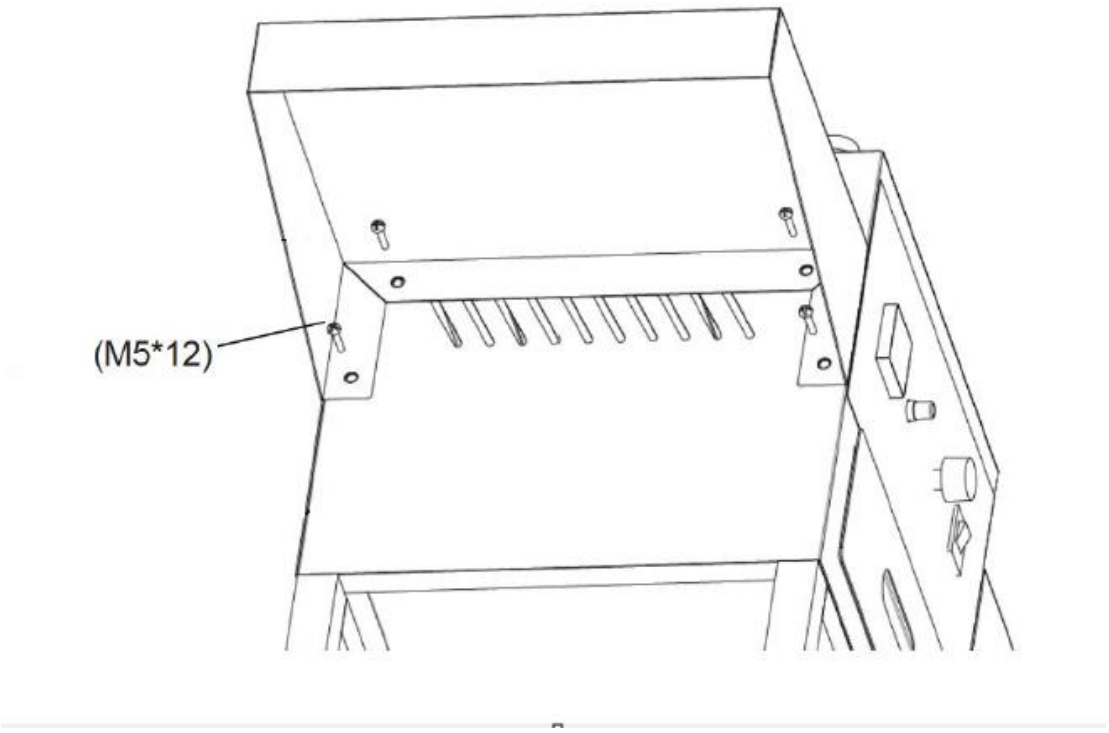

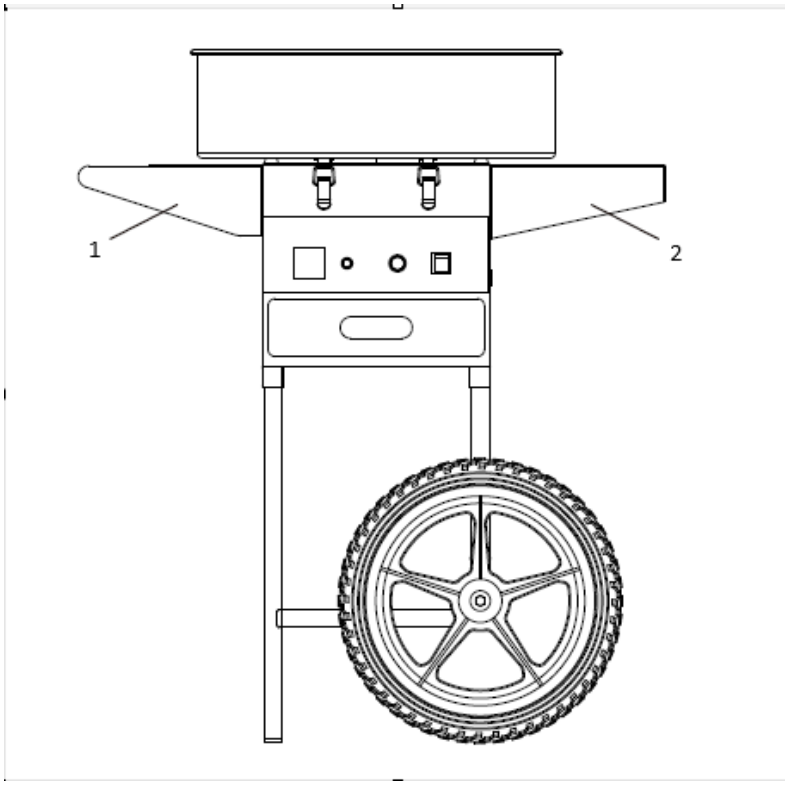

1 – Table
2 – Push Handle

4. Place the stainless steel pan on top of the box and fix it with the 4 locking clips on both sides.

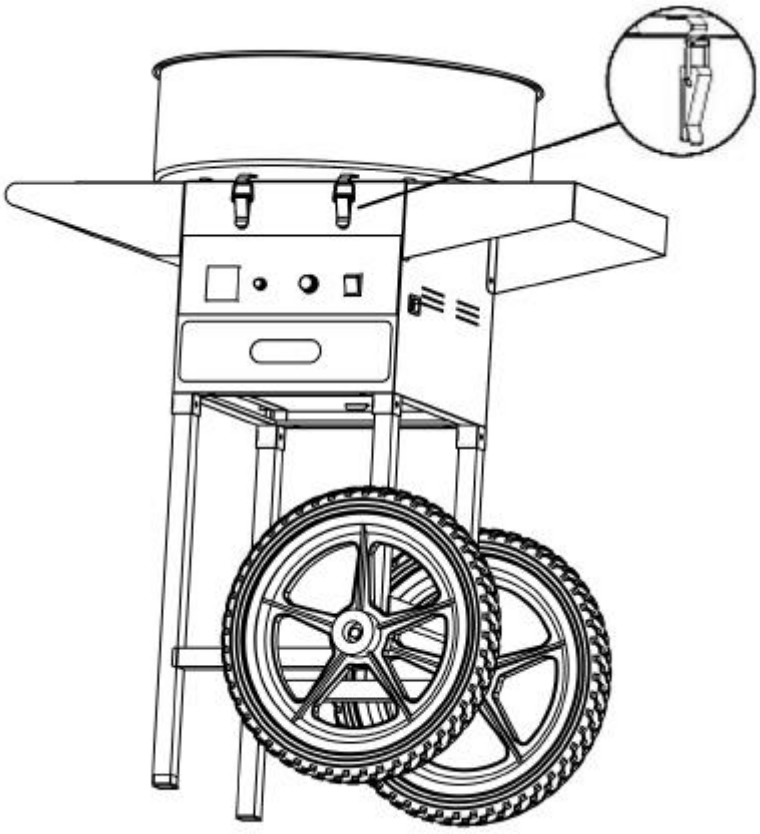

5. After all assembly is completed, it is ready to use. Please properly keep the other components, which will be used during operation or maintenance.

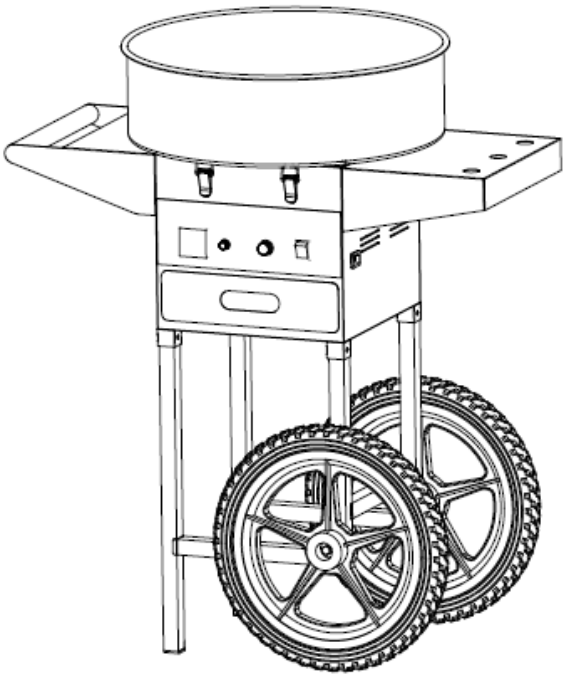

5. Preparing for use

APPLIANCE LOCATION
The temperature of environment must not be higher than 40°C and the relative humidity should be less than 85%. Ensure good ventilation in the room in which the device is being used. There should be at least 10 cm distance between each side of the device and the wall or other objects. The device should always be used when positioned on an even, stable, clean, fireproof and dry surface, and be out of the reach of children and persons with limited mental and sensory functions. Position the device such that you always have access to the power plug. The power cord connected to the appliance must be properly grounded and correspond to the technical details on the product label.
Disassemble the device and all its components and clean them before the first use.

6. Device use



ATTENTION! A burning smell may be detected during first use. This is normal and should disappear after a short time. Ensure that the room is well ventilated.

1) Press the switch to turn on the machine and wait for 1-2 minutes. Observe whether the machine runs smoothly when the spinning head of the machine is rotating. If the vibration is too severe, the machine needs to be adjusted. It must be ensured that the machine is placed stably.
2) Adjust the voltage knob to Max, and the voltmeter will change with the adjustment. Warm up the machine for 2-3 minutes. After preheating, the voltage can be adjusted according to the user's temperature requirements.
3) First, pour half a teaspoon of sugar, test the degree of heating and sugar production. When everything is okay, then pour a spoonful of clean white sugar in the center of the Spinner Head.
4) After about 3 seconds, the cotton candy starts to squirt out. Take a bamboo stick and rotate it a few times along the inner wall of the bowl. Then, place the stick horizontally and rotate it over the spinning head to form cotton candy. Different shapes can be made by tilting the sticks.
5) After having produced the amount of cotton candy you need, please switch off the device.

7. Notes

1) Keep minors away from the machine.
2) The electric cable must not come near the hot surface of the machine. Please ensure that the electric cable and the connector plug do not come into contact with water or any other liquids. DO NOT use the device if the cable or the connector plug is damaged.
3) The machine must be properly installed before inserting the plug into the outlet. When not in use or before cleaning, turn off the switch, unplug the power supply, wait for the spinning head to stop rotating, and wait for the machine to cool down.
4) Please DO NOT touch the surface of the machine or the spinning head while it is in operation. Do not reach your hrands into the bowl until the sugar is gone. DO NOT move the machine while in operation.
5) Never touch the plug or cable with wet hands.

6) The temporary motor power of the device amounts to 80%. It is best to avoid extremely long usage periods. In order to prolong the life of the machine the engine should rest for 20 minutes after every hour of usage.
7) Before cleaning make sure that the plug is pulled out. The machine is not allowed to run without load for a long time.
8) Cleaning agents are not allowed to be used during the cleaning to prevent the cleaning agents remaining on the machine from being eaten by mistake.
9) If the cotton candy turner doesn't make any cotton candy, please turn off the device and remove burnt sugar with soft cloth.

8. Transportation and storage

Shaking, crashing and turning upside down of the device should be prevented when transporting it. Store it in a properly ventilated location with dry air and without any corrosive gas.

9. Cleaning and maintenance

a) Unplug the mains plug and allow the device to cool completely before each cleaning, adjustment or replacement of accessories, or if the device is not being used.
   - Wait for the rotating elements to stop.
b) Use only non-corrosive cleaners to clean the surface.
c) Use only mild, food-safe detergents to wash the device.
d) After cleaning the device, all parts should be dried completely before using it again.
e) Store the unit in a dry, cool place, free from moisture and direct exposure to sunlight.
f) Do not spray the device with a water jet or submerge it in water.
g) Do not allow water to get inside the device through vents in the housing of the device.
h) Clean the vents with a brush and compressed air.
i) The device must be regularly inspected to check its technical efficiency and spot any damage.
j) Use a soft, damp cloth for cleaning.
k) Do not use sharp and/or metal objects for cleaning (e.g. a wire brush or a metal spatula) because they may damage the surface material of the appliance.
l) Do not clean the device with an acidic substance, agents of medical purposes, thinners, fuel, oils or other chemical substances because it may damage the device.

CLEANING TIPS TO REDUCE BURNT AND VIBRATION ISSUES

A. **When finishing the operation, slowly pour a small amount of water onto the spinning head before switching it off to prevent burnt sugar residue.**
B. **If the spinning head is blocked, turn off the machine and open the spinning head, then clean up the burnt sugar.**
C. **Do not wash the machine with detergents such as washing powder.**
D. **Do not rinse the machine directly with water.**

Spinner head Cleaning method 1:

1. Turn off the machine, disassemble the 4 screws (A) on the spinner head assembly, remove the head lid (B) and wipte it with a clean cloth.
2. Disassemble the spinner head enclosure (C) from the unit and wipe it clean with a clean cloth.
3. Clean the spinner head (D) and wipe the sirface and other areas with a clean cloth.

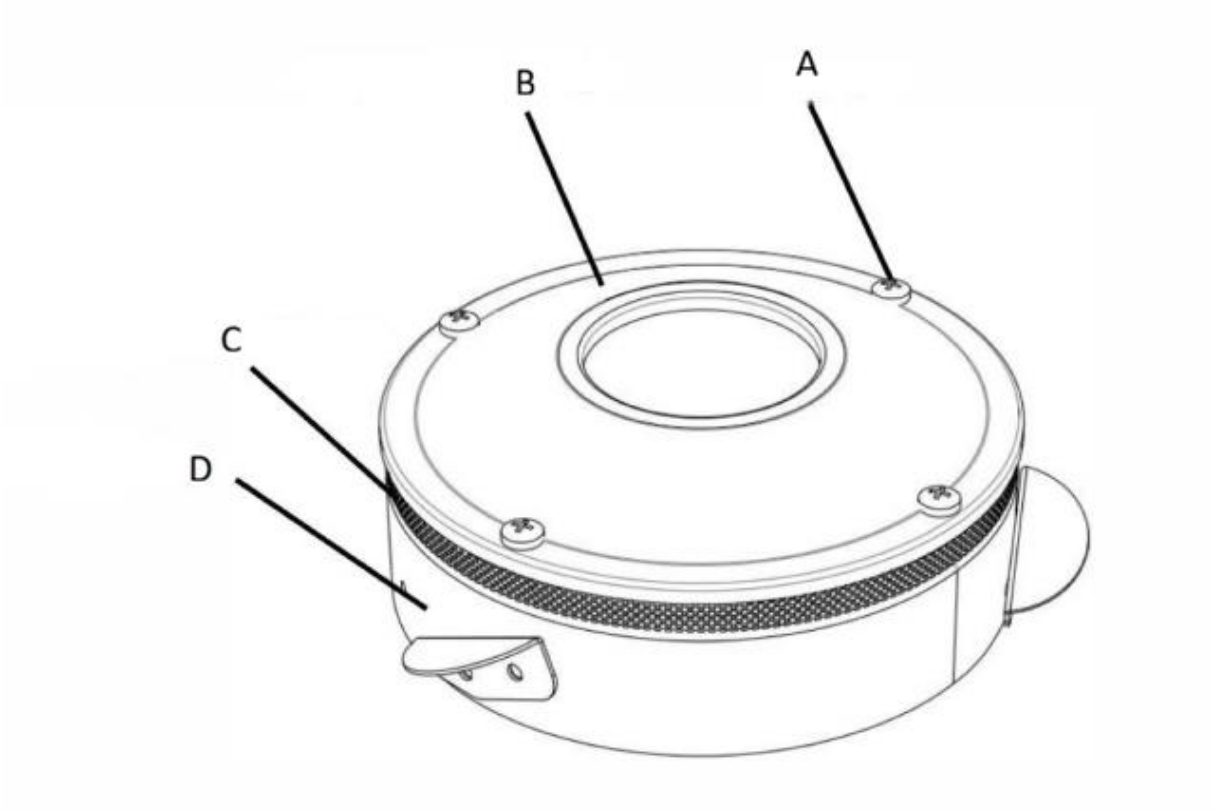

Spinner head Cleaning method 2:

1. For efficient head cleaning, after use, pour approximately 100 ml of water into a hot and spinning head. The evaporating water will clean the interior of the head.
2. Switch the machine off.
3. Once the head has cooled down, use a soft, damp cloth to wipe it clean.

ATTENTION: Clean the device after use, regardless of whether it was operated only once or a number of times. Failure to follow these instructions may result in a build-up of caramelised sugar, leading to defective operation of the machine (candy floss will not spin, in extreme situations the head may be permanently damaged).
The user shall be responsible for all damage resulting from a failure to follow these instructions.

NOTICE FOR THE CARBON BRUSH

Please replace the carbon brush in time if the following situations occur during routine maintenance inspection and use:

1. The carbon brush has a relatively large spark and smoke.
2. The contact surface of the carbon brush on the slip ring is less than 70%.
3. Carbon brush spring pressure mismatch, etc.

REPLACING THE CARBON BRUSH

1. Remove the screws fixing the baffle plate and top cover and take out the baffle and top cover.

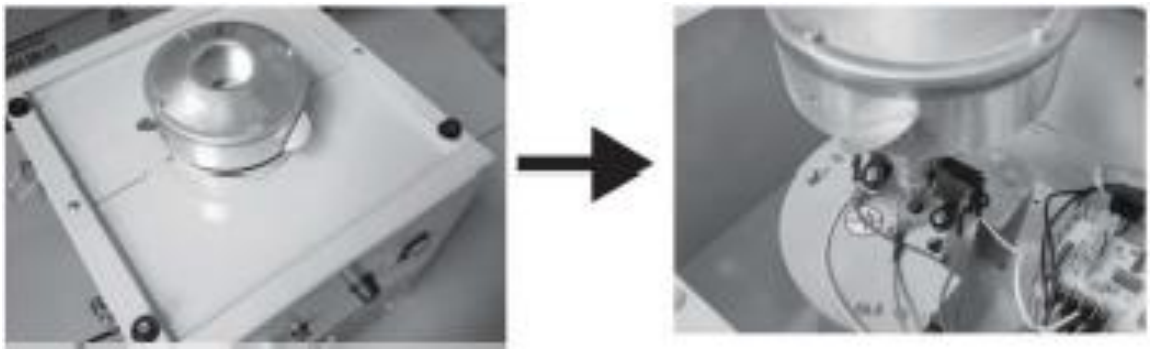

2. Remove the connecting end of the carbon brush, remove the fixing screws, and take out the old carbon brush. (In order to facilitate the installation and disassembly, the fixing screw of the Spinner Head can be removed first to increase the operating space)

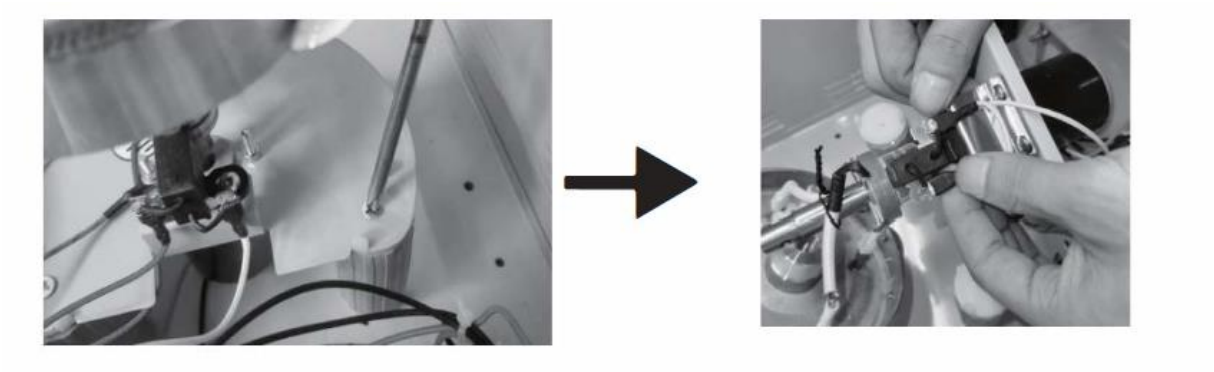

3. Replace the new carbon brush, place it in position and fix it with screws, and plug in the connecting end.

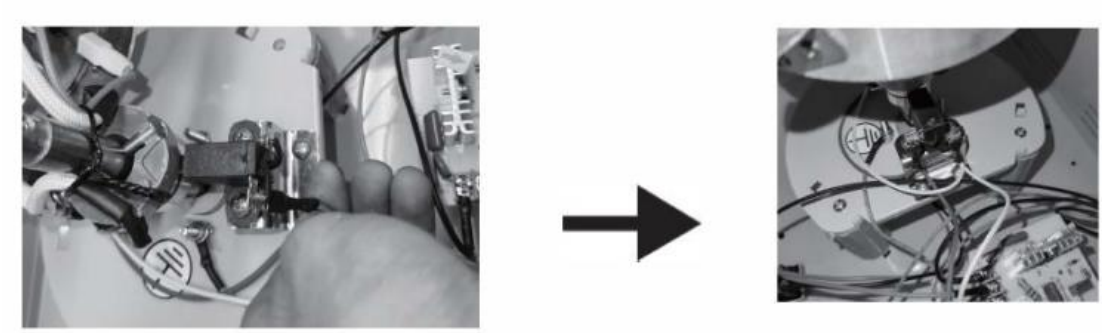

4. Check the installation of the new carbon brush. (whether the spring and the installation contact is good)

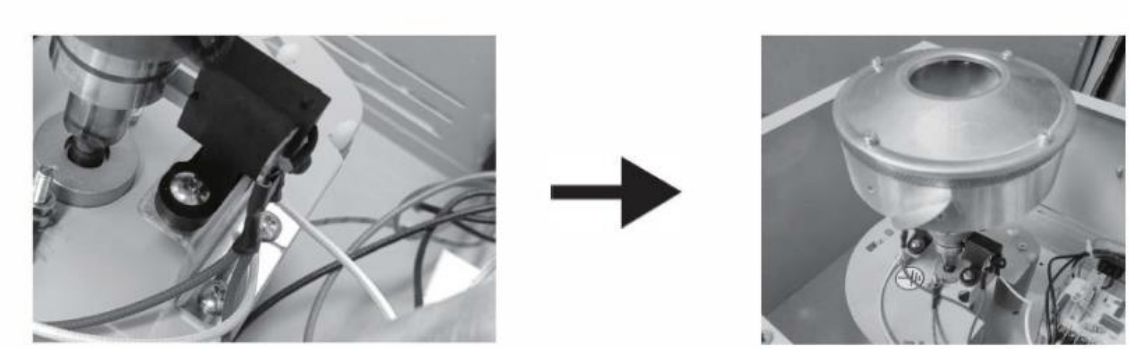

5. Reinstall the top cover and baffle, complete the carbon brush replacement.



⚠ **Note**: The carbon brush is a consumable and should be replaced after a period of use. Record the wiring assembled way before disassembly the carbon brush

10. Troubleshooting

Description of issue: No Sugar Filament

1. Check whether the Spinner Head is rotating or not, and stop the machine to sense whether the Spinner Head is hot.
2. If the Spinner Head does not rotate: check whether the machine is powered on, and whether the motor is broken.
3. If the Spinner Head is not hot: check whether the machine is powered on, whether the Spinner Head is ringing, and whether the voltage is excessive.
4. Unscrew the fuse knob on the panel or pry open the fuse cover (for Countertop Type) in the socket, then, take the fuse out to check whether it is burnt out.

5. Remove the baffle & upper cover and take out the cover through the spinning head, then you can see the internal condition of the machine. Check whether the carbon brush is loose or not working, if so, replace it with a new one.

Other issues:

No.	Description of the issue	Solution
1	The switch light is on, no heating, ignition.	Replace Carbon Brush.
2	The switch light does not light up, the spinning head does not rotate, and it does not heat.	Replace Fuse.
3	After power is turned on, the light turns on and the voltmeter pointer shakes.	Replace pressure regulating valve.
4	No heating, light on, machine spinning head rotating.	Terminal fall off.
5	No heating, light on, machine spinning head rotating, ignition.	Replace Carbon Brush.
6	The switch light is on, but the machine head does not rotate or heat.	Replace pressure regulating valve.
7	The switch light is on, the machine spinning head does not rotate, but heating.	The motor terminals are loose or the motor is broken.
8	There is abnormal noise and loud noise.	Shock absorber pillars are uneven.
9	There is temperature, but the temperature cannot be reached.	Replace pressure regulating valve.
10	The switch light is on, there is no heating, and the machine spinning head rotates.	Replace Carbon Brush.

11. Disposing of used devices

Do not dispose of this device in municipal waste systems. Hand it over to an electric and electrical device recycling and collection point. Check the symbol on the product, instruction manual and packaging. The plastics used to construct the device can be recycled in accordance with their markings. By choosing to recycle you are making a significant contribution to the protection of our environment.
Contact local authorities for information on your local recycling facility.

Niniejsza instrukcja obsługi została przetłumaczona przy użyciu tłumaczenia maszynowego. Dołożyliśmy wszelkich starań, aby zapewnić dokładność tłumaczenia, jednak należy pamiętać, że tłumaczenia automatyczne nie są doskonałe i nie mają na celu zastąpienia tłumaczy ludzkich. Oficjalna wersja instrukcji obsługi jest w języku angielskim. Ewentualne różnice między wersją przetłumaczoną a oryginalną wersją angielską nie mają mocy prawnej. W razie jakichkolwiek pytań dotyczących dokładności tłumaczenia prosimy o zapoznanie się z wersją angielską, która stanowi oficjalny dokument referencyjny. Więcej wersji językowych jest dostępnych na żądanie pod adresem info@expondo.com.

Dane techniczne

Opis parametru	Wartość parametru
Nazwa produktu	Maszyna do waty cukrowej
Model	RCZC-1200-W
Wymiary (dł. x szer. x wys.) [mm]	815 x 515 x 960
Ciężar [kg]	12
Napięcie znamionowe [V~] / częstotliwość [Hz]	230/50
Moc znamionowa [W]	1000

1. Opis ogólny

Niniejsza instrukcja obsługi ma na celu zapewnienie bezpiecznego i bezawaryjnego użytkowania urządzenia. Produkt został zaprojektowany i wyprodukowany zgodnie z rygorystycznymi wytycznymi technicznymi, z wykorzystaniem najnowocześniejszych technologii i komponentów. Ponadto jest on wytwarzany zgodnie z najbardziej rygorystycznymi normami jakości.

NIE NALEŻY KORZYSTAĆ Z URZĄDZENIA, DOPÓKI NIE ZAPOZNASZ SIĘ DOKŁADNIE Z NINIEJSZĄ INSTRUKCJĄ OBSŁUGI I NIE ZROZUMIESZ JEJ TREŚCI.

Aby przedłużyć żywotność urządzenia i zapewnić jego bezawaryjne działanie, należy korzystać z niego zgodnie z niniejszą instrukcją obsługi oraz regularnie przeprowadzać czynności konserwacyjne. Dane techniczne i specyfikacje zawarte w niniejszej instrukcji obsługi są aktualne. Producent zastrzega sobie prawo do wprowadzania zmian mających na celu poprawę jakości. Urządzenie zostało zaprojektowane tak, aby zminimalizować ryzyko emisji hałasu, z uwzględnieniem postępu technologicznego i możliwości redukcji hałasu.

Legenda


Produkt spełnia odpowiednie normy bezpieczeństwa.


Przed użyciem należy zapoznać się z instrukcją.


Produkt należy poddać recyklingowi.


OSTRZEŻENIE! lub **UWAGA!** lub **PAMIĘTAJ!** Stosować w zależności od sytuacji.
(ogólny znak ostrzegawczy)


UWAGA! Ostrzeżenie przed porażeniem prądem elektrycznym!



UWAGA! Gorąca powierzchnia, ryzyko poparzeń!



Używać wyłącznie w pomieszczeniach zamkniętych.



PAMIĘTAJ! Rysunki zawarte w niniejszej instrukcji mają charakter wyłącznie poglądowy i w niektórych szczegółach mogą różnić się od rzeczywistego produktu.

2. Bezpieczeństwo użytkowania



UWAGA! Przeczytać wszystkie ostrzeżenia dotyczące bezpieczeństwa oraz wszystkie instrukcje. Nieprzestrzeganie ostrzeżeń i instrukcji może spowodować porażenie prądem, pożar i/lub poważne obrażenia, a nawet śmierć.



UWAGA! Przeczytać wszystkie ostrzeżenia dotyczące bezpieczeństwa oraz wszystkie instrukcje. Nieprzestrzeganie ostrzeżeń i instrukcji może spowodować poważne obrażenia, a nawet śmierć.

Terminy „urządzenie” lub „produkt” używane w ostrzeżeniach i instrukcjach odnoszą się do:
Maszyny do waty cukrowej

2.1. Bezpieczeństwo elektryczne

a) Wtyczka musi pasować do gniazdka. Nie modyfikować wtyczki w jakikolwiek sposób. Stosowanie oryginalnych wtyczek i pasujących do nich gniazdek zmniejsza ryzyko porażenia prądem elektrycznym.
b) Należy unikać dotykania elementów uziemionych, takich jak rury, grzejniki, kotły i lodówki. Ryzyko porażenia prądem wzrasta, jeśli uziemione urządzenie jest narażone na działanie deszczu, znajduje się w bezpośrednim kontakcie z mokrą powierzchnią lub pracuje w wilgotnym otoczeniu. Przedostanie się wody do wnętrza urządzenia zwiększa ryzyko jego uszkodzenia oraz porażenia prądem.
c) Nie wolno dotykać urządzenia mokrymi lub wilgotnymi rękoma.
d) Kabel należy używać wyłącznie zgodnie z jego przeznaczeniem. Nigdy nie należy go używać do przenoszenia urządzenia ani do wyciągania wtyczki z gniazdka. Kabel należy trzymać z dala od źródeł ciepła, oleju, ostrych krawędzi lub ruchomych części. Uszkodzone lub splątane kable zwiększają ryzyko porażenia prądem elektrycznym.
e) W przypadku pracy z urządzeniem na zewnątrz należy używać przedłużacza przeznaczonego do użytku na zewnątrz. Stosowanie przedłużacza przeznaczonego do użytku na zewnątrz zmniejsza ryzyko porażenia prądem elektrycznym.
f) Jeśli nie da się uniknąć użytkowania urządzenia w wilgotnym otoczeniu, należy zastosować wyłącznik różnicowoprądowy (RCD). Zastosowanie wyłącznika różnicowoprądowego zmniejsza ryzyko porażenia prądem elektrycznym.
g) Ze względów bezpieczeństwa obudowa tego urządzenia musi być uziemiona.

2.2. Bezpieczeństwo w miejscu pracy

a) Należy zadbać o porządek i dobre oświetlenie miejsca pracy. Nieuporządkowane lub słabo oświetlone miejsce pracy może prowadzić do wypadków. Podczas pracy z urządzeniem należy przewidywać możliwe sytuacje, obserwować przebieg pracy i kierować się zdrowym rozsądkiem.
b) Nie należy używać urządzenia w strefie zagrożenia wybuchem, na przykład w obecności łatwopalnych cieczy, gazów lub pyłów.
c) W przypadku stwierdzenia uszkodzenia lub nieprawidłowego działania należy natychmiast wyłączyć urządzenie i bezzwłocznie zgłosić to przełożonemu.
d) W razie jakichkolwiek wątpliwości co do prawidłowego działania urządzenia należy skontaktować się z działem pomocy technicznej producenta.
e) Naprawę urządzenia może przeprowadzać wyłącznie autoryzowany serwis producenta. Nie należy podejmować prób samodzielnej naprawy!

f) W przypadku wybuchu pożaru do jego ugaszenia należy używać wyłącznie gaśnic proszkowych lub na dwutlenek węgla (CO_2), przeznaczonych do stosowania na urządzeniach pod napięciem.
g) Dzieciom i osobom nieupoważnionym zabrania się wchodzenia na stanowisko pracy. (Rozproszenie uwagi może spowodować utratę kontroli nad urządzeniem).
h) Urządzenie należy użytkować w dobrze wentylowanym pomieszczeniu.
i) Należy regularnie sprawdzać stan etykiet bezpieczeństwa. Jeśli etykiety są nieczytelne, należy je wymienić.
j) Należy przechowywać niniejszą instrukcję w dostępnym miejscu na przyszłość. W przypadku przekazania urządzenia osobom trzecim należy wraz z nim przekazać również niniejszą instrukcję.
k) Urządzenie należy używać wyłącznie w pomieszczeniach i zgodnie z przeznaczeniem.



Pamiętać! Podczas użytkowania urządzenia należy chronić dzieci i inne osoby postronne.

2.3. Bezpieczeństwo osobiste

a) Nie należy używać urządzenia w stanie zmęczenia, choroby lub pod wpływem alkoholu, środków odurzających lub leków, które mogą znacząco upośledzać zdolność do obsługi urządzenia.
b) Urządzenie nie jest przeznaczone do obsługi przez osoby (w tym dzieci) o ograniczonych zdolnościach umysłowych i sensorycznych ani przez osoby nieposiadające odpowiedniego doświadczenia i/lub wiedzy, chyba że są one nadzorowane przez osobę odpowiedzialną za ich bezpieczeństwo lub otrzymały instrukcje dotyczące obsługi urządzenia.
c) Podczas pracy z urządzeniem kieruj się zdrowym rozsądkiem i zachowaj czujność. Chwilowa utrata koncentracji podczas korzystania z urządzenia może doprowadzić do poważnych obrażeń.
d) Aby zapobiec przypadkowemu włączeniu urządzenia, przed podłączeniem go do źródła zasilania upewnij się, że przełącznik on/off znajduje się w pozycji OFF.
e) Nie przeceniaj swoich możliwości. Podczas korzystania z urządzenia zachowaj równowagę i stabilność przez cały czas. Zapewni to lepszą kontrolę nad urządzeniem w nieprzewidzianych sytuacjach.
f) Nie noś luźnej odzieży ani biżuterii. Trzymaj włosy, ubrania i rękawiczki z dala od ruchomych części. Luźna odzież, biżuteria lub długie włosy mogą się zaplątać w ruchome części.
g) Przed włączeniem urządzenia należy wyjąć wszystkie narzędzia regulacyjne lub klucze. Narzędzie lub klucz pozostawiony w obracającej się części urządzenia może spowodować obrażenia.
h) Urządzenie nie jest zabawką. Należy nadzorować dzieci, aby nie bawiły się urządzeniem.

2.4. Bezpieczne użytkowanie urządzenia

a) Nie należy przeciążać urządzenia. Do danego zadania należy używać odpowiednich narzędzi. Prawidłowo dobrane urządzenie wykona zadanie, do którego zostało zaprojektowane, lepiej i w bezpieczniejszy sposób.
b) Nie należy używać urządzenia, jeśli przełącznik ON/OFF nie działa prawidłowo (nie włącza ani nie wyłącza urządzenia). Urządzenia, których nie można włączyć ani wyłączyć za pomocą przełącznika ON/OFF, stanowią zagrożenie, nie powinny być używane i wymagają naprawy.
c) Przed regulacją, wymianą akcesoriów lub przechowywaniem urządzenia należy odłączyć je od źródła zasilania. Zmniejszy to ryzyko przypadkowego włączenia urządzenia.
d) Gdy urządzenie nie jest używane, należy je przechowywać w bezpiecznym miejscu, z dala od dzieci oraz osób niezaznajomionych z urządzeniem, które nie zapoznały się z instrukcją obsługi. Urządzenie może stanowić zagrożenie w rękach niedoświadczonych użytkowników.
e) Należy utrzymywać urządzenie w dobrym stanie technicznym. Przed każdym użyciem należy sprawdzić, czy nie ma ogólnych uszkodzeń, a w szczególności zwrócić uwagę na pęknięte części lub elementy oraz wszelkie inne czynniki, które mogą wpłynąć na bezpieczne działanie urządzenia. W przypadku stwierdzenia uszkodzeń należy przed użyciem przekazać urządzenie do naprawy.
f) Urządzenie należy przechowywać w miejscu niedostępnym dla dzieci.
g) Naprawa lub konserwacja urządzenia powinna być przeprowadzana przez wykwalifikowany personel, wyłącznie przy użyciu oryginalnych części zamiennych. Zapewni to bezpieczne użytkowanie.
h) Aby zapewnić prawidłowe działanie urządzenia, nie należy zdejmować fabrycznie zamontowanych osłon ani poluzowywać żadnych śrub.

i) Podczas transportu i przenoszenia urządzenia między magazynem a miejscem przeznaczenia należy przestrzegać zasad bezpieczeństwa i higieny pracy dotyczących ręcznego transportu, obowiązujących w kraju, w którym urządzenie będzie użytkowane.
j) Należy unikać sytuacji, w których urządzenie zatrzymuje się podczas pracy z powodu nadmiernego obciążenia. Może to spowodować przegrzanie elementów napędowych i uszkodzenie urządzenia
k) Nie należy dotykać części ruchomych ani akcesoriów, chyba że urządzenie zostało odłączone od źródła zasilania.
l) Zabrania się przemieszczania, regulowania i obracania urządzenia w trakcie pracy.
m) Nie należy pozostawiać urządzenia bez nadzoru podczas użytkowania.
n) Urządzenie należy regularnie czyścić, aby uniknąć trwałego osadzania się zanieczyszczeń.
o) To urządzenie nie jest zabawką. Czyszczenie i konserwacja nie mogą być wykonywane przez dzieci bez nadzoru osoby dorosłej
p) UWAGA: Podczas pracy niektóre elementy urządzenia bardzo się nagrzewają – Ostrzeżenie: ryzyko poparzenia! Nie wolno dotykać tych elementów gołymi rękami!
q) Wszelkie materiały opakowaniowe należy przechowywać w miejscu niedostępnym dla dzieci, aby uniknąć ryzyka wypadku (np. uduszenia).
r) UWAGA! ZAGROŻENIE DLA ŻYCIA! Podczas czyszczenia nigdy nie zanurzaj urządzenia w wodzie ani w innych płynach.
s) Nie należy używać tego urządzenia do suszenia, ogrzewania ani wysuszania przedmiotów.



Nie używać, jeśli nie kręci się w głowie!



UWAGA! Pomimo bezpiecznej konstrukcji urządzenia i jego funkcji zabezpieczających, a także pomimo zastosowania dodatkowych elementów chroniących operatora, podczas korzystania z urządzenia nadal istnieje niewielkie ryzyko wypadku lub odniesienia obrażeń. Podczas korzystania z urządzenia należy zachować czujność i kierować się zdrowym rozsądkiem.

3. Wytyczne dotyczące użytkowania

Maszyna do waty cukrowej służy do produkcji waty cukrowej – popularnej słodkiej przekąski, którą często można spotkać na festiwalach, jarmarkach i innych imprezach. Proces ten polega na podgrzaniu cukru do wysokiej temperatury, aż zacznie się karmelizować, a następnie rozciągnięciu go na cienkie nitki, które szybko twardnieją, tworząc puszystą watę cukrową.
Maszyna do waty cukrowej umożliwia uzyskanie różnych wariantów smakowych poprzez dodawanie barwników i aromatów do cukru. Najpopularniejsze smaki to: truskawkowy, waniliowy, malinowy, cytrynowy, pomarańczowy, miętowy i o smaku gumy balonowej.
Użytkownik ponosi odpowiedzialność za wszelkie szkody wynikające z niezgodnego z przeznaczeniem użytkowania urządzenia.

4. Opis urządzenia

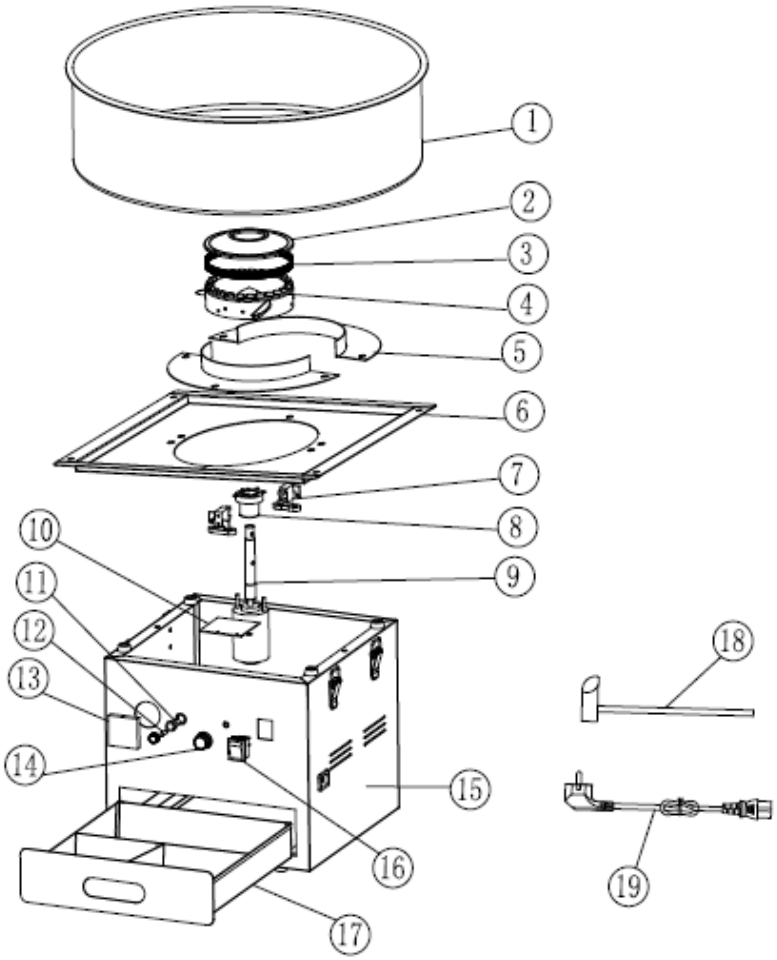

1. Miska ze stali nierdzewnej
2. Pokrywa głowicy obrotowej
3. Siatkowa płyta głowicy obrotowej
4. Głowica obrotowa
5. Płyta ochronna
6. Osłona korpusu głównego
7. Szczotka węglowa
8. Pierścień szczotkowy
9. Silnik
10. Płytka drukowana
11. Uchwyt bezpiecznika
12. Bezpiecznik
13. Woltomierz
14. Pokrętło przełącznika
15. Korpus główny maszyny do waty cukrowej
16. Wyłącznik zasilania
17. Skrzynka do przechowywania
18. Łyżka do cukru ze stali nierdzewnej
19. Przewód zasilający

Proszę zamontować wózek zgodnie z poniższym schematem:

1. Za pomocą śrub (M5*12*) i śrub (*M5*35) zamontować wspornik tak, jak pokazano na rysunku. Etapy montażu po obu stronach są takie same.

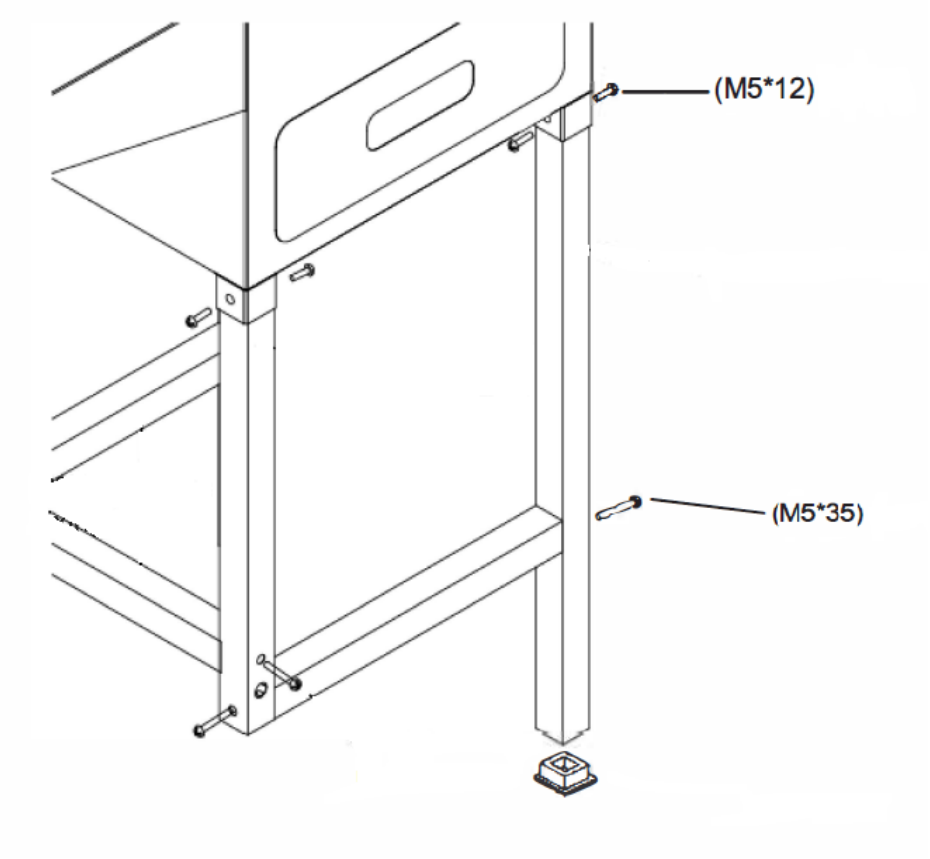

2. Zamontuj dwa kółka pod ramą za pomocą dwóch śrub (M8*90). Upewnij się, że śruby są dobrze dokręcone.

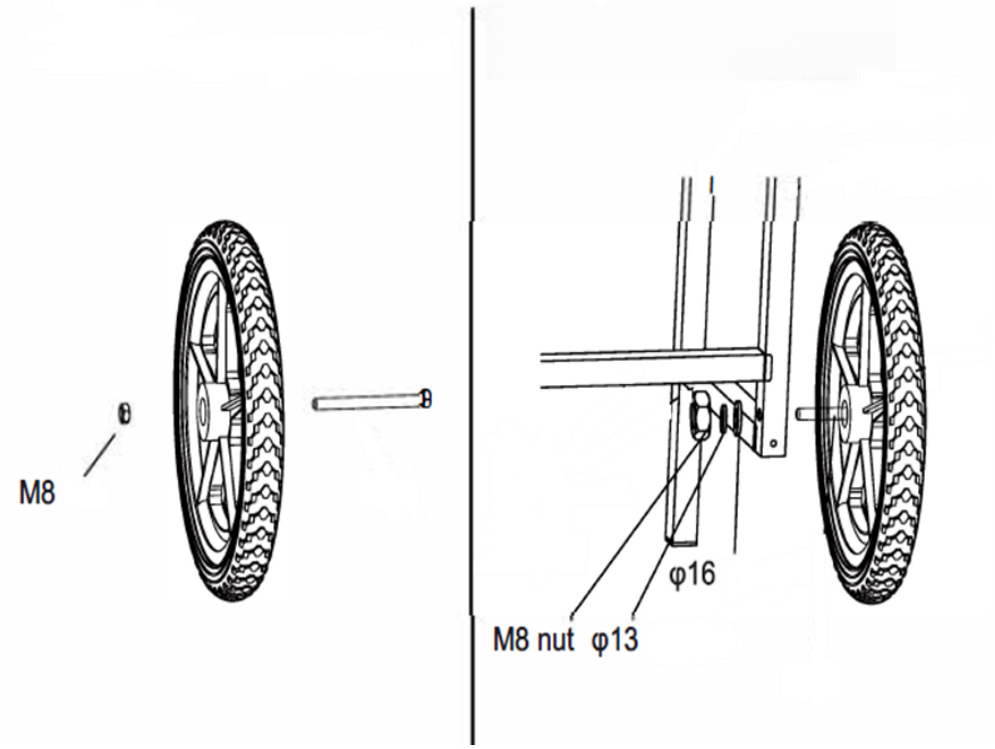

3. Zamontuj blat po lewej stronie korpusu głównego, a po prawej stronie zamontuj uchwyt do pchania za pomocą 8 sztuk śrub (M5*12)

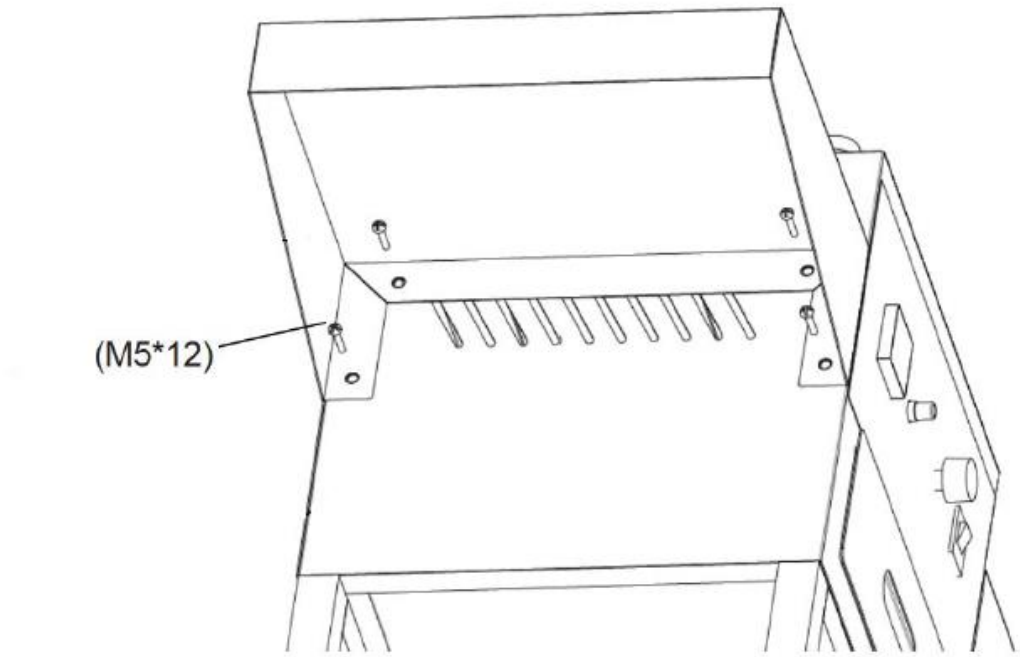

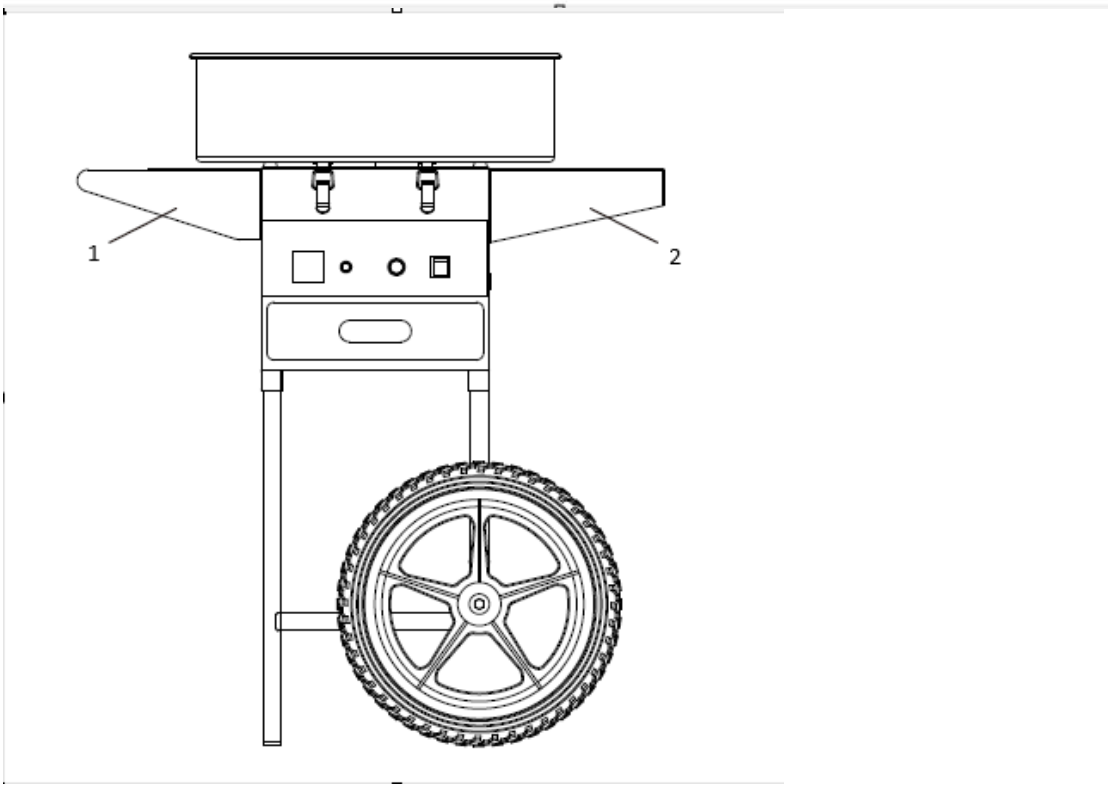

1 – Blat
2 – Uchwyt do pchania

4. Umieść miskę ze stali nierdzewnej na górze skrzynki i zamocuj ją za pomocą 4 zacisków blokujących po obu stronach.

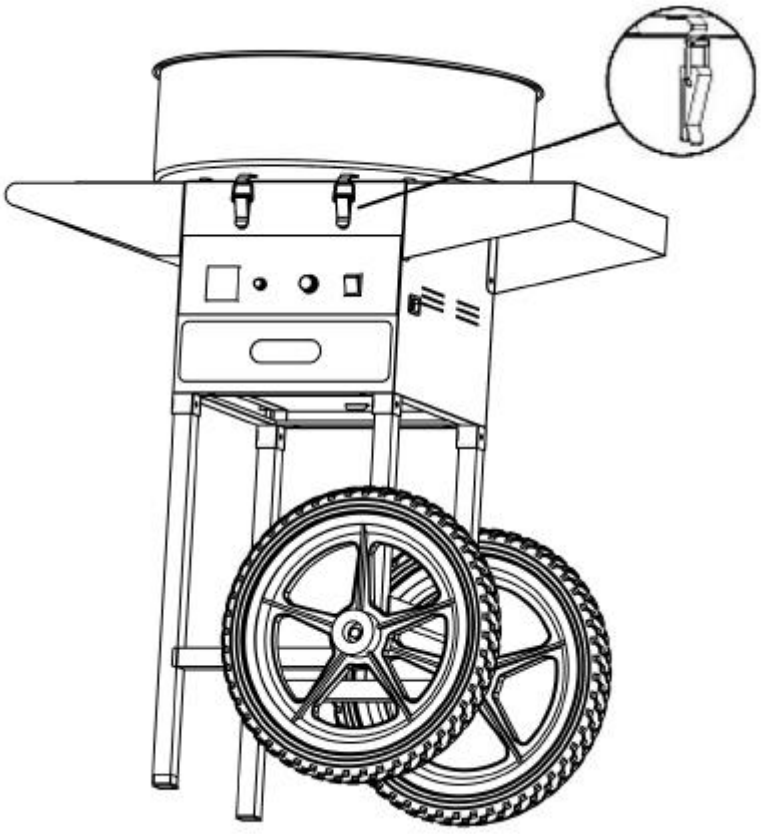

5. Po zakończeniu całego montażu urządzenie jest gotowe do użycia. Pozostałe elementy, które będą wykorzystywane podczas eksploatacji lub konserwacji, należy odpowiednio przechowywać.

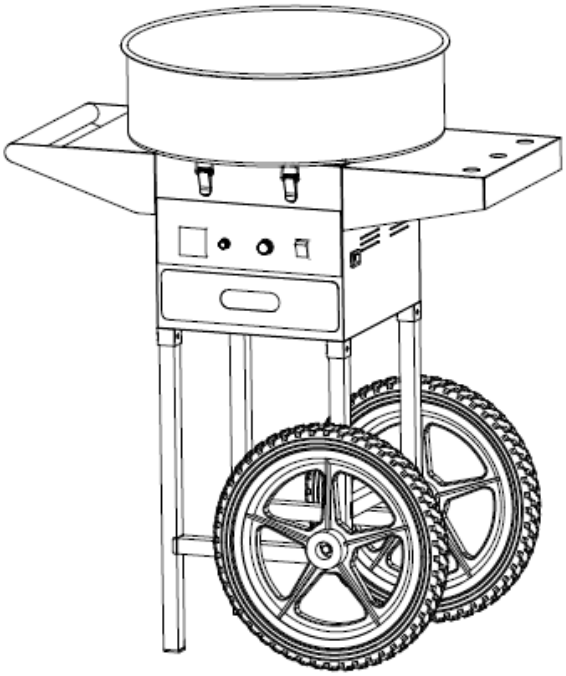

5. Przygotowanie do użytkowania

MIEJSCE USTAWIENIA URZĄDZENIA
Temperatura otoczenia nie może przekraczać 40°C, a wilgotność względna powinna wynosić mniej niż 85%. Należy zapewnić dobrą wentylację w pomieszczeniu, w którym urządzenie jest użytkowane. Odległość między każdą stroną urządzenia a ścianą lub innymi przedmiotami powinna wynosić co najmniej 10 cm. Urządzenie należy zawsze użytkować po ustawieniu na równej, stabilnej, czystej, ognioodpornej i suchej powierzchni oraz poza zasięgiem dzieci i osób o ograniczonych zdolnościach umysłowych i sensorycznych. Urządzenie należy ustawić w taki sposób, aby zawsze mieć dostęp do wtyczki zasilającej. Przewód zasilający podłączony do urządzenia musi być prawidłowo uziemiony i zgodny ze specyfikacją techniczną podaną na etykiecie produktu.
Przed pierwszym użyciem należy rozmontować urządzenie i wszystkie jego elementy, a następnie je wyczyścić.

6. Korzystanie z urządzenia

UWAGA! Podczas pierwszego użycia może pojawić się zapach spalenizny. Jest to zjawisko normalne i powinno ustąpić po krótkim czasie. Należy zapewnić dobrą wentylację pomieszczenia.

1) Naciśnij przełącznik, aby włączyć urządzenie, i odczekaj 1–2 minuty. Sprawdź, czy urządzenie działa płynnie, gdy obraca się jego głowica wirująca. Jeśli drgania są zbyt silne, urządzenie należy wyregulować. Należy upewnić się, że urządzenie jest ustawione stabilnie.
2) Ustaw pokrętło napięcia w pozycji „Max”, a wskazanie woltomierza będzie się zmieniać wraz z regulacją. Rozgrzej urządzenie przez 2–3 minuty. Po rozgrzaniu napięcie można dostosować zgodnie z wymaganiami użytkownika dotyczącymi temperatury.
3) Najpierw wsyp pół łyżeczki cukru, sprawdź temperaturę i stopień rozpuszczania się cukru. Gdy wszystko będzie w porządku, wsyp łyżkę czystego białego cukru na środek głowicy wirującej.
4) Po około 3 sekundach wata cukrowa zacznie się wydobywać. Weź bambusowy patyczek i obróć go kilka razy wzdłuż wewnętrznej ścianki miski. Następnie umieść patyczek poziomo i obracaj nim nad głowicą wirującą, aby uformować watę cukrową. Przechylając patyczki, można uzyskać różne kształty.
5) Po wyprodukowaniu potrzebnej ilości waty cukrowej wyłącz urządzenie.

7. Uwagi

1) Trzymaj dzieci z dala od urządzenia.
2) Przewód zasilający nie może znajdować się w pobliżu gorącej powierzchni urządzenia. Upewnij się, że przewód zasilający i wtyczka nie mają kontaktu z wodą ani żadnymi innymi płynami. NIE UŻYWAJ urządzenia, jeśli przewód lub wtyczka są uszkodzone.
3) Urządzenie należy prawidłowo zainstalować przed podłączeniem wtyczki do gniazdka. Gdy urządzenie nie jest używane lub przed czyszczeniem, należy wyłączyć przełącznik, odłączyć zasilanie, poczekać, aż głowica obrotowa przestanie się obracać, a następnie poczekać, aż urządzenie ostygnie.
4) Proszę NIE dotykać powierzchni urządzenia ani głowicy wirującej podczas pracy. Nie wkładaj rąk do miski, dopóki cukier nie zostanie całkowicie zużyty. NIE przesuwaj urządzenia podczas pracy.

5) Nigdy nie dotykaj wtyczki ani kabla mokrymi rękami.
6) Tymczasowa moc napędu urządzenia wynosi 80%. Najlepiej unikać bardzo długich okresów użytkowania. Aby przedłużyć żywotność urządzenia, po każdej godzinie pracy silnik powinien odpoczywać przez 20 minut.
7) Przed czyszczeniem należy upewnić się, że wtyczka jest wyjęta z gniazdka. Nie wolno pozostawiać urządzenia włączonego bez obciążenia przez dłuższy czas.
8) Podczas czyszczenia nie wolno używać środków czyszczących, aby zapobiec przypadkowemu spożyciu pozostałości tych środków na urządzeniu.
9) Jeśli urządzenie do przygotowywania waty cukrowej nie wytwarza waty, należy je wyłączyć i usunąć przypalony cukier miękką ściereczką.

8. Transport i przechowywanie

Podczas transportu należy unikać potrząsania, uderzania i odwracania urządzenia do góry nogami. Urządzenie należy przechowywać w odpowiednio wentylowanym miejscu, w suchym powietrzu, bez obecności gazów korozyjnych.

9. Czyszczenie i konserwacja

a) Przed każdym czyszczeniem, regulacją lub wymianą akcesoriów, a także gdy urządzenie nie jest używane, należy wyciągnąć wtyczkę z gniazdka i poczekać, aż urządzenie całkowicie ostygnie.
   - Należy poczekać, aż elementy obrotowe całkowicie się zatrzymają.
b) Do czyszczenia powierzchni należy używać wyłącznie środków niekorodujących.
c) Do mycia urządzenia należy używać wyłącznie łagodnych detergentów dopuszczonych do kontaktu z żywnością.
d) Po wyczyszczeniu urządzenia wszystkie części należy całkowicie wysuszyć przed ponownym użyciem.
e) Urządzenie należy przechowywać w suchym, chłodnym miejscu, z dala od wilgoci i bezpośredniego nasłonecznienia.
f) Nie należy spryskiwać urządzenia strumieniem wody ani zanurzać go w wodzie.
g) Nie należy dopuścić do przedostania się wody do wnętrza urządzenia przez otwory wentylacyjne w obudowie.
h) Oczyść otwory wentylacyjne za pomocą szczotki i sprężonego powietrza.
i) Urządzenie należy regularnie sprawdzać pod kątem sprawności technicznej oraz ewentualnych uszkodzeń.
j) Do czyszczenia należy używać miękkiej, wilgotnej ściereczki.
k) Nie używaj do czyszczenia ostrych i/lub metalowych przedmiotów (np. szczotki drucianej lub metalowej szpatułki), ponieważ mogą one uszkodzić materiał, z którego wykonano urządzenie.
l) Nie należy czyścić urządzenia substancjami kwasowymi, środkami medycznymi, rozcieńczalnikami, paliwem, olejami ani innymi substancjami chemicznymi, ponieważ może to spowodować uszkodzenie urządzenia.

WSKAZÓWKI DOTYCZĄCE CZYSZCZENIA MAJĄCE NA CELU OGRANICZENIE PROBLEMÓW Z PRZYPALENIAMI I WIBRACJAMI

A. Po zakończeniu pracy, przed wyłączeniem urządzenia, powoli wlej niewielką ilość wody na głowicę wirującą, aby zapobiec przypaleniu się resztek cukru.
B. Jeśli głowica wirująca jest zablokowana, wyłącz urządzenie i otwórz głowicę wirującą, a następnie usuń przypalony cukier.
C. Nie należy myć urządzenia detergentami, takimi jak proszek do prania.
D. Nie należy płukać urządzenia bezpośrednio wodą.

Metoda czyszczenia głowicy wirującej nr 1:

1. Wyłącz urządzenie, odkręć 4 śruby (A) na zespole głowicy wirującej, zdejmij pokrywę głowicy (B) i wytrzyj ją czystą szmatką.
2. Odkręć obudowę głowicy wirującej (C) od urządzenia i wytrzyj ją do czysta czystą szmatką.
3. Wyczyść głowicę wirującą (D) oraz wytrzyj jej powierzchnię i pozostałe obszary czystą szmatką.

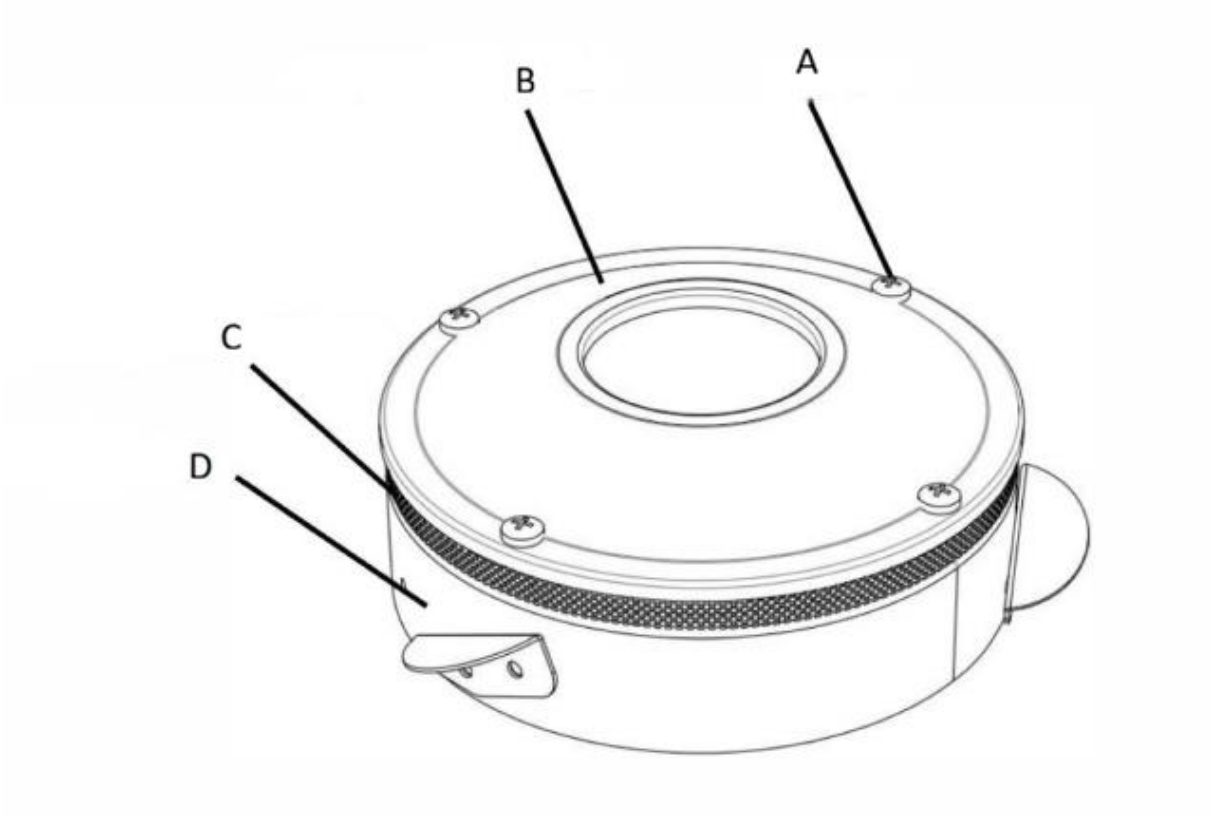

Metoda czyszczenia głowicy wirującej nr 2:

1. Aby skutecznie wyczyścić głowicę, po zakończeniu użytkowania wlej około 100 ml wody do gorącej i wirującej głowicy. Odparowująca woda oczyści wnętrze głowicy.
2. Wyłącz urządzenie.
3. Gdy głowica ostygnie, wytrzyj ją miękką, wilgotną ściereczką.

UWAGA: Urządzenie należy wyczyścić po każdym użyciu, niezależnie od tego, czy zostało uruchomione tylko raz, czy wielokrotnie. Nieprzestrzeganie tych instrukcji może spowodować gromadzenie się skarmelizowanego cukru, co prowadzi do nieprawidłowego działania urządzenia (wata cukrowa nie będzie się kręcić, a w skrajnych przypadkach głowica może ulec trwałemu uszkodzeniu).
Użytkownik ponosi odpowiedzialność za wszelkie szkody wynikające z nieprzestrzegania niniejszych instrukcji.

UWAGA DOTYCZĄCA SZCZOTKI WĘGLOWEJ

Należy w odpowiednim czasie wymienić szczotkę węglową, jeśli podczas rutynowej kontroli konserwacyjnej lub użytkowania wystąpią następujące sytuacje:

1. Szczotka węglowa wytwarza stosunkowo duże iskry i dym.
2. Powierzchnia styku szczotki węglowej z pierścieniem ślizgowym wynosi mniej niż 70%.
3. Niewłaściwe napięcie sprężyny szczotki węglowej itp.

WYMIANA SZCZOTKI WĘGLOWEJ

1. Odkręć śruby mocujące przegrodę i górną pokrywę, a następnie zdejmij przegrodę i górną pokrywę.

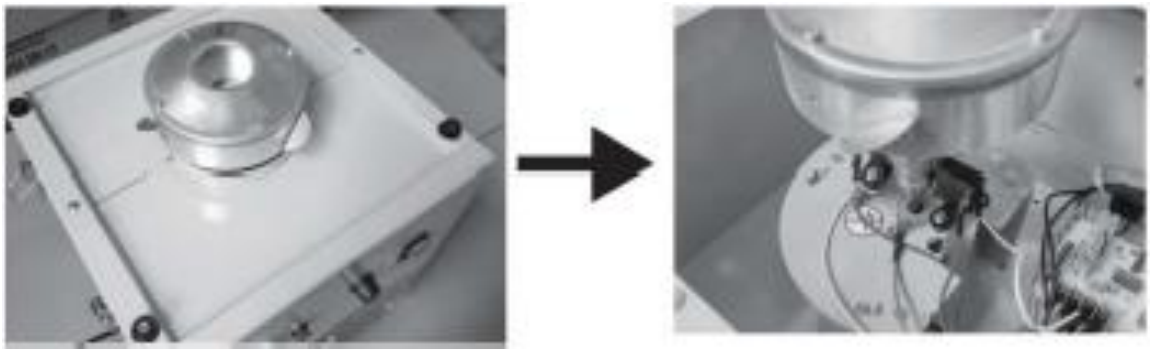

2. Odłącz końcówkę łączącą szczotki węglowej, odkręć śruby mocujące i wyjmij starą szczotkę węglową. (Aby ułatwić montaż i demontaż, można najpierw odkręcić śrubę mocującą głowicę obrotową, aby zwiększyć przestrzeń roboczą)

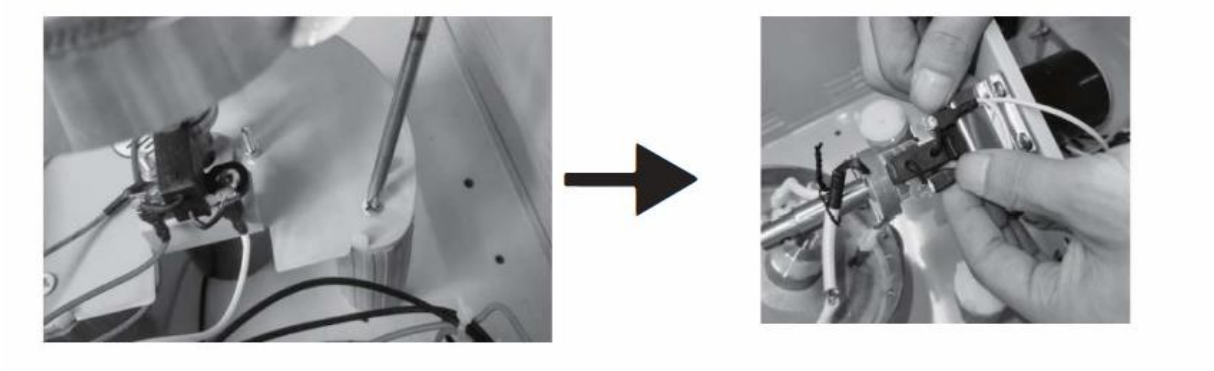

3. Wymień szczotkę węglową na nową, umieść ją na miejscu i zamocuj śrubami, a następnie podłącz końcówkę łączącą.

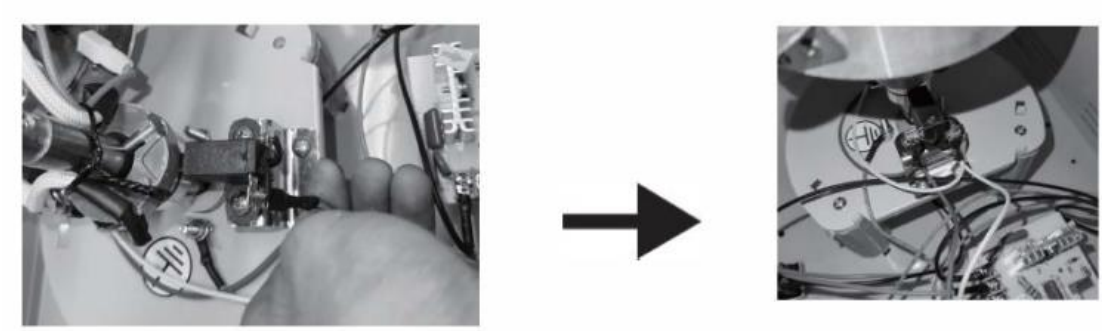

4. Sprawdź montaż nowej szczotki węglowej. (czy sprężyna i styk montażowy są prawidłowe)

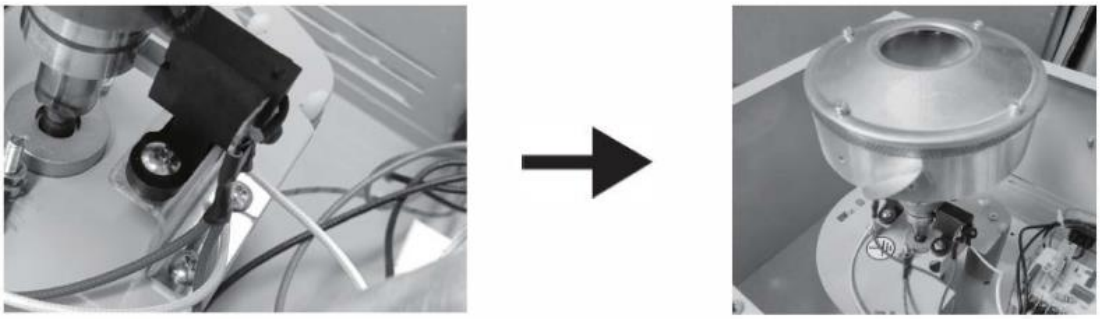

5. Zamontuj ponownie górną pokrywę i przegrodę, kończąc wymianę szczotki węglowej.



⚠ **Uwaga**: Szczotka węglowa jest elementem eksploatacyjnym i należy ją wymienić po pewnym okresie użytkowania. Przed demontażem szczotki węglowej należy zapisać sposób podłączenia przewodów

10. Rozwiązywanie problemów

Opis problemu: Brak włókna cukrowego

1. Sprawdź, czy głowica obrotowa się obraca, a następnie zatrzymaj urządzenie, aby sprawdzić, czy głowica obrotowa jest gorąca.
2. Jeśli głowica wirująca się nie obraca: sprawdź, czy urządzenie jest włączone oraz czy napęd nie uległ uszkodzeniu.
3. Jeśli głowica wirująca nie jest gorąca: sprawdź, czy urządzenie jest włączone, czy głowica wirująca wydaje dźwięk oraz czy napięcie nie jest zbyt wysokie.
4. Odkręć pokrętło bezpiecznika na panelu lub podważ pokrywę bezpiecznika (w przypadku modelu nablatowego) w gnieździe, a następnie wyjmij bezpiecznik, aby sprawdzić, czy nie jest przepalony.

5. Zdejmij przegrodę i górną pokrywę, a następnie wyjmij pokrywę przez głowicę wirującą – w ten sposób uzyskasz wgląd w stan wewnętrzny urządzenia. Sprawdź, czy szczotka węglowa nie jest poluzowana lub czy działa prawidłowo; jeśli tak, wymień ją na nową.

Inne problemy:

Nr	Opis problemu	Rozwiązanie
1	Kontrolka przełącznika świeci się, brak ogrzewania, brak zapłonu.	Wymień szczotkę węglową.
2	Kontrolka przełącznika nie świeci się, głowica wirująca nie obraca się i nie nagrzewa się.	Wymień bezpiecznik.
3	Po włączeniu zasilania zapala się lampka, a wskazówka woltomierza drga.	Wymień zawór regulujący ciśnienie.
4	Brak ogrzewania, lampka świeci, głowica wirująca urządzenia obraca się.	Odpadło złącze.
5	Brak ogrzewania, lampka świeci, głowica wirująca urządzenia obraca się, zapłon działa.	Wymień szczotkę węglową.
6	Kontrolka jest włączona, ale głowica pralki nie obraca się ani nie nagrzewa.	Wymień zawór regulujący ciśnienie.
7	Kontrolka jest włączona, głowica pralki nie obraca się, ale nagrzewa się.	Złącza napędu są poluzowane lub napęd jest uszkodzony.
8	Słychać nietypowe odgłosy i głośny hałas.	Słupki amortyzatorów są nierówne.
9	Temperatura jest obecna, ale nie można osiągnąć żądanej temperatury.	Wymień zawór regulujący ciśnienie.
10	Kontrolka na przełączniku świeci się, nie ma ogrzewania, a głowica wirująca urządzenia obraca się.	Wymień szczotkę węglową.

11. Utylizacja zużytych urządzeń

Nie wyrzucaj tego urządzenia do systemu gospodarki odpadami komunalnymi. Należy je przekazać do punktu zbiórki i recyklingu urządzeń elektrycznych i elektronicznych. Należy sprawdzić symbol na produkcie, w instrukcji obsługi oraz na opakowaniu. Tworzywa sztuczne użyte do produkcji urządzenia można poddać recyklingowi zgodnie z umieszczonymi na nich oznaczeniami. Decydując się na recykling, w znacznym stopniu przyczyniasz się do ochrony środowiska.
Aby uzyskać informacje na temat lokalnego punktu recyklingu, skontaktuj się z władzami lokalnymi.

Tento uživatelský manuál byl přeložen pomocí strojového překladu. Vynaložili jsme veškeré úsilí, abychom zajistili přesnost překladu, ale upozorňujeme, že automatické překlady nejsou dokonalé a nemají nahradit lidské překladatele. Oficiální verze uživatelského manuálu je v angličtině. Případné rozdíly mezi přeloženou verzí a původním anglickým zněním nejsou právně závazné. Máte-li jakékoli dotazy ohledně přesnosti překladu, řiďte se prosím anglickou verzí, která je oficiálním zdrojem. Další jazykové verze jsou k dispozici na vyžádání na adrese info@expondo.com.

Technické údaje

Popis parametru	Hodnota parametru
Název výrobku	Stroj na výrobu cukrové vaty
Model	RCZC-1200-W
Rozměry (D x Š x V) [mm]	815 x 515 x 960
Hmotnost [kg]	12
Jmenovité napětí [V~] / frekvence [Hz]	230/50
Jmenovitý výkon[W]	1000

1. Všeobecný popis

Návod k použití je určen k zajištění bezpečného a bezproblémového používání zařízení. Výrobek je navržen a vyroben v souladu s přísnými technickými směrnicemi s využitím nejmodernějších technologií a komponentů. Navíc je vyráběn v souladu s nejpřísnějšími standardy kvality.

ZAŘÍZENÍ NEPOUŽÍVEJTE, DOKUD SI TENTO NÁVOD K POUŽITÍ DŮKLADNĚ NEPREČTETE A NEPOROZUMÍTE MU.

Chcete-li prodloužit životnost zařízení a zajistit jeho bezporuchový provoz, používejte jej v souladu s tímto návodem k použití a pravidelně provádějte údržbu. Technické údaje a specifikace uvedené v tomto návodu k použití jsou aktuální. Výrobce si vyhrazuje právo provádět změny související se zlepšováním kvality. Zařízení je navrženo tak, aby rizika hluku byla snížena na minimum, s ohledem na technologický pokrok a možnosti tlumení hluku.

Legenda


Výrobek splňuje příslušné bezpečnostní normy.


Před použitím si přečtěte návod.


Výrobek musí být recyklován.


VAROVÁNÍ! nebo **POZOR!** nebo **PAMATUJTE!** Platí pro danou situaci.
(obecný výstražný symbol)


POZOR! Nebezpečí úrazu elektrickým proudem!


POZOR! Horký povrch, nebezpečí popálení!


Používejte pouze v interiéru.

NEZAPOMEŇTE! Výkresy v tomto návodu slouží pouze pro ilustrační účely a v některých detailech se mohou lišit od skutečného výrobku.

2. Bezpečnost při používání

POZOR! Přečte si všechny výstrahy, které se týkají bezpečnosti, a také všechny návody. Nedodržení varování a pokynů může mít za následek úraz elektrickým proudem, požár a/nebo vážné zranění či dokonce smrt.

POZOR! Přečte si všechny výstrahy, které se týkají bezpečnosti, a také všechny návody. Nedodržení varování a pokynů může mít za následek vážné zranění nebo dokonce smrt.

Výraz „zařízení“ nebo „výrobek“ se v upozorněních a v popisu příručky vztahuje na následující zboží:
Stroj na cukrovou vatu

2.1. Elektrická bezpečnost

a) Zástrčka musí pasovat do zásuvky. Zástrčku v žádném případě nijak neupravujte. Používání originálních zástrček a odpovídajících zásuvek snižuje riziko úrazu elektrickým proudem.
b) Vyhněte se dotyku uzemněných prvků, jako jsou trubky, topidla, kotle a ledničky. Riziko úrazu elektrickým proudem se zvyšuje, pokud je uzemněné zařízení vystaveno dešti, je v přímém kontaktu s mokrým povrchem nebo pracuje ve vlhkém prostředí. Vniknutí vody do zařízení zvyšuje riziko jeho poškození a úrazu elektrickým proudem.
c) Nedotýkejte se zařízení mokrýma nebo vlhkýma rukama.
d) Kabel používejte pouze v souladu s jeho určeným účelem. Nikdy jej nepoužívejte k přenášení zařízení nebo k vytahování zástrčky ze zásuvky. Kabel udržujte mimo dosah zdrojů tepla, oleje, ostrých hran nebo pohyblivých částí. Poškozené nebo zamotané kabely zvyšují riziko úrazu elektrickým proudem.
e) Pokud s přístrojem pracujete venku, ujistěte se, že používáte prodlužovací kabel vhodný pro venkovní použití. Použití prodlužovacího kabelu vhodného pro venkovní použití snižuje riziko úrazu elektrickým proudem.
f) Pokud nelze zabránit používání přístroje ve vlhkém prostředí, je třeba použít proudový chránič (RCD). Použití proudového chrániče snižuje riziko úrazu elektrickým proudem.
g) Z bezpečnostních důvodů musí být plášť tohoto zařízení uzemněn.

2.2. Bezpečnost na pracovišti

a) Dbejte na to, aby bylo pracoviště uklizené a dobře osvětlené. Neuklizené nebo špatně osvětlené pracoviště může vést k nehodám. Snažte se předvídat, co se může stát, sledujte dění kolem sebe a při práci se zařízením se řiďte zdravým rozumem.
b) Zařízení nepoužívejte v prostředí s nebezpečím výbuchu, například v přítomnosti hořlavých kapalin, plynů nebo prachu.
c) Pokud zjistíte poškození nebo nesprávnou funkci, zařízení okamžitě vypněte a bezodkladně to oznamte nadřízenému.
d) V případě jakýchkoli pochybností ohledně správného fungování zařízení se obraťte na servisní službu výrobce.
e) Opravy zařízení smí provádět pouze servisní středisko výrobce. Nepokoušejte se provádět žádné opravy sami!
f) V případě vzniku požáru použijte k jeho uhašení výhradně práškové nebo oxiduhlíkové (CO_2) hasicí přístroje vhodné pro použití na zařízení pod napětím.
g) Dětem a neoprávněným osobám je zakázán vstup na pracoviště. (Rozptýlení může vést ke ztrátě kontroly nad zařízením).
h) Zařízení používejte v dobře větraném prostoru.
i) Pravidelně kontrolujte stav bezpečnostních štítků. Jsou-li štítky nečitelné, je nutné je vyměnit.
j) Tento návod si prosím uschovejte pro budoucí použití. Pokud bude toto zařízení předáno třetím osobám, musí být spolu s ním předán i tento návod.

k) Toto zařízení používejte pouze v interiéru a k účelu, ke kterému je určeno.



Zapamatujte si! Při používání zařízení chraňte děti a ostatní osoby v okolí.

2.3. Osobní bezpečnost

a) Zařízení nepoužívejte, pokud jste unavení, nemocní nebo pod vlivem alkoholu, omamných látek či léků, které mohou výrazně snížit vaši schopnost zařízení obsluhovat.
b) Zařízení není určeno k obsluze osobami (včetně dětí) s omezenými duševními a smyslovými schopnostmi nebo osobami bez příslušných zkušeností a/nebo znalostí, pokud nejsou pod dohledem osoby odpovědné za jejich bezpečnost nebo pokud nebyly poučeny o způsobu obsluhy zařízení.
c) Při práci se zařízením se řiďte zdravým rozumem a buďte ostražití. Dočasná ztráta soustředění při používání zařízení může vést k vážným zraněním.
d) Abyste zabránili náhodnému zapnutí zařízení, před připojením k napájecímu zdroji se ujistěte, že je vypínač v poloze OFF.
e) Nepřeceňujte své schopnosti. Při používání zařízení udržujte rovnováhu a vždy stůjte pevně na nohou. Tím zajistíte lepší kontrolu nad zařízením v neočekávaných situacích.
f) Nenoste volný oděv ani šperky. Vlasy, oděv a rukavice udržujte mimo dosah pohyblivých částí. Volný oděv, šperky nebo dlouhé vlasy se mohou zachytit v pohyblivých částech.
g) Před zapnutím zařízení odstraňte veškeré seřizovací nástroje nebo klíče. Nástroj nebo klíč ponechaný v rotující části zařízení může způsobit zranění.
h) Zařízení není hračka. Děti by měly být pod dohledem, aby si se zařízením nehrály.

2.4. Bezpečné používání zařízení

a) Je nutné se přesvědčit, zda je kolo na zařízení umístěno stabilně. Pro daný úkol používejte vhodné nástroje. Správně zvolené zařízení provede úkol, pro který bylo navrženo, lépe a bezpečněji.
b) Nepoužívejte zařízení, pokud vypínač nefunguje správně (nezapíná a nevypíná zařízení). Zařízení, která nelze zapnout a vypnout pomocí vypínače, jsou nebezpečná, neměla by být provozována a musí být opravena.
c) Před seřizováním, výměnou příslušenství nebo uskladněním přístroje odpojte přístroj ze zásuvky. Tím snížíte riziko jeho náhodného zapnutí.
d) Pokud zařízení nepoužíváte, uložte jej na bezpečném místě, mimo dosah dětí a osob, které nejsou s tímto zařízením seznámeny a nečetly návod k použití. V rukou nezkušených uživatelů může zařízení představovat nebezpečí.
e) Udržujte zařízení v dobrém technickém stavu. Před každým použitím zkontrolujte, zda není poškozené, a zejména zkontrolujte, zda nejsou prasklé některé části nebo prvky a zda neexistují jiné okolnosti, které by mohly ovlivnit bezpečný provoz zařízení. Pokud zjistíte poškození, před použitím zařízení odevzdejte k opravě.
f) Uchovávejte zařízení mimo dosah dětí.
g) Opravy nebo údržbu zařízení by měly provádět kvalifikované osoby, a to výhradně s použitím originálních náhradních dílů. Tím zajistíte bezpečné používání.
h) Aby byla zajištěna provozní integrita zařízení, neodstraňujte tovární ochranné kryty a neuvolňujte žádné šrouby.
i) Při přepravě a manipulaci se zařízením mezi skladem a místem určení dodržujte zásady bezpečnosti a ochrany zdraví při práci pro ruční přepravu, které platí v zemi, kde bude zařízení používáno.
j) Vyhněte se situacím, kdy by se zařízení během provozu zastavilo v důsledku nadměrného zatížení. Mohlo by dojít k přehřátí hnacích prvků a poškození zařízení
k) Nedotýkejte se pohyblivých částí ani příslušenství, pokud není zařízení odpojeno od zdroje napájení.
l) Během práce je zakázáno se zařízením pohybovat, nastavovat jej nebo s ním otáčet.
m) Nenechávejte tento přístroj během provozu bez dozoru.
n) Zařízení pravidelně čistěte, abyste zabránili trvalému usazování nečistot.
o) Toto zařízení není hračka. Čištění a údržbu nesmějí provádět děti bez dohledu dospělé osoby
p) POZNÁMKA: Během provozu se některé části zařízení velmi zahřívají – Varování: nebezpečí popálení! Nedotýkejte se těchto částí holýma rukama!
q) Veškerý obalový materiál uchovávejte mimo dosah dětí, aby se předešlo riziku úrazu (např. udušení).
r) POZOR! NEBEZPEČÍ PRO ŽIVOT! Při čištění zařízení nikdy neponořujte do vody ani jiných kapalin.

s) Toto zařízení nepoužívejte k sušení, ohřívání nebo vysoušení předmětů.

Nepoužívejte, pokud se hlava neotáčí!

POZOR! I přes bezpečnou konstrukci zařízení a jeho ochranné prvky a navzdory použití dalších prvků chránících obsluhu stále existuje malé riziko úrazu nebo zranění při používání zařízení. Při používání zařízení buďte ostražití a řiďte se zdravým rozumem.

3. Pokyny k použití

Stroj na cukrovou vatu se používá k výrobě cukrové vaty, oblíbené sladké pochoutky, kterou často najdete na festivalech, poutích a jiných akcích. Proces spočívá v zahřátí cukru na vysokou teplotu, dokud nezačne karamelizovat, a následném roztahování do tenkých vláken, která rychle ztuhnou a vytvoří nadýchanou cukrovou vatu.
Stroj na cukrovou vatu umožňuje vytvářet různé příchutě přidáním barviv a aromatických látek do cukru. Nejoblíbenější příchutě jsou: jahoda, vanilka, malina, citron, pomeranč, máta, žvýkačka.
Uživatel nese odpovědnost za jakékoli škody vzniklé v důsledku nesprávného použití zařízení.

4. Popis zařízení

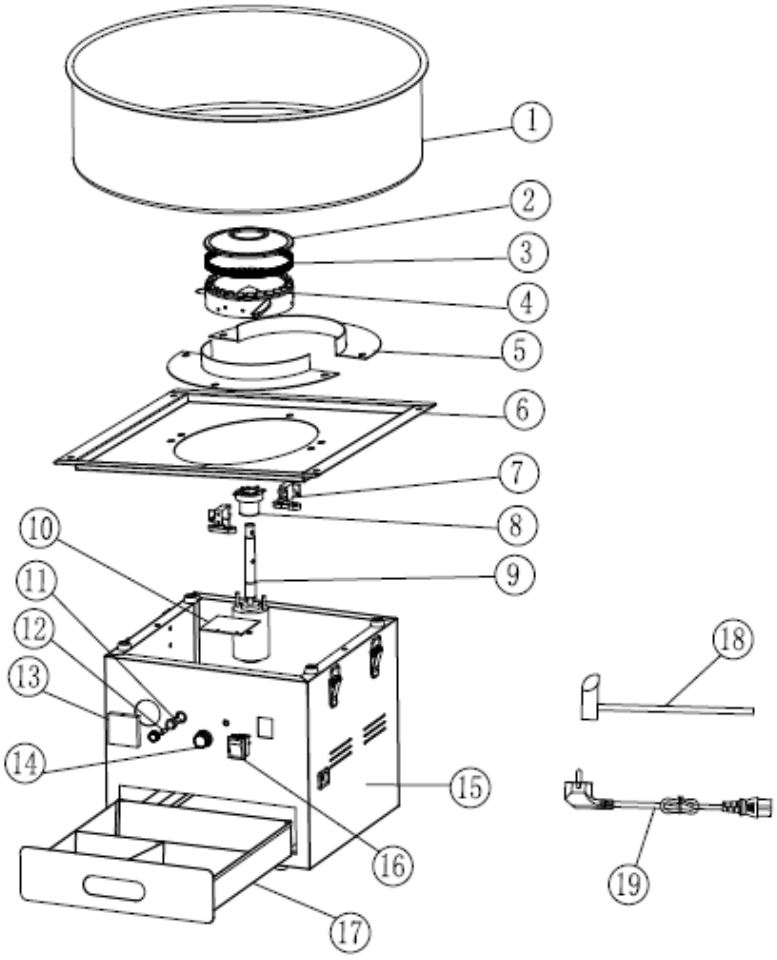

1. Nerezová mísa
2. Víko rotující hlavy
3. Síťovaná deska rotující hlavy
4. Rotující hlava
5. Ochranná deska
6. Kryt hlavního tělesa
7. Uhlíkový kartáč
8. Kartáčový kroužek
9. Motor
10. Deska s plošnými spoji
11. Držák pojistky
12. Pojistka
13. Voltmetr
14. Ovládací knoflík
15. Hlavní těleso stroje na cukrovou vatu
16. Hlavní vypínač
17. Úložná krabička
18. Lžíce na cukr z nerezové oceli
19. Napájecí kabel

Sestavte vozík podle níže uvedeného schématu:

1. Pomocí šroubů (M5*12*) a šroubů (*M5*35) namontujte držák tak, jak je znázorněno na obrázku. Postup montáže je na obou stranách stejný.

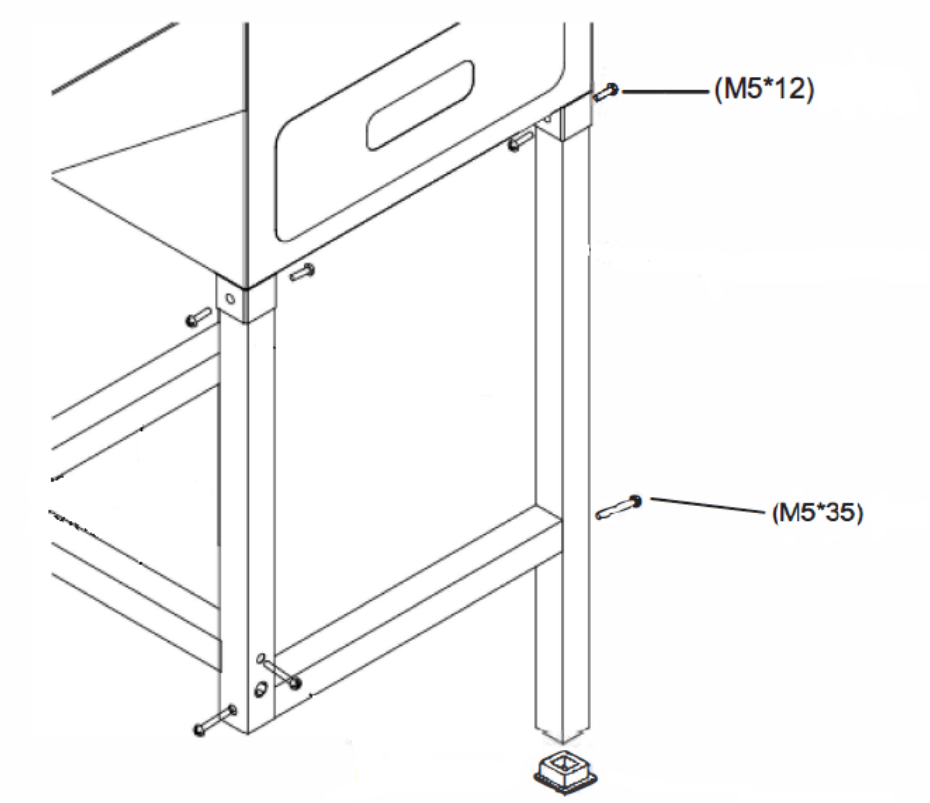

2. Namontujte dvě kolečka pod rám pomocí dvou šroubů (M8*90). Dbejte na to, abyste šrouby řádně utáhli.

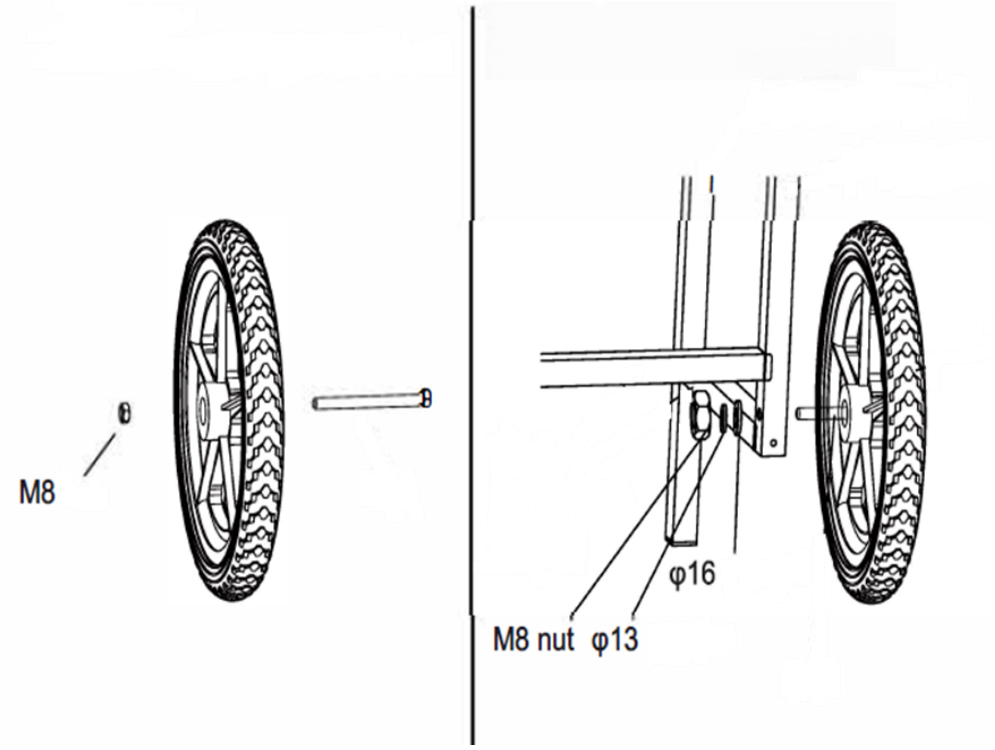

3. Namontujte stolek na levou stranu hlavního tělesa a na pravou stranu namontujte tlačnou rukojeť pomocí 8 ks šroubů (M5*12)

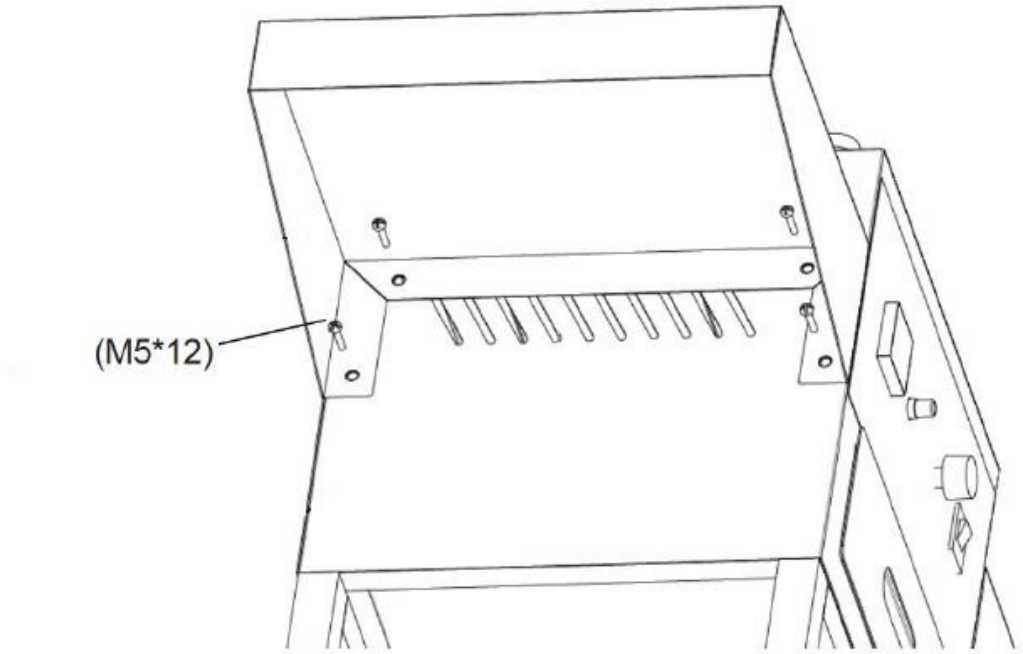

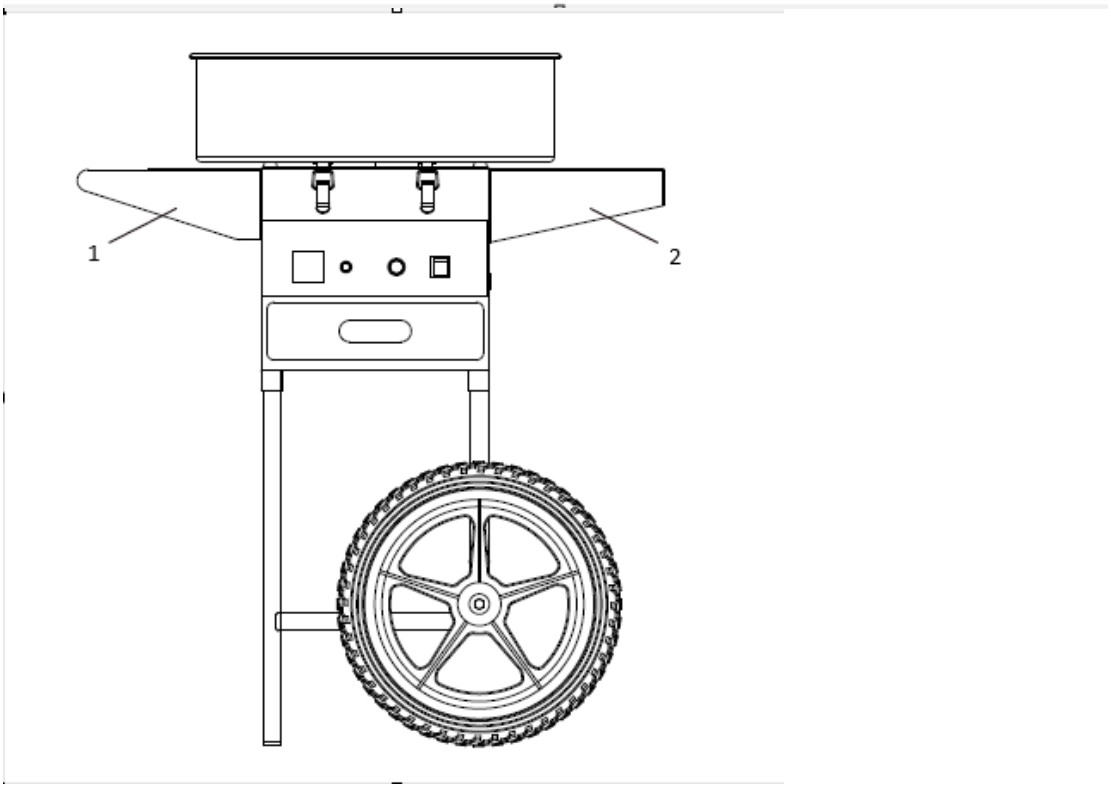

1 – Stolek
2 – Tlačná rukojeť

4. Umístěte nerezovou vanu na horní část skříně a upevněte ji pomocí 4 zajišťovacích

spon na obou stranách.

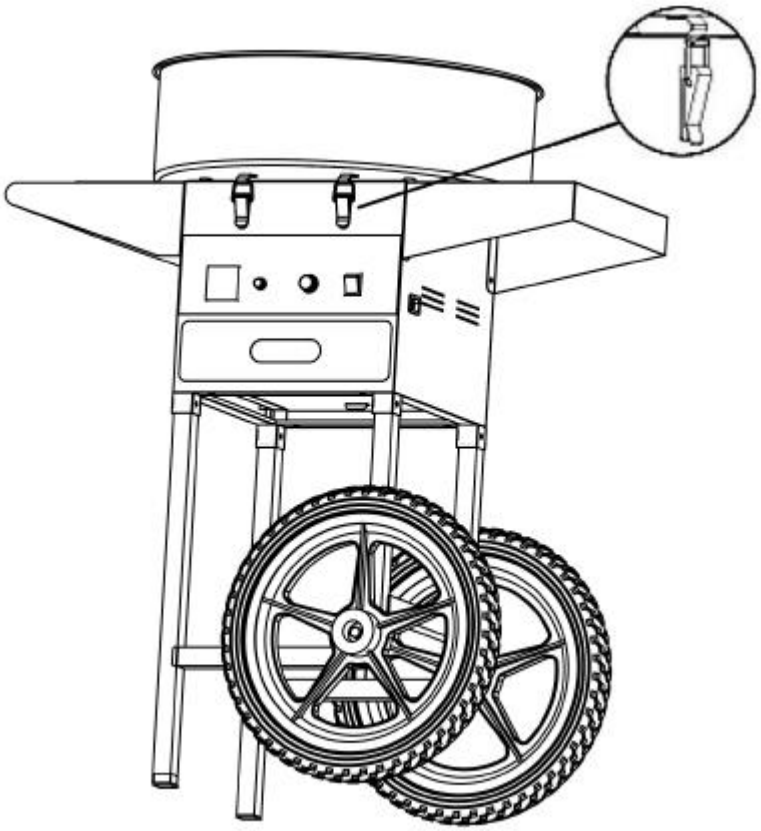

5. Po dokončení celé montáže je zařízení připraveno k použití. Ostatní součásti, které budou použity během provozu nebo údržby, prosím řádně uschovejte.

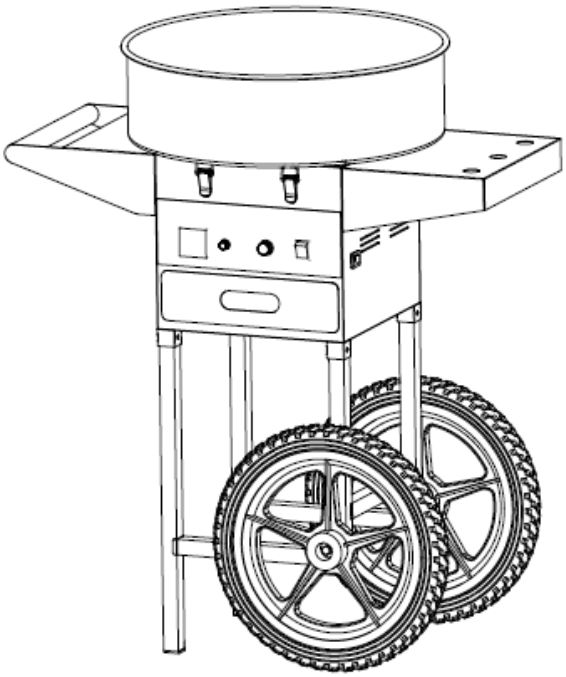

5. Příprava k použití

UMÍSTĚNÍ ZAŘÍZENÍ

Teplota okolí nesmí přesáhnout 40 °C a relativní vlhkost by měla být nižší než 85 %. Zajistěte dobré větrání v místnosti, ve které se zařízení používá. Mezi každou stranou zařízení a stěnou nebo jinými předměty by měla být vzdálenost alespoň 10 cm. Zařízení by mělo být vždy používáno na rovném, stabilním, čistém, nehořlavém a suchém povrchu a mělo by být mimo dosah dětí a osob s omezenými duševními a smyslovými funkcemi. Umístěte zařízení tak, abyste měli vždy přístup k napájecí zástrčce. Napájecí kabel připojený k zařízení musí být řádně uzemněn a musí odpovídat technickým údajům na štítku výrobku. Před prvním použitím zařízení rozmontujte a všechny jeho součásti vyčistěte.

6. Používání zařízení

POZOR! Při prvním použití může být cítit zápach spáleniny. To je normální a po krátké době by mělo zmizet. Zajistěte dobré větrání místnosti.

1) Stisknutím spínače zapněte přístroj a počkejte 1–2 minuty. Sledujte, zda přístroj běží plynule, když se otáčí jeho rotační hlava. Pokud jsou vibrace příliš silné, je třeba přístroj seřídit. Je nutné zajistit, aby byl přístroj stabilně umístěn.
2) Nastavte knoflík napětí na maximum; hodnota na voltmetru se bude měnit podle nastavení. Nechte přístroj 2–3 minuty zahřát. Po zahřátí lze napětí nastavit podle teplotních požadavků uživatele.
3) Nejprve nasypte půl čajové lžičky cukru a vyzkoušejte, jak se zařízení zahřívá a jak se cukr rozpouští. Až bude vše v pořádku, nasypte lžičku čistého bílého cukru do středu rotující hlavy.
4) Zhruba po 3 sekundách začne cukrová vata vystřikovat ven. Vezměte bambusovou tyčinku a několikrát s ní otočte podél vnitřní stěny misky. Poté tyčinku položte vodorovně a otáčejte s ní nad rotující hlavou, aby se vytvořila cukrová vata. Nakláněním tyčinky lze vytvářet různé tvary.
5) Jakmile vyrobíte potřebné množství cukrové vaty, zařízení vypněte.

7. Poznámky

1) Udržujte děti v bezpečné vzdálenosti od přístroje.
2) Elektrický kabel se nesmí dostat do blízkosti horkého povrchu přístroje. Dbejte na to, aby se elektrický kabel a zástrčka nedostaly do styku s vodou ani jinými tekutinami. Přístroj NEPOUŽÍVEJTE, pokud je kabel nebo zástrčka poškozená.
3) Před zasunutím zástrčky do zásuvky musí být přístroj správně nainstalován. Pokud přístroj nepoužíváte nebo před čištěním, vypněte vypínač, odpojte napájení, počkejte, až se rotující hlava přestane otáčet, a počkejte, až přístroj vychladne.
4) Během provozu se NEDOTÝKEJTE povrchu přístroje ani rotující hlavy. Nevkládejte ruce do mísy, dokud z ní nezmizí cukr. Během provozu s přístrojem NEPOHYBUJTE.
5) Nikdy se nedotýkejte zástrčky ani kabelu mokrýma rukama.
6) Dočasný výkon motoru zařízení činí 80 %. Je vhodné se vyvarovat extrémně dlouhého nepřetržitého provozu. Pro prodloužení životnosti stroje by měl motor po každé hodině provozu odpočívat 20 minut.

7) Před čištěním se ujistěte, že je zařízení odpojeno ze zásuvky. Stroj nesmí dlouhodobě běžet bez zátěže.
8) Při čištění nepoužívejte čisticí prostředky, aby nedošlo k omylem spolknutí jejich zbytků, které by mohly zůstat na zařízení.
9) Pokud stroj na výrobu cukrové vaty nevyrábí žádnou cukrovou vatu, vypněte zařízení a spálený cukr odstraňte měkkým hadříkem.

8. Přeprava a skladování

Při přepravě zařízení je třeba zabránit jeho otřesům, nárazům a převrácení. Skladujte jej na řádně větraném místě se suchým vzduchem a bez přítomnosti korozivních plynů.

9. ČISTĚNÍ A ÚDRŽBA

a) Před každým čištěním, seřizováním nebo výměnou příslušenství, případně pokud zařízení nepoužíváte, odpojte síťovou zástrčku a nechte zařízení zcela vychladnout.
   - Počkejte, až se rotující části zastaví.
b) K čištění povrchu používejte pouze nekorozivní čisticí prostředky.
c) K mytí zařízení používejte pouze jemné, pro styk s potravinami vhodné čisticí prostředky.
d) Po vyčištění zařízení je třeba všechny části před dalším použitím zcela vysušit.
e) Zařízení skladujte na suchém a chladném místě, chráněném před vlhkostí a přímým slunečním zářením.
f) Zařízení nestříkejte proudem vody ani jej neponořujte do vody.
g) Zabraňte vniknutí vody do zařízení otvorem v krytu zařízení.
h) Větrací otvory vyčistěte kartáčem a stlačeným vzduchem.
i) Zařízení je nutné pravidelně kontrolovat, aby se ověřila jeho technická funkčnost a odhalila případná poškození.
j) Na čistění používejte měkký a vlhký hadřík.
k) K čištění nepoužívejte ostré a/nebo kovové předměty (např. drátěný kartáč nebo kovovou špachtli), protože by mohly poškodit povrchový materiál zařízení.
l) Zařízení nečistěte kyselými látkami, přípravky pro lékařské účely, ředidly, palivem, oleji ani jinými chemickými látkami, protože by mohlo dojít k poškození zařízení.

TIPY PRO ČIŠTĚNÍ KE SNÍŽENÍ PROBLÉMŮ S PŘIPÁLENINAMI A VIBRACEMI

A. Po dokončení provozu pomalu nalijte malé množství vody na odstředivou hlavu před jejím vypnutím, abyste zabránili usazování připálených zbytků cukru.
B. Pokud je odstředivá hlava ucpaná, vypněte přístroj, otevřete odstředivou hlavu a odstraňte připálený cukr.
C. Přístroj nemyjte čisticími prostředky, jako je prací prášek.
D. Přístroj neoplachujte přímo vodou.

Způsob čištění odstředivé hlavy 1:

1. Vypněte přístroj, odšroubujte 4 šrouby (A) na sestavě odstředivé hlavy, sejměte kryt hlavy (B) a otřete jej čistým hadříkem.
2. Odmontujte kryt odstředivé hlavy (C) z přístroje a otřete jej čistým hadříkem.
3. Vyčistěte odstředivou hlavu (D) a otřete její povrch i ostatní části čistým hadříkem.

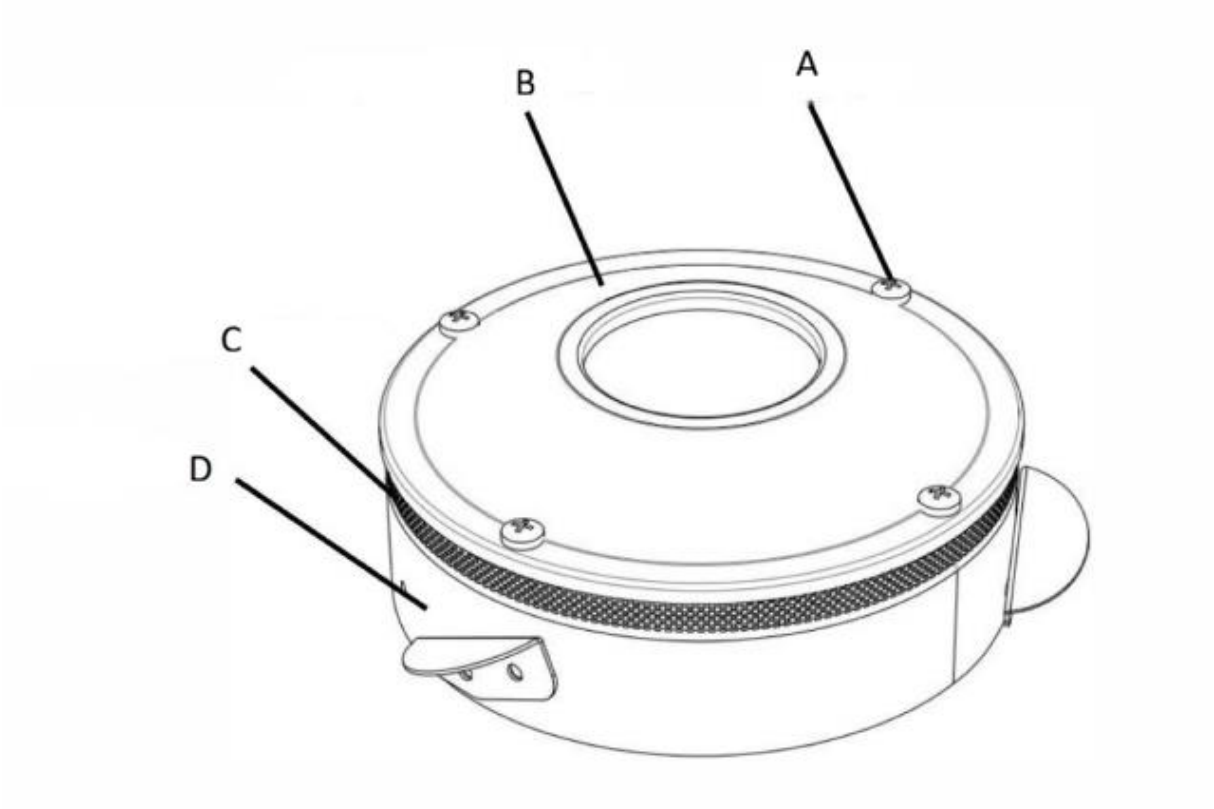

Způsob čištění odstředivé hlavy 2:

1. Pro účinné vyčištění hlavy nalijte po použití přibližně 100 ml vody do horké a rotující hlavy. Odpařující se voda vyčistí vnitřek hlavy.
2. Vypněte přístroj.
3. Jakmile hlava vychladne, otřete ji měkkým, vlhkým hadříkem.

UPOZORNĚNÍ: Zařízení vyčistěte po každém použití, bez ohledu na to, zda bylo použito pouze jednou nebo několikrát. Nedodržení těchto pokynů může vést k usazování karamelizovaného cukru, což může způsobit poruchu stroje (cukrová vata se nebude točit, v extrémních případech může dojít k trvalému poškození hlavy).
Za veškeré škody vzniklé v důsledku nedodržení těchto pokynů nese odpovědnost uživatel.

UPOZORNĚNÍ TÝKAJÍCÍ SE UHLÍKOVÉHO KARTÁČE

V případě, že se při pravidelné údržbě a používání vyskytnou následující situace, vyměňte uhlíkový kartáč včas:

1. Uhlíkový kartáč vytváří relativně velké jiskry a kouř.
2. Kontaktní plocha uhlíkové kartáče na sběracím kroužku je menší než 70 %.
3. Nesprávný tlak pružiny uhlíkové kartáče atd.

VÝMĚNA UHLÍKOVÉ KARTÁČE

1. Odšroubujte šrouby upevňující deflektor a horní kryt a sejměte deflektor i horní kryt.

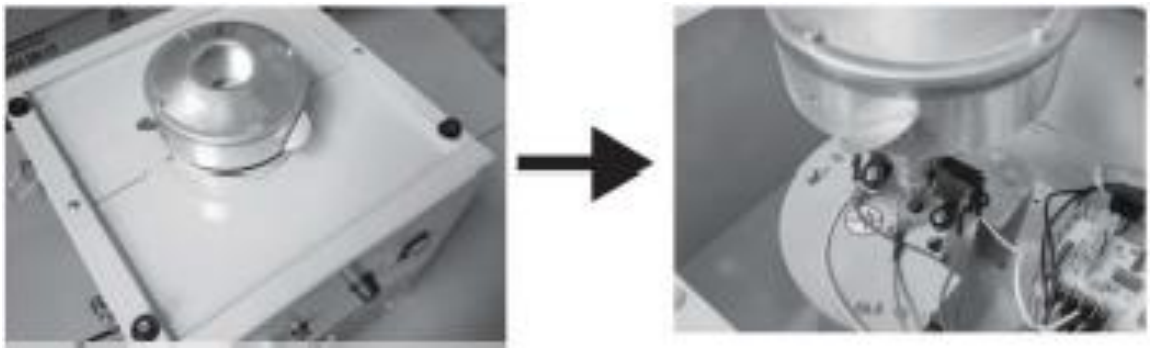

2. Odpojte připojovací konec uhlíkové kartáče, odšroubujte upevňovací šrouby a vyjměte starou uhlíkovou kartáči. (Pro usnadnění montáže a demontáže lze nejprve odšroubovat upevňovací šroub otočné hlavy, čímž se zvětší pracovní prostor.)

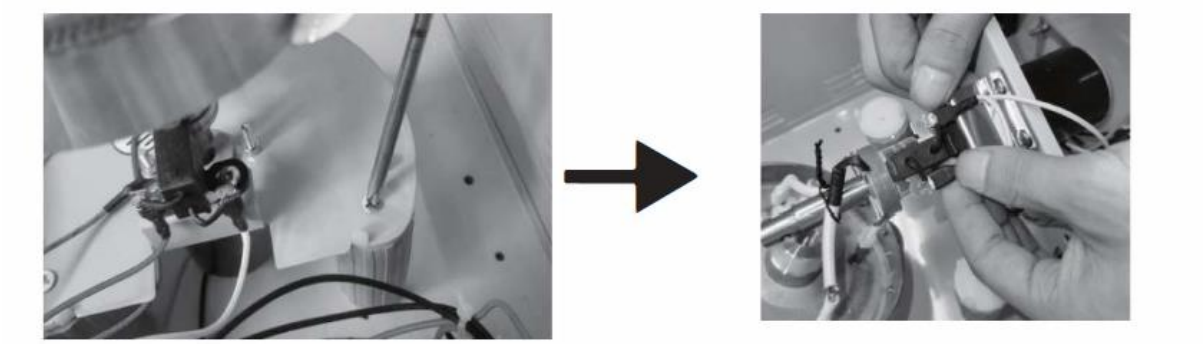

3. Vyměňte uhlíkový kartáč za nový, nasaďte jej na místo, upevněte šrouby a zapojte připojovací konec.

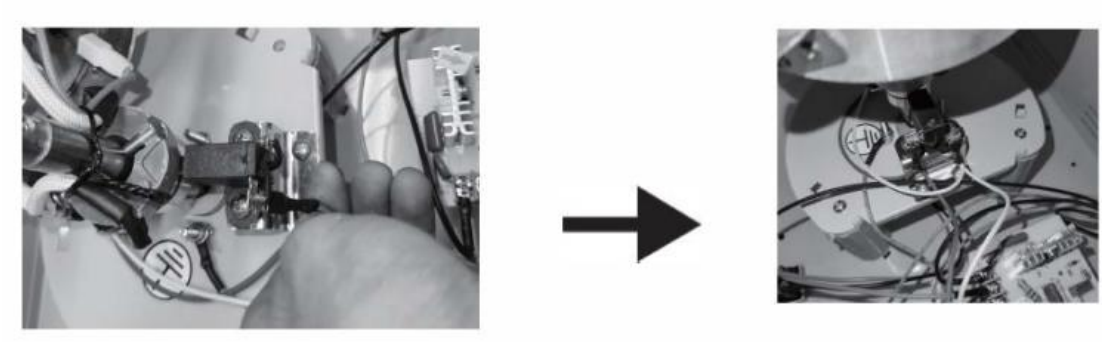

4. Zkontrolujte montáž nového uhlíkového kartáče. (Zda je pružina správně napnutá a zda je kontakt v pořádku.)

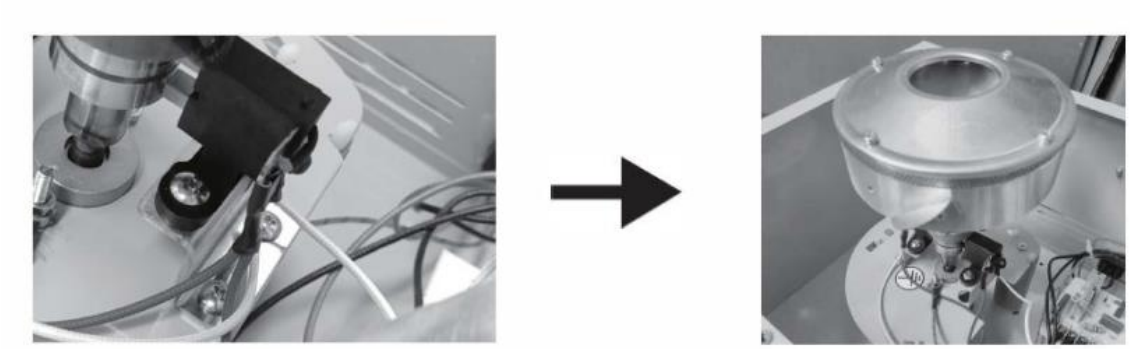

5. Znovu namontujte horní kryt a přepážku a dokončete výměnu uhlíkového kartáče.



⚠ **Poznámka**: Uhlíkový kartáč je spotřební materiál a po určité době používání by měl být vyměněn. Před demontáží uhlíkového kartáče si poznamenejte způsob zapojení

10. Řešení problémů

Popis problému: Chybí vlákno cukru

1. Zkontrolujte, zda se rotační hlava otáčí, a zastavte stroj, abyste zjistili, zda je rotační hlava horká.
2. Pokud se odstředivá hlava neotáčí: zkontrolujte, zda je přístroj zapnutý a zda není poškozen motor.
3. Pokud není odstředivá hlava horká: zkontrolujte, zda je přístroj zapnutý, zda odstředivá hlava nevydává zvonivý zvuk a zda není napětí příliš vysoké.
4. Odšroubujte knoflík pojistky na panelu nebo vypáčte kryt pojistky (u stolního typu) v zásuvce a poté vyjměte pojistku, abyste zkontrolovali, zda není spálená.

5. Demontujte přepážku a horní kryt a vyjměte kryt přes rotační hlavu; poté uvidíte vnitřní stav přístroje. Zkontrolujte, zda není uhlíkový kartáč uvolněný nebo nefunkční; pokud ano, vyměňte jej za nový.

Další problémy:

Č.	Popis problému	Řešení
1	Kontrolka na spínači svítí, ale nedochází k ohřevu ani zapálení.	Vyměňte uhlíkový kartáč.
2	Kontrolka na spínači nesvítí, odstředivá hlava se neotáčí a nedochází k ohřevu.	Vyměňte pojistku.
3	Po zapnutí napájení se rozsvítí kontrolka a ručička voltmetru se chvěje.	Vyměňte regulační ventil tlaku.
4	Neohřívá se, kontrolka svítí, odstředivá hlava se otáčí.	Uvolněná svorka.
5	Neohřívá se, kontrolka svítí, odstředivá hlava se otáčí, dochází k zapálení.	Vyměňte uhlíkový kartáč.
6	Kontrolka je rozsvícená, ale odstředivá hlava se neotáčí ani neohřívá.	Vyměňte regulační ventil tlaku.
7	Kontrolka je rozsvícená, odstředivá hlava se neotáčí, ale ohřívá se.	Svorky motoru jsou uvolněné nebo je motor poškozený.
8	Vyskytuje se neobvyklý hluk a hlasitý hluk.	Tlumiče nárazů jsou nevyrovnané.
9	Teplota je přítomna, ale požadovaná teplota není dosažena.	Vyměňte regulační ventil tlaku.
10	Kontrolka je rozsvícená, nedochází k ohřevu a rotační hlava stroje se otáčí.	Vyměňte uhlíkové kartáče.

11. Likvidace použitých zařízení

Toto zařízení nevyhazujte do komunálního odpadu. Odevzdejte jej do sběrného místa pro recyklaci elektrických a elektronických zařízení. Zkontrolujte symbol na výrobku, v návodu k použití a na obalu. Plasty použité při výrobě zařízení lze recyklovat v souladu s jejich označením. Rozhodnutím pro recyklaci významně přispíváte k ochraně životního prostředí.
Informace o místním recyklačním zařízení získáte u místních úřadů.

Ce manuel d'utilisation a été traduit à l'aide d'un outil de traduction automatique. Nous avons tout mis en œuvre pour garantir l'exactitude de la traduction, mais veuillez noter que les traductions automatiques ne sont pas parfaites et ne visent pas à remplacer les traducteurs humains. La version officielle du manuel d'utilisation est en anglais. Les éventuelles différences entre la version traduite et l'original anglais n'ont aucune valeur juridique. Si vous avez des questions concernant l'exactitude de la traduction, veuillez vous référer à la version anglaise, qui fait office de référence officielle. D'autres versions linguistiques sont disponibles sur demande via info@expondo.com.

Caractéristiques techniques

Description du paramètre	Valeur du paramètre
Nom de produit	Machine à barbe à papa
Modèle	RCZC-1200-W
Dimensions (L x l x H) [mm]	815 x 515 x 960
Poids [kg]	12
Tension nominale [V~] / fréquence [Hz]	230/50
Puissance nominale [W]	1000

1. Description générale

Le manuel d'utilisation est conçu pour vous aider à utiliser l'appareil en toute sécurité et sans problème. Le produit est conçu et fabriqué conformément à des directives techniques strictes, à l'aide de technologies et de composants de pointe. De plus, il est fabriqué dans le respect des normes de qualité les plus rigoureuses.

N'UTILISEZ PAS L'APPAREIL AVANT D'AVOIR LU ATTENTIVEMENT ET BIEN COMPRIS LE PRÉSENT MANUEL D'UTILISATION.

Afin de prolonger la durée de vie de l'appareil et de garantir son bon fonctionnement, veuillez l'utiliser conformément au présent manuel d'utilisation et effectuer régulièrement les opérations d'entretien. Les caractéristiques techniques et les spécifications figurant dans ce manuel d'utilisation sont à jour. Le fabricant se réserve le droit d'apporter des modifications visant à améliorer la qualité. L'appareil est conçu pour réduire au minimum les risques d'émissions sonores, en tenant compte des progrès technologiques et des possibilités de réduction du bruit.

Légende


Le produit est conforme aux normes de sécurité applicables.


Lire les instructions avant utilisation.


Le produit doit être recyclé.


AVERTISSEMENT ! ou **ATTENTION !** ou **N'OUBLIEZ PAS !** À appliquer selon la situation. (symbole d'avertissement général)


ATTENTION ! Risque de choc électrique !


ATTENTION ! Surface chaude, risque de brûlures !



À utiliser uniquement à l'intérieur.



N'OUBLIEZ PAS ! Les illustrations figurant dans ce manuel sont fournies à titre indicatif uniquement et peuvent, sur certains détails, différer du produit réel.

2. Sécurité d'utilisation



ATTENTION ! Lire tous les avertissements de sécurité et toutes les instructions. Le non-respect des avertissements et des instructions peut entraîner un choc électrique, un incendie et/ou des blessures graves, voire la mort.



ATTENTION ! Lire tous les avertissements de sécurité et toutes les instructions. Le non-respect des mises en garde et des instructions peut entraîner des blessures graves, voire la mort.

Le terme "dispositif" ou "produit" dans les avertissements et dans la description du manuel fait référence à l'intitulé suivant:
Machine à barbe à papa

2.1. Sécurité électrique

a) La fiche doit être adaptée à la prise. Ne pas modifier la fiche de quelque manière que ce soit. L'utilisation de fiches d'origine et de prises adaptées réduit le risque de choc électrique.
b) Évitez de toucher des éléments mis à la terre tels que les tuyaux, les radiateurs, les chaudières et les réfrigérateurs. Le risque de choc électrique est accru si l'appareil mis à la terre est exposé à la pluie, en contact direct avec une surface humide ou utilisé dans un environnement humide. La pénétration d'eau dans l'appareil augmente le risque de dommages matériels et de choc électrique.
c) Ne pas toucher à l'appareil avec des mains mouillées ou humides.
d) Utilisez le câble uniquement conformément à l'usage prévu. Ne l'utilisez jamais pour transporter l'appareil ou pour débrancher la fiche d'une prise. Tenez le câble à l'écart des sources de chaleur, de l'huile, des arêtes vives ou des pièces mobiles. Les câbles endommagés ou emmêlés augmentent le risque de choc électrique.
e) Si vous utilisez l'appareil à l'extérieur, veillez à utiliser une rallonge adaptée à un usage extérieur. L'utilisation d'une rallonge adaptée à un usage extérieur réduit le risque de choc électrique.
f) S'il est inévitable d'utiliser l'appareil dans un environnement humide, un disjoncteur différentiel (RCD) doit être installé. L'utilisation d'un disjoncteur différentiel réduit le risque de choc électrique.
g) Le boîtier de cet équipement doit être mis à la terre pour des raisons de sécurité.

2.2. Sécurité au travail

a) Veillez à ce que le lieu de travail soit bien rangé et bien éclairé. Un lieu de travail en désordre ou mal éclairé peut entraîner des accidents. Essayez d'anticiper ce qui pourrait se passer, observez ce qui se passe autour de vous et faites preuve de bon sens lorsque vous utilisez l'appareil.
b) N'utilisez pas l'appareil dans une zone présentant un risque d'explosion, par exemple en présence de liquides, de gaz ou de poussières inflammables.
c) Si vous constatez des dommages ou un dysfonctionnement, éteignez immédiatement l'appareil et signalez-le sans délai à un responsable.
d) En cas de doute quant au bon fonctionnement de l'appareil, veuillez contacter le service d'assistance du fabricant.
e) Seul le centre de service après-vente du fabricant est habilité à réparer l'appareil. N'essayez pas d'effectuer vous-même des réparations !
f) En cas d'incendie, utilisez exclusivement des extincteurs à poudre ou au dioxyde de carbone (CO_2) adaptés aux équipements sous tension pour l'éteindre.
g) Il est interdit aux enfants et aux personnes non autorisées d'accéder à un poste de travail. (Toute distraction peut entraîner une perte de contrôle de l'appareil.)

h) Utilisez l'appareil dans un local bien aéré.
i) Vérifiez régulièrement l'état des étiquettes de sécurité. Si les étiquettes sont illisibles, elles doivent être remplacées.
j) Veuillez conserver ce manuel à portée de main pour pouvoir vous y référer ultérieurement. Si cet appareil est cédé à des tiers, le mode d'emploi doit être remis en même temps.
k) Utilisez cet appareil uniquement à l'intérieur et conformément à l'usage auquel il est destiné.



Important ! Lors de l'utilisation de l'appareil, veillez à la sécurité des enfants et des personnes présentes.

2.3. Sécurité personnelle

a) N'utilisez pas l'appareil si vous êtes fatigué, malade ou sous l'influence de l'alcool, de stupéfiants ou de médicaments susceptibles d'altérer considérablement votre capacité à utiliser l'appareil.
b) Cet appareil n'est pas destiné à être utilisé par des personnes (y compris des enfants) présentant des capacités mentales ou sensorielles limitées, ni par des personnes ne disposant pas de l'expérience et/ou des connaissances nécessaires, à moins qu'elles ne soient surveillées par une personne responsable de leur sécurité ou qu'elles aient reçu des instructions sur le fonctionnement de l'appareil.
c) Lorsque vous utilisez l'appareil, faites preuve de bon sens et restez vigilant. Une perte de concentration, même momentanée, pendant l'utilisation de l'appareil peut entraîner des blessures graves.
d) Pour éviter toute mise en marche accidentelle de l'appareil, assurez-vous que le bouton marche/arrêt est en position « OFF » avant de le brancher à une source d'alimentation.
e) Ne surestimez pas vos capacités. Lorsque vous utilisez l'appareil, gardez votre équilibre et restez stable à tout moment. Cela vous permettra de mieux contrôler l'appareil en cas de situation imprévue.
f) Ne portez pas de vêtements amples ni de bijoux. Éloignez vos cheveux, vos vêtements et vos gants des pièces en mouvement. Les vêtements amples, les bijoux ou les cheveux longs risquent de se coincer dans les pièces en mouvement.
g) Retirez tous les outils de réglage ou clés avant de mettre l'appareil en marche. Un outil ou une clé laissé(e) dans la partie rotative de l'appareil peut causer des blessures.
h) Cet appareil n'est pas un jouet. Les enfants doivent être surveillés afin qu'ils ne jouent pas avec l'appareil.

2.4. Utilisation sûre de l'appareil

a) Assurez-vous que la roue est installée de maniere stable. Utilisez des outils adaptés à la tâche à accomplir. Un appareil correctement choisi effectuera la tâche pour laquelle il a été conçu de manière plus efficace et plus sûre.
b) N'utilisez pas l'appareil si le bouton marche/arrêt ne fonctionne pas correctement (s'il ne permet pas de mettre l'appareil en marche ou de l'arrêter). Les appareils qui ne peuvent pas être mis en marche ou arrêtés à l'aide du bouton marche/arrêt sont dangereux, ne doivent pas être utilisés et doivent être réparés.
c) Avant de régler l'appareil, de remplacer des accessoires ou de le ranger, débranchez-le de la prise de courant. Cela réduira le risque de le mettre en marche accidentellement.
d) Lorsqu'il n'est pas utilisé, rangez l'appareil dans un endroit sûr, hors de portée des enfants et des personnes qui ne le connaissent pas bien et qui n'ont pas lu le mode d'emploi. L'appareil peut présenter un danger s'il est utilisé par des personnes inexpérimentées.
e) Maintenez l'appareil en bon état technique. Avant chaque utilisation, vérifiez qu'il ne présente pas de dommages généraux et contrôlez en particulier s'il comporte des pièces ou des éléments fissurés, ainsi que tout autre problème susceptible d'affecter son fonctionnement en toute sécurité. Si vous constatez des dommages, faites réparer l'appareil avant de l'utiliser.
f) Gardez l'appareil hors de portée des enfants.
g) La réparation ou l'entretien de l'appareil doit être effectué par des personnes qualifiées, en utilisant exclusivement des pièces de rechange d'origine. Cela garantira une utilisation en toute sécurité.
h) Pour garantir l'intégrité fonctionnelle de l'appareil, ne retirez pas les protections montées en usine et ne desserrez aucune vis.

i) Lors du transport et de la manutention de l'appareil entre l'entrepôt et son lieu de destination, respectez les principes de santé et de sécurité au travail applicables aux opérations de transport manuel dans le pays où l'appareil sera utilisé.
j) Évitez les situations où l'appareil s'arrête pendant son utilisation en raison d'une charge excessive. Cela pourrait entraîner une surchauffe des éléments d'entraînement et endommager l'appareil
k) Ne touchez pas les pièces articulées ou les accessoires, sauf si l'appareil a été débranché de toute source d'alimentation.
l) Il est interdit de déplacer, de régler ou de faire pivoter l'appareil pendant son fonctionnement.
m) Ne laissez pas cet appareil sans surveillance lorsqu'il est en service.
n) Nettoyez régulièrement l'appareil pour éviter l'accumulation durable de salissures.
o) Cet appareil n'est pas un jouet. Le nettoyage et l'entretien ne doivent pas être effectués par des enfants sans la surveillance d'un adulte
p) REMARQUE : pendant son fonctionnement, certains éléments de l'appareil deviennent très chauds – Attention : risque de brûlure ! Ne touchez pas ces éléments à mains nues !
q) Conservez tous les matériaux d'emballage hors de portée des enfants afin d'éviter tout risque d'accident (par exemple, suffocation).
r) ATTENTION ! DANGER DE MORT ! Lors du nettoyage, ne plongez jamais l'appareil dans l'eau ou dans d'autres liquides.
s) N'utilisez pas cet appareil pour sécher, chauffer ou assécher des objets.



Ne pas utiliser si la tête ne tourne pas !



ATTENTION ! Malgré la conception sûre de l'appareil et ses dispositifs de protection, et malgré l'utilisation d'éléments supplémentaires protégeant l'utilisateur, il existe toujours un léger risque d'accident ou de blessure lors de l'utilisation de l'appareil. Restez vigilant et faites preuve de bon sens lorsque vous utilisez l'appareil.

3. Consignes d'utilisation

Une machine à barbe à papa sert à fabriquer de la barbe à papa, une friandise très appréciée que l'on trouve souvent lors de festivals, de fêtes foraines et d'autres événements. Le processus consiste à chauffer le sucre à haute température jusqu'à ce qu'il commence à caraméliser, puis à l'étirer en fins filaments qui durcissent rapidement pour former une barbe à papa moelleuse.
La machine à barbe à papa permet d'obtenir différentes variantes de saveurs en ajoutant des colorants et des arômes au sucre. Les saveurs les plus populaires sont : fraise, vanille, framboise, citron, orange, menthe et chewing-gum.
L'utilisateur est responsable de tout dommage résultant d'une utilisation non conforme de l'appareil.

4. Description de l'appareil

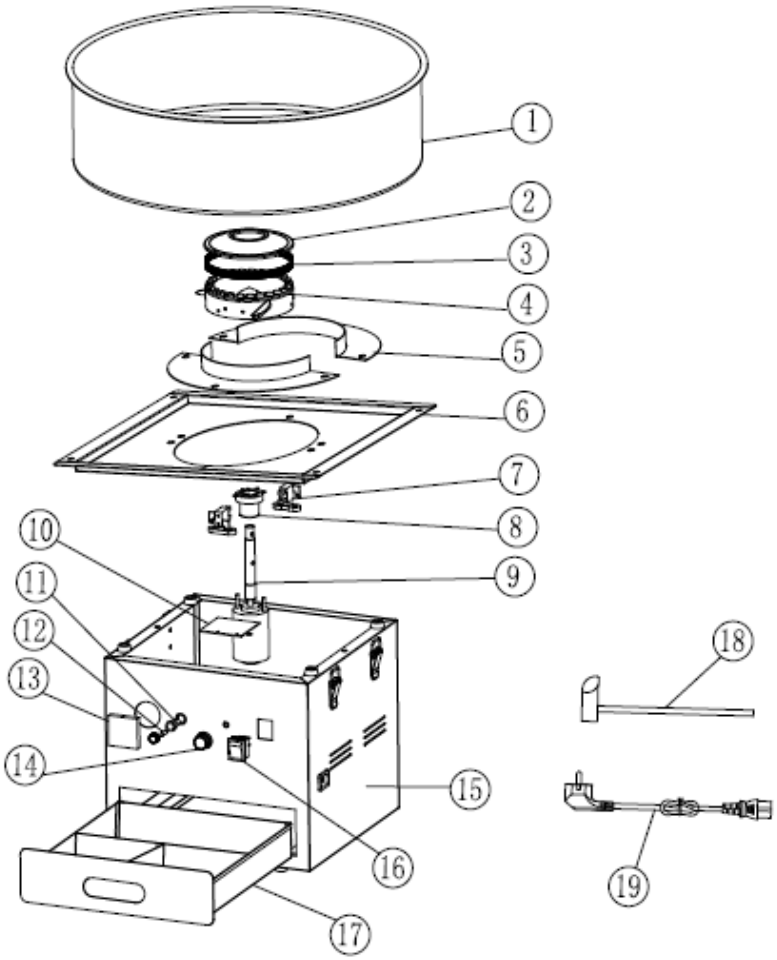

1. Bol en acier inoxydable
2. Couvercle de la tête rotative
3. Grille de la tête rotative
4. Tête rotative
5. Plaque de protection
6. Couvercle du corps principal
7. Balai de charbon
8. Bague à brosses
9. Moteur
10. Carte électronique
11. Porte-fusible
12. Fusible
13. Voltmètre
14. Bouton de commande
15. Corps principal de la machine à barbe à papa
16. Interrupteur d'alimentation
17. Boîte de rangement
18. Cuillère à sucre en acier inoxydable
19. Cordon d'alimentation

Veuillez monter le chariot comme indiqué sur le schéma ci-dessous :

1. Utilisez des vis (M5*12*) et des vis (*M5*35) pour installer le support comme indiqué sur l'illustration. Les étapes d'installation sont identiques des deux côtés.

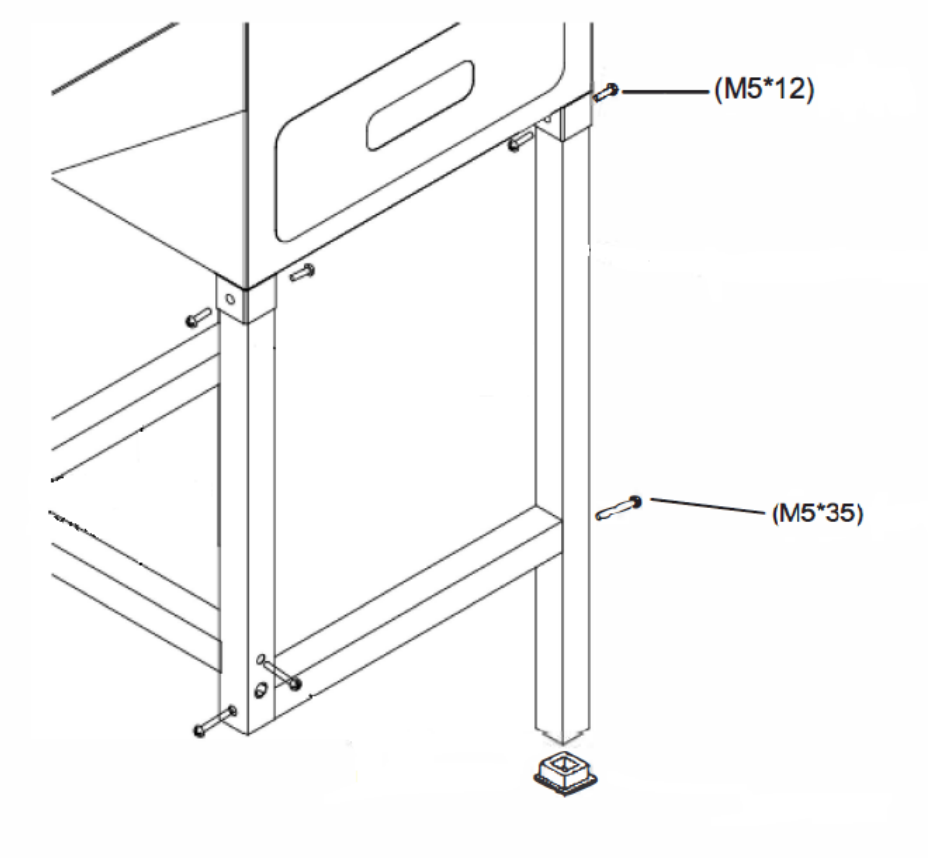

2. Fixez deux roues sous le châssis à l'aide de deux boulons (M8*90). Veillez à bien serrer les vis.

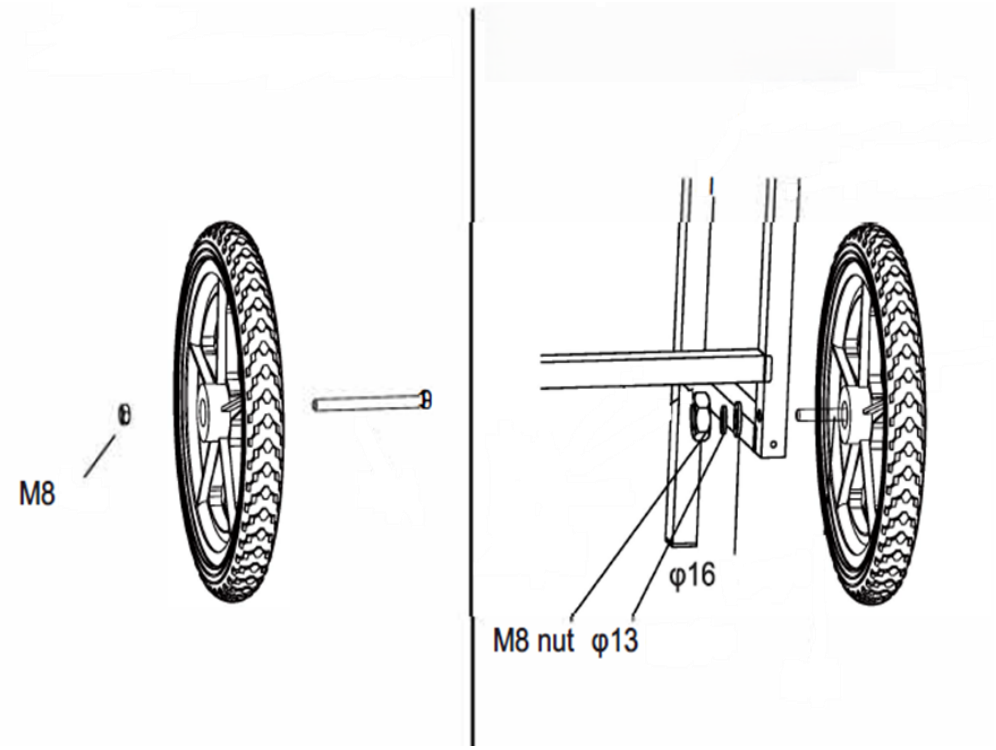

3. Installez la table sur le côté gauche du corps principal, puis fixez la poignée de poussée sur le côté droit à l'aide de 8 vis (M5*12).

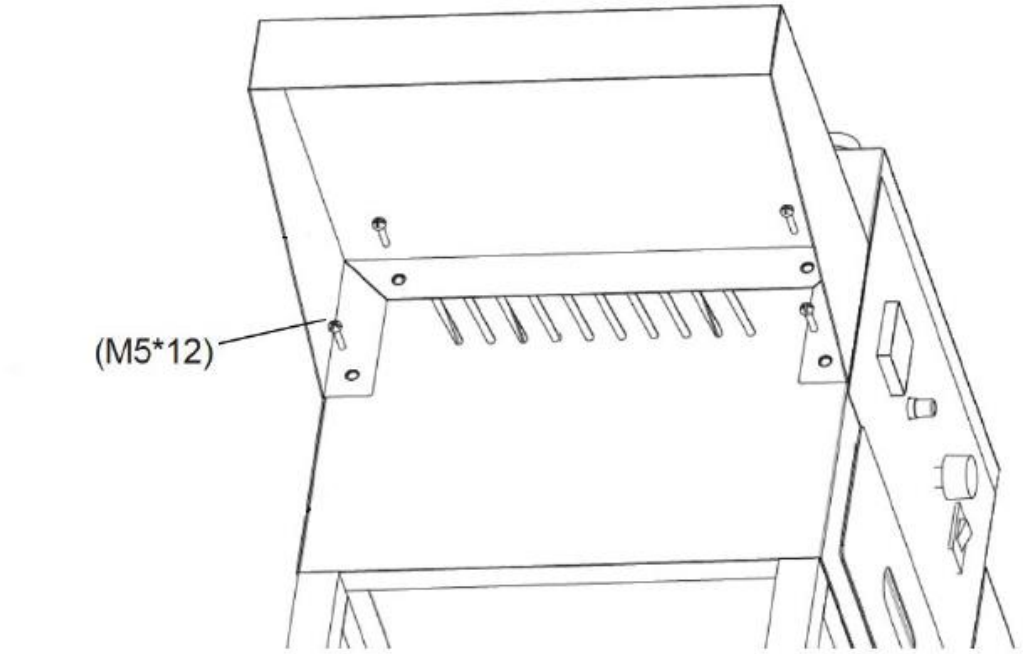

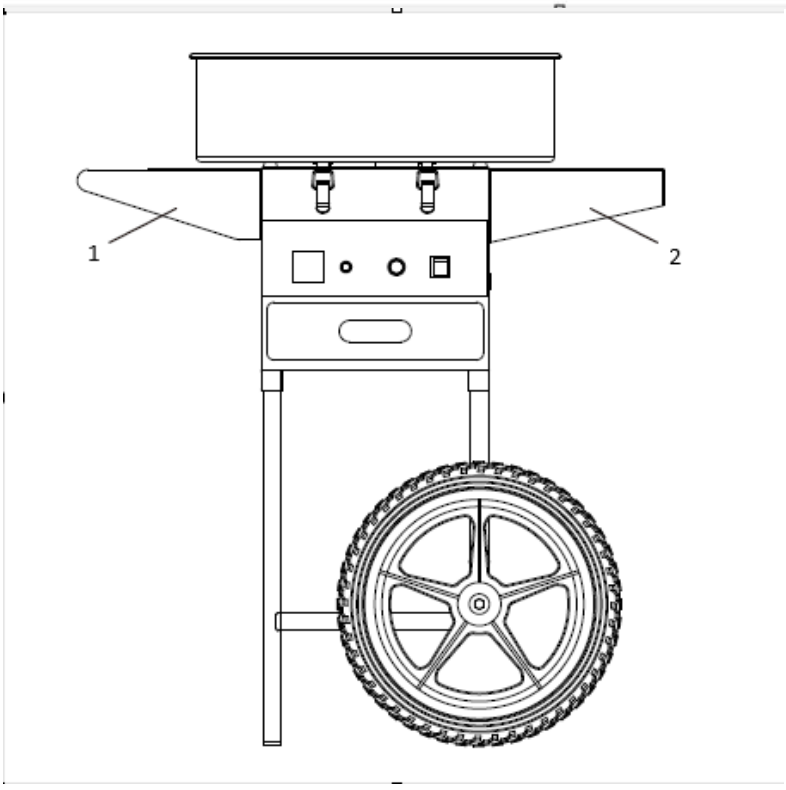

1 – Table
2 – Poignée de poussée

4. Placez le bac en acier inoxydable sur le dessus du caisson et fixez-le à l'aide des 4 clips de verrouillage situés de chaque côté.

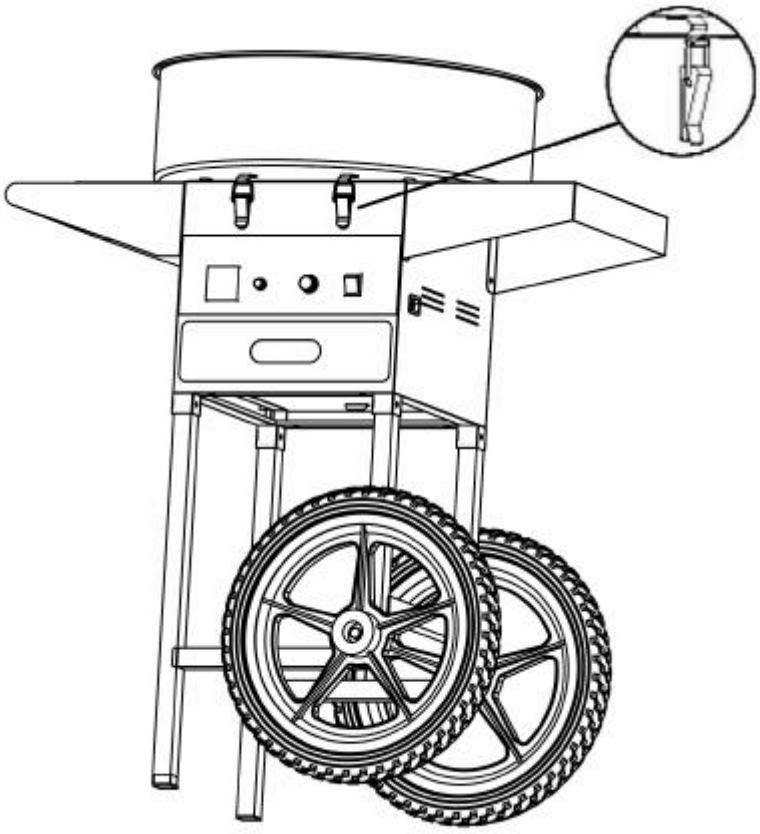

5. Une fois l’assemblage terminé, l’appareil est prêt à l’emploi. Veuillez conserver soigneusement les autres composants, qui seront utilisés lors du fonctionnement ou de l’entretien.

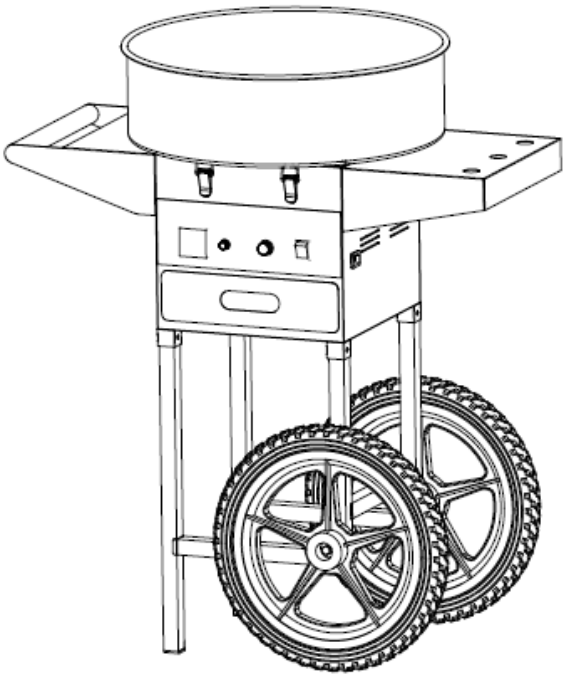

5. Préparation à l’utilisation

EMPLACEMENT DE L’APPAREIL
La température ambiante ne doit pas dépasser 40 °C et l'humidité relative doit être inférieure à 85 %. Veillez à ce que la pièce dans laquelle l'appareil est utilisé soit bien ventilée. Une distance d'au moins 10 cm doit être respectée entre chaque côté de l'appareil et le mur ou tout autre objet. L'appareil doit toujours être utilisé lorsqu'il est posé sur une surface plane, stable, propre, ignifuge et sèche, et être hors de portée des enfants et des personnes présentant des capacités mentales et sensorielles limitées. Positionnez l'appareil de manière à toujours avoir accès à la prise de courant. Le cordon d'alimentation relié à l'appareil doit être correctement mis à la terre et correspondre aux caractéristiques techniques figurant sur l'étiquette du produit.
Démontez l’appareil et tous ses composants, puis nettoyez-les avant la première utilisation.

6. Utilisation de l’appareil

ATTENTION ! Une odeur de brûlé peut se faire sentir lors de la première utilisation. Ce phénomène est normal et devrait disparaître après un court laps de temps. Veillez à ce que la pièce soit bien aérée.

1) Appuyez sur l'interrupteur pour mettre l'appareil en marche et attendez 1 à 2 minutes. Vérifiez si l'appareil fonctionne correctement lorsque la tête rotative tourne. Si les vibrations sont trop fortes, l'appareil doit être réglé. Assurez-vous que l'appareil est placé de manière stable.
2) Réglez le bouton de tension sur « Max » ; le voltmètre s'ajustera en fonction de ce réglage. Laissez l'appareil chauffer pendant 2 à 3 minutes. Une fois le préchauffage terminé, la tension peut être réglée en fonction des préférences de température de l'utilisateur.
3) Commencez par verser une demi-cuillère à café de sucre, puis vérifiez la température et la production de sucre. Lorsque tout est en ordre, versez une cuillerée de sucre blanc au centre de la tête rotative.
4) Au bout d’environ 3 secondes, la barbe à papa commence à jaillir. Prenez un bâtonnet en bambou et faites-le tourner plusieurs fois le long de la paroi intérieure du bol. Placez ensuite le bâtonnet à l'horizontale et faites-le tourner au-dessus de la tête de rotation pour former la barbe à papa. Vous pouvez créer différentes formes en inclinant les bâtonnets.
5) Une fois que vous avez obtenu la quantité de barbe à papa souhaitée, veuillez éteindre l'appareil.

7. Remarques

1) Tenez les enfants à l'écart de l'appareil.
2) Le câble d'alimentation ne doit pas entrer en contact avec la surface chaude de l'appareil. Veillez à ce que le câble d'alimentation et la fiche ne soient pas en contact avec de l'eau ou tout autre liquide. N'utilisez PAS l'appareil si le câble ou la fiche est endommagé.
3) La machine doit être correctement installée avant de brancher la fiche dans la prise. Lorsqu’elle n’est pas utilisée ou avant de la nettoyer, éteignez l’appareil, débranchez-le, attendez que la tête rotative cesse de tourner et laissez la machine refroidir.

4) Veuillez NE PAS toucher la surface de l'appareil ni la tête de rotation pendant son fonctionnement. Ne mettez pas les mains dans le bol tant qu'il reste du sucre. NE DÉPLACEZ PAS l'appareil pendant son fonctionnement.
5) Ne touchez jamais la fiche ou le câble avec les mains mouillées.
6) La puissance nominale du moteur de l'appareil s'élève à 80 %. Il est préférable d'éviter les périodes d'utilisation trop longues. Afin de prolonger la durée de vie de la machine, le moteur doit reposer pendant 20 minutes après chaque heure d'utilisation.
7) Avant tout nettoyage, assurez-vous que la fiche est débranchée. L'appareil ne doit pas fonctionner à vide pendant une longue période.
8) Il est interdit d'utiliser des produits nettoyants lors du nettoyage afin d'éviter que les résidus de ces produits restés sur l'appareil ne soient ingérés par erreur.
9) Si la machine à barbe à papa ne produit pas de barbe à papa, veuillez éteindre l'appareil et retirer le sucre brûlé à l'aide d'un chiffon doux.

8. Transport et stockage

Évitez de secouer, de heurter ou de retourner l'appareil lors de son transport. Stockez-le dans un endroit correctement ventilé, à l'air sec et exempt de tout gaz corrosif.

9. Nettoyage et entretien

a) Débranchez la fiche secteur et laissez l'appareil refroidir complètement avant chaque nettoyage, réglage ou remplacement d'accessoires, ou lorsque l'appareil n'est pas utilisé.
   - Attendez que les éléments rotatifs s'arrêtent.
b) Utilisez uniquement des produits nettoyants non corrosifs pour nettoyer la surface.
c) Utilisez uniquement des détergents doux et adaptés au contact alimentaire pour laver l'appareil.
d) Après le nettoyage de l'appareil, toutes les pièces doivent être complètement sèches avant de pouvoir l'utiliser à nouveau.
e) Rangez l'appareil dans un endroit sec et frais, à l'abri de l'humidité et de l'exposition directe au soleil.
f) Ne pulvérisez pas d'eau directement sur l'appareil et ne le plongez pas dans l'eau.
g) Veillez à ce que l'eau ne pénètre pas à l'intérieur de l'appareil par les orifices d'aération du boîtier.
h) Nettoyez les bouches d'aération à l'aide d'une brosse et d'air comprimé.
i) L'appareil doit faire l'objet d'inspections régulières afin de vérifier son bon fonctionnement et de détecter d'éventuels dommages.
j) Nettoyez avec un chiffon doux et légèrement humide.
k) N'utilisez pas d'objets pointus et/ou métalliques pour le nettoyage (par exemple, une brosse métallique ou une spatule en métal), car ils pourraient endommager le revêtement de l'appareil.
l) Ne nettoyez pas l'appareil avec des substances acides, des produits à usage médical, des diluants, du carburant, des huiles ou d'autres substances chimiques, car cela pourrait l'endommager.

CONSEILS DE NETTOYAGE POUR RÉDUIRE LES PROBLÈMES DE BRÛLURES ET DE VIBRATIONS

A. À la fin de l'opération, versez lentement une petite quantité d'eau sur la tête de centrifugation avant de l'éteindre afin d'éviter la formation de résidus de sucre brûlé.
B. Si la tête de centrifugation est bloquée, éteignez l'appareil et ouvrez la tête de centrifugation, puis nettoyez le sucre brûlé.
C. Ne lavez pas l'appareil avec des détergents tels que de la lessive en poudre.
D. Ne rincez pas l'appareil directement à l'eau.

Méthode de nettoyage de la tête de centrifugation n° 1 :

1. Éteignez l'appareil, dévissez les 4 vis (A) de l'ensemble de la tête de centrifugation, retirez le couvercle de la tête (B) et essuyez-le avec un chiffon propre.

2. Démontez le boîtier de la tête de centrifugation (C) de l’appareil et essuyez-le avec un chiffon propre.
3. Nettoyez la tête de centrifugation (D) et essuyez sa surface ainsi que les autres zones avec un chiffon propre.

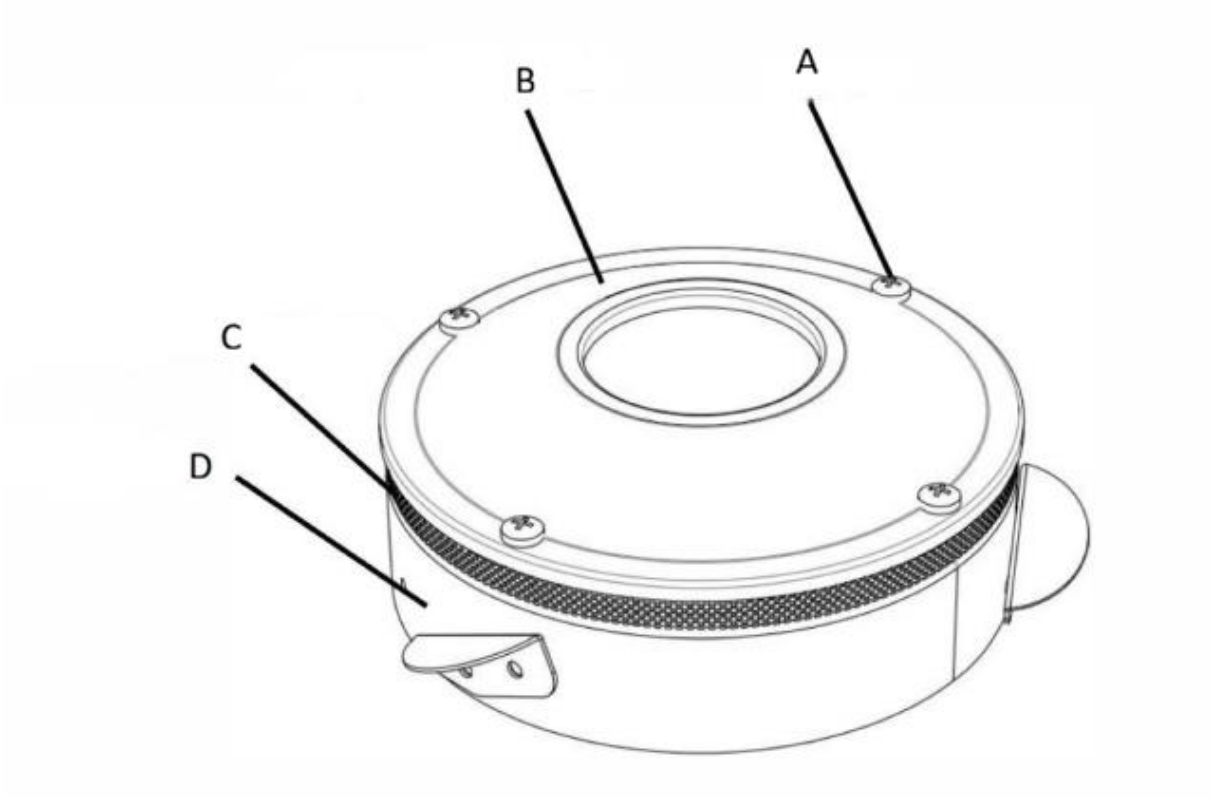

Méthode de nettoyage n° 2 **de la tête d'essorage :**

1. Pour un nettoyage efficace de la tête, versez environ 100 ml d'eau dans la tête d'essorage chaude et en rotation après utilisation. L'eau qui s'évapore nettoiera l'intérieur de la tête.
2. Éteignez l'appareil.
3. Une fois que la tête a refroidi, essuyez-la à l'aide d'un chiffon doux et humide.

ATTENTION : Nettoyez l'appareil après chaque utilisation, qu'il ait fonctionné une seule fois ou plusieurs fois. Le non-respect de ces instructions peut entraîner une accumulation de sucre caramélisé, ce qui peut nuire au bon fonctionnement de la machine (la barbe à papa ne tournera pas ; dans les cas extrêmes, la tête peut être endommagée de manière irréversible).
L'utilisateur est responsable de tous les dommages résultant du non-respect de ces instructions.

REMARQUE CONCERNANT LE BALAI DE CARBONE

Veuillez remplacer le balai de carbone à temps si les situations suivantes se produisent lors de l'inspection d'entretien de routine et de l'utilisation :

1. Le balai de carbone produit des étincelles et de la fumée relativement importantes.
2. La surface de contact du balai de charbon sur la bague collectrice est inférieure à 70 %.
3. Inadéquation de la pression du ressort du balai de charbon, etc.

REMPLACEMENT DU BALAI DE CHARBON

1. Retirez les vis fixant la chicane et le capot supérieur, puis retirez la chicane et le capot supérieur.

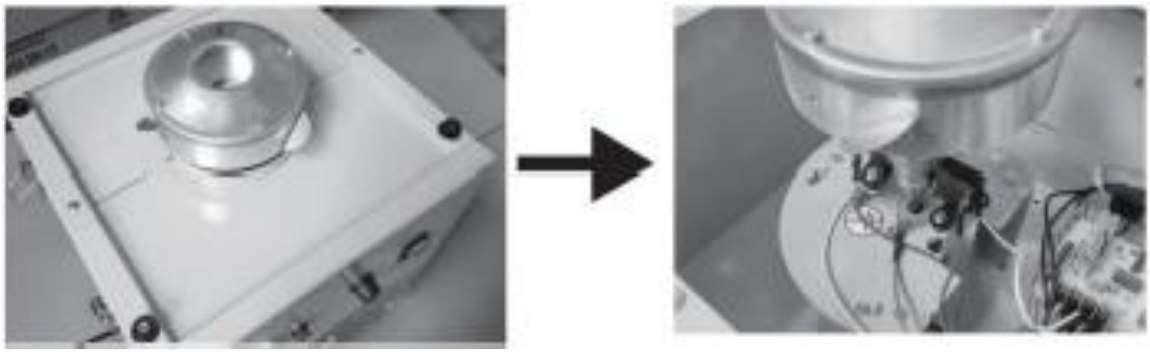

2. Retirez l'embout de connexion du balai de charbon, dévissez les vis de fixation, puis retirez l'ancien balai de charbon. (Afin de faciliter le montage et le démontage, la vis de fixation de la tête de rotation peut être retirée en premier pour agrandir l'espace de manœuvre)

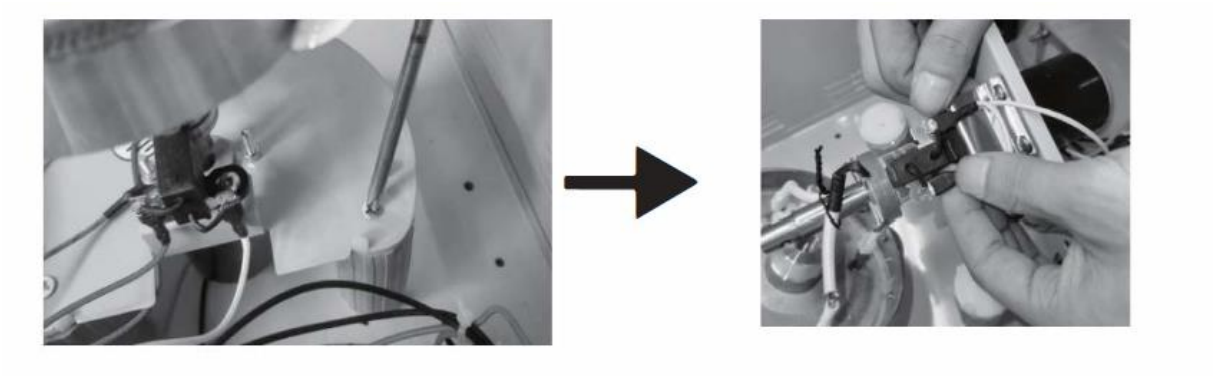

3. Mettez en place le nouveau balai de charbon, fixez-le à l'aide des vis, puis rebranchez l'embout de connexion.

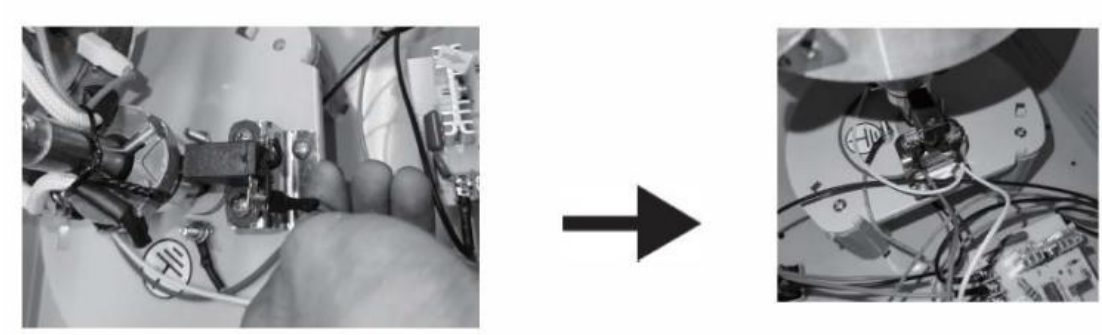

4. Vérifiez la bonne installation du nouveau balai de charbon (vérifiez que le ressort est bien tendu et que le contact est bon).

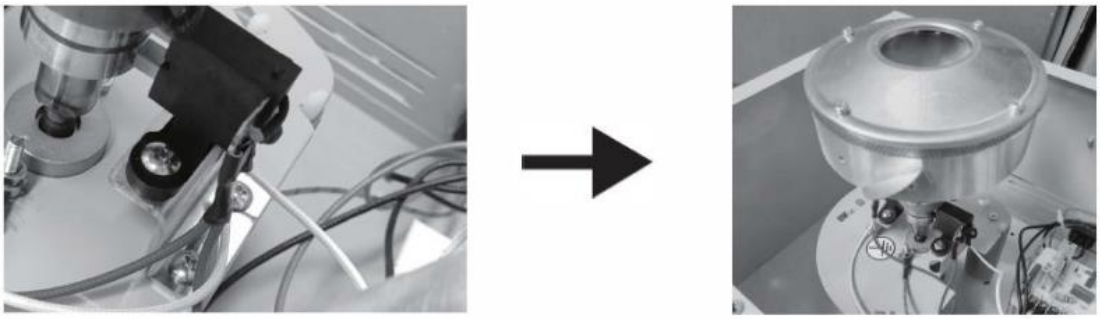

5. Remettez en place le couvercle supérieur et la chicane pour terminer le remplacement du balai de charbon.



⚠ **Remarque** : le balai de charbon est une pièce d'usure et doit être remplacé après une certaine durée d'utilisation. Notez bien la configuration du câblage avant de démonter le balai de charbon

10. Résolution de problèmes

Description du problème : absence de filament de sucre

1. Vérifiez si la tête de rotation tourne ou non, puis arrêtez la machine pour vérifier si la tête de rotation est chaude.
2. Si la tête de rotation ne tourne pas : vérifiez si la machine est sous tension et si le moteur est défectueux.
3. Si la tête de rotation n'est pas chaude : vérifiez si la machine est sous tension, si la tête de rotation émet un bourdonnement et si la tension est trop élevée.
4. Dévissez le bouton du fusible sur le panneau ou soulevez le couvercle du compartiment à fusibles (pour le modèle de comptoir) dans la prise, puis retirez le fusible pour vérifier s'il est grillé.

5. Retirez le déflecteur et le couvercle supérieur, puis retirez le couvercle par la tête de rotation ; vous pourrez alors voir l'état interne de la machine. Vérifiez si le balai de charbon est desserré ou défectueux ; si c'est le cas, remplacez-le par un neuf.

Autres problèmes :

N°	Description du problème	Solution
1	Le voyant de l'interrupteur est allumé, mais il n'y a ni chauffage ni allumage.	Remplacez le balai de charbon.
2	Le voyant de l'interrupteur ne s'allume pas, la tête d'essorage ne tourne pas et ne chauffe pas.	Remplacer le fusible.
3	Une fois l'appareil mis sous tension, le voyant s'allume et l'aiguille du voltmètre oscille.	Remplacer la soupape de régulation de pression.
4	Pas de chauffage, voyant allumé, la tête d'essorage tourne.	Borne déconnectée.
5	Pas de chauffage, voyant allumé, la tête d'essorage tourne, allumage.	Remplacer le balai de charbon.
6	Le voyant est allumé, mais la tête de la machine ne tourne pas et ne chauffe pas.	Remplacer la soupape de régulation de pression.
7	Le voyant est allumé, la tête de la machine ne tourne pas, mais chauffe.	Les bornes du moteur sont desserrées ou le moteur est défectueux.
8	Il y a un bruit anormal et un bruit fort.	Les montants des amortisseurs sont de niveau inégal.
9	La température est présente, mais la température souhaitée ne peut pas être atteinte.	Remplacez la soupape de régulation de pression.
10	Le voyant est allumé, il n'y a pas de chauffage et la tête de filage de la machine tourne.	Remplacez les balais de charbon.

11. Mise au rebut des appareils usagés

Ne jetez pas cet appareil avec les déchets ménagers. Déposez-le dans un point de collecte et de recyclage des appareils électriques et électroniques. Vérifiez le symbole figurant sur le produit, le mode d'emploi et l'emballage. Les plastiques utilisés pour la fabrication de l'appareil peuvent être recyclés conformément à leur marquage. En choisissant le recyclage, vous contribuez de manière significative à la protection de notre environnement.
Contactez les autorités locales pour obtenir des informations sur votre centre de recyclage local.

Il presente Manuale d'uso è stato tradotto tramite traduzione automatica. Abbiamo fatto tutto il possibile per garantire l'accuratezza della traduzione, ma si prega di tenere presente che le traduzioni automatiche non sono perfette e non intendono sostituire i traduttori umani. La versione ufficiale del Manuale d'uso è in inglese. Eventuali differenze tra la versione tradotta e l'originale in inglese non hanno valore legale. In caso di domande sull'accuratezza della traduzione, si prega di fare riferimento alla versione inglese, che costituisce il riferimento ufficiale. Versioni in altre lingue sono disponibili su richiesta scrivendo a info@expondo.com.

Dati tecnici

Descrizione del parametro	Valore del parametro
Nome del prodotto	Macchina per zucchero filato
Modello	RCZC-1200-W
Dimensioni (L x P x A) [mm]	815 x 515 x 960
Peso [kg]	12
Tensione nominale [V~] / frequenza [Hz]	230/50
Potenza nominale [W]	1000

1. Descrizione generale

Il manuale d'uso è stato concepito per facilitare un utilizzo sicuro e senza problemi dell'apparecchio. Il prodotto è stato progettato e realizzato in conformità a rigorose linee guida tecniche, utilizzando tecnologie e componenti all'avanguardia. Inoltre, è prodotto nel rispetto dei più severi standard di qualità.

NON UTILIZZARE L'APPARECCHIO SE NON DOPO AVER LETTO E COMPRESO APPROFONDITAMENTE IL PRESENTE MANUALE D'USO.

Per prolungare la durata del dispositivo e garantirne il corretto funzionamento, utilizzarlo secondo le indicazioni del presente manuale d'uso ed eseguire regolarmente gli interventi di manutenzione. I dati tecnici e le specifiche riportati nel presente manuale d'uso sono aggiornati. Il produttore si riserva il diritto di apportare modifiche finalizzate al miglioramento della qualità. Il dispositivo è progettato per ridurre al minimo i rischi legati alle emissioni acustiche, tenendo conto dei progressi tecnologici e delle opportunità di riduzione del rumore.

Legenda


Il prodotto è conforme alle norme di sicurezza pertinenti.


Leggere le istruzioni prima dell'uso.


Il prodotto deve essere riciclato.


AVVERTENZA! o **ATTENZIONE!** o **RICORDARE!** A seconda della situazione specifica.
(segnale di avvertenza generale)


ATTENZIONE! Pericolo di scossa elettrica!



ATTENZIONE! Superficie calda, rischio di ustioni!



Utilizzare esclusivamente in ambienti interni.



ATTENZIONE! I disegni contenuti nel presente manuale hanno solo scopo illustrativo e in alcuni dettagli potrebbero differire dal prodotto reale.

2. Sicurezza d'uso



ATTENZIONE! Leggere tutte le avvertenze relative alla sicurezza e tutte le istruzioni. La mancata osservanza delle avvertenze e delle istruzioni può causare scosse elettriche, incendi e/o lesioni gravi o addirittura la morte.



ATTENZIONE! Leggere tutte le avvertenze relative alla sicurezza e tutte le istruzioni. La mancata osservanza delle avvertenze e delle istruzioni può causare lesioni gravi o addirittura la morte.

I termini «apparecchio» o «prodotto» utilizzati nelle avvertenze e nelle istruzioni si riferiscono a:
Macchina per lo zucchero filato

2.1. Sicurezza elettrica

a) La spina deve essere compatibile con la presa. Non modificare la spina in alcun modo. L'uso di spine originali e di prese compatibili riduce il rischio di scossa elettrica.
b) Evitare di toccare elementi collegati a terra quali tubi, riscaldatori, caldaie e frigoriferi. Il rischio di scossa elettrica aumenta se il dispositivo collegato a terra è esposto alla pioggia, a contatto diretto con una superficie bagnata o funziona in un ambiente umido. L'ingresso di acqua nel dispositivo aumenta il rischio di danni al dispositivo stesso e di scossa elettrica.
c) Non toccare il dispositivo con mani bagnate o umide.
d) Utilizzare il cavo esclusivamente secondo l'uso previsto. Non utilizzarlo mai per trasportare il dispositivo o per estrarre la spina dalla presa. Tenere il cavo lontano da fonti di calore, olio, spigoli vivi o parti in movimento. I cavi danneggiati o aggrovigliati aumentano il rischio di scossa elettrica.
e) Se si lavora con il dispositivo all'aperto, assicurarsi di utilizzare una prolunga adatta all'uso esterno. L'uso di una prolunga adatta all'uso esterno riduce il rischio di scossa elettrica.
f) Se non è possibile evitare l'uso del dispositivo in un ambiente umido, è necessario installare un interruttore differenziale (RCD). L'uso di un interruttore differenziale riduce il rischio di scossa elettrica.
g) Per motivi di sicurezza, l'involucro di questa apparecchiatura deve essere collegato a terra.

2.2. Sicurezza sul posto di lavoro

a) Assicurarsi che il posto di lavoro sia ordinato e ben illuminato. Un posto di lavoro disordinato o scarsamente illuminato può causare incidenti. Cercare di prevedere ciò che potrebbe accadere, osservare ciò che sta accadendo e usare il buon senso quando si lavora con il dispositivo.
b) Non utilizzare il dispositivo in una zona a rischio di esplosione, ad esempio in presenza di liquidi, gas o polveri infiammabili.
c) Se si riscontrano danni o un funzionamento anomalo, spegnere immediatamente il dispositivo e segnalarlo senza indugio a un responsabile.
d) In caso di dubbi sul corretto funzionamento del dispositivo, contattare il servizio di assistenza del produttore.
e) Solo il centro di assistenza del produttore è autorizzato a riparare il dispositivo. Non tentare alcuna riparazione da soli!
f) In caso di incendio, utilizzare esclusivamente estintori a polvere o ad anidride carbonica (CO_2) adatti all'uso su dispositivi sotto tensione per spegnerlo.

g) È vietato l'accesso alla postazione di lavoro ai bambini o a persone non autorizzate. (Una distrazione potrebbe causare la perdita di controllo sul dispositivo).
h) Utilizzare il dispositivo in un locale ben ventilato.
i) Controllare regolarmente lo stato delle etichette di sicurezza. Se le etichette sono illeggibili, devono essere sostituite.
j) Si prega di conservare il presente manuale a disposizione per future consultazioni. Se l'apparecchio viene ceduto a terzi, il manuale deve essere consegnato insieme ad esso.
k) Utilizzare l'apparecchio esclusivamente in ambienti chiusi e per l'uso previsto.



Ricordati! Durante l'utilizzo del dispositivo, proteggere i bambini e le altre persone presenti.

2.3. Sicurezza personale

a) Non utilizzare il dispositivo se si è stanchi, malati o sotto l'effetto di alcol, sostanze stupefacenti o farmaci che possano compromettere in modo significativo la capacità di utilizzarlo.
b) Il dispositivo non è progettato per essere utilizzato da persone (compresi i bambini) con capacità mentali e sensoriali limitate o da persone prive dell'esperienza e/o delle conoscenze necessarie, a meno che non siano sorvegliate da una persona responsabile della loro sicurezza o abbiano ricevuto istruzioni su come utilizzare il dispositivo.
c) Quando si utilizza il dispositivo, agire con buon senso e prestare la massima attenzione. Una momentanea perdita di concentrazione durante l'uso del dispositivo può causare gravi lesioni.
d) Per evitare che il dispositivo si accenda accidentalmente, assicurarsi che l'interruttore di accensione/spegnimento sia in posizione OFF prima di collegarlo a una fonte di alimentazione.
e) Non sopravvalutare le tue capacità. Durante l'uso del dispositivo, mantieni l'equilibrio e resta sempre stabile. Ciò garantirà un migliore controllo del dispositivo in situazioni impreviste.
f) Non indossare indumenti larghi o gioielli. Tieni capelli, indumenti e guanti lontani dalle parti in movimento. Indumenti larghi, gioielli o capelli lunghi potrebbero impigliarsi nelle parti in movimento.
g) Rimuovere tutti gli attrezzi di regolazione o le chiavi prima di accendere il dispositivo. Un attrezzo o una chiave lasciati nella parte rotante del dispositivo possono causare lesioni.
h) Il dispositivo non è un giocattolo. I bambini devono essere sorvegliati affinché non giochino con il dispositivo.

2.4. Uso sicuro del dispositivo

a) Assicurarsi che la ruota sia posizionata in modo stabile. Utilizzare attrezzi adeguati all'attività da svolgere. Un dispositivo scelto correttamente svolgerà l'attività per cui è stato progettato in modo migliore e più sicuro.
b) Non utilizzare il dispositivo se l'interruttore di accensione/spegnimento non funziona correttamente (non accende e spegne il dispositivo). I dispositivi che non possono essere accesi e spenti tramite l'interruttore di accensione/spegnimento sono pericolosi, non devono essere utilizzati e devono essere riparati.
c) Prima di effettuare regolazioni, sostituire accessori o riporre l'apparecchio, scollegarlo dalla presa di corrente. Ciò ridurrà la possibilità di accenderlo accidentalmente.
d) Quando non viene utilizzato, riporre il dispositivo in un luogo sicuro, lontano dalla portata dei bambini e di persone che non hanno familiarità con il dispositivo e che non hanno letto il manuale d'uso. Il dispositivo può rappresentare un pericolo se utilizzato da persone inesperte.
e) Mantenere il dispositivo in buone condizioni tecniche. Prima di ogni utilizzo, verificare la presenza di danni generali e controllare in particolare che non vi siano parti o elementi incrinati, nonché qualsiasi altra condizione che possa compromettere il funzionamento sicuro del dispositivo. Se si riscontrano danni, far riparare il dispositivo prima di utilizzarlo.
f) Tenere il dispositivo fuori dalla portata dei bambini.
g) La riparazione o la manutenzione del dispositivo devono essere eseguite da personale qualificato, utilizzando esclusivamente ricambi originali. Ciò garantirà un utilizzo sicuro.
h) Per garantire l'integrità operativa del dispositivo, non rimuovere le protezioni montate in fabbrica e non allentare alcuna vite.

i) Durante il trasporto e la movimentazione del dispositivo dal magazzino alla destinazione, tenere conto dei principi di salute e sicurezza sul lavoro relativi alle operazioni di trasporto manuale vigenti nel paese in cui il dispositivo verrà utilizzato.
j) Evitare situazioni in cui il dispositivo si arresti durante l'uso a causa di un carico eccessivo. Ciò potrebbe causare il surriscaldamento degli elementi di trasmissione e il danneggiamento del dispositivo
k) Non toccare le parti articolate o gli accessori, a meno che l'apparecchio non sia stato scollegato da una fonte di alimentazione.
l) È vietato spostare, regolare e ruotare l'apparecchio durante il funzionamento.
m) Non lasciare incustodito questo apparecchio mentre è in funzione.
n) Pulire regolarmente l'apparecchio per evitare l'incrostazione permanente di sporco.
o) Il dispositivo non è un giocattolo. La pulizia e la manutenzione non devono essere effettuate da bambini senza la supervisione di un adulto
p) NOTA: Durante il funzionamento, alcuni elementi del dispositivo diventano molto caldi – Attenzione: pericolo di ustioni! Non toccare questi elementi a mani nude!
q) Tenere tutto il materiale di imballaggio fuori dalla portata dei bambini per evitare qualsiasi rischio di incidente (ad es. soffocamento).
r) ATTENZIONE! PERICOLO DI MORTE! Durante la pulizia, non immergere mai il dispositivo in acqua o in altri liquidi.
s) Non utilizzare questo dispositivo per asciugare, riscaldare o essiccare oggetti.

Non utilizzare se la testina non gira!

ATTENZIONE! Nonostante il design sicuro dell'apparecchio e le sue caratteristiche di protezione, e nonostante l'uso di elementi aggiuntivi a tutela dell'operatore, sussiste comunque un leggero rischio di incidente o lesione durante l'utilizzo dell'apparecchio. Prestare attenzione e usare il buon senso durante l'utilizzo dell'apparecchio.

3. Linee guida per l'uso

Una macchina per lo zucchero filato viene utilizzata per produrre lo zucchero filato, un popolare snack dolce che si trova spesso in occasione di sagre, fiere e altri eventi. Il processo prevede il riscaldamento dello zucchero ad alta temperatura fino a quando non inizia a caramellarsi, per poi stenderlo in fili sottili che si induriscono rapidamente formando lo zucchero filato soffice.
La macchina per lo zucchero filato consente di ottenere diverse varianti di gusto aggiungendo coloranti e aromi allo zucchero. I gusti più popolari sono: fragola, vaniglia, lampone, limone, arancia, menta e gomma da masticare.
L'utente è responsabile di eventuali danni derivanti da un uso improprio del dispositivo.

4. Descrizione del dispositivo

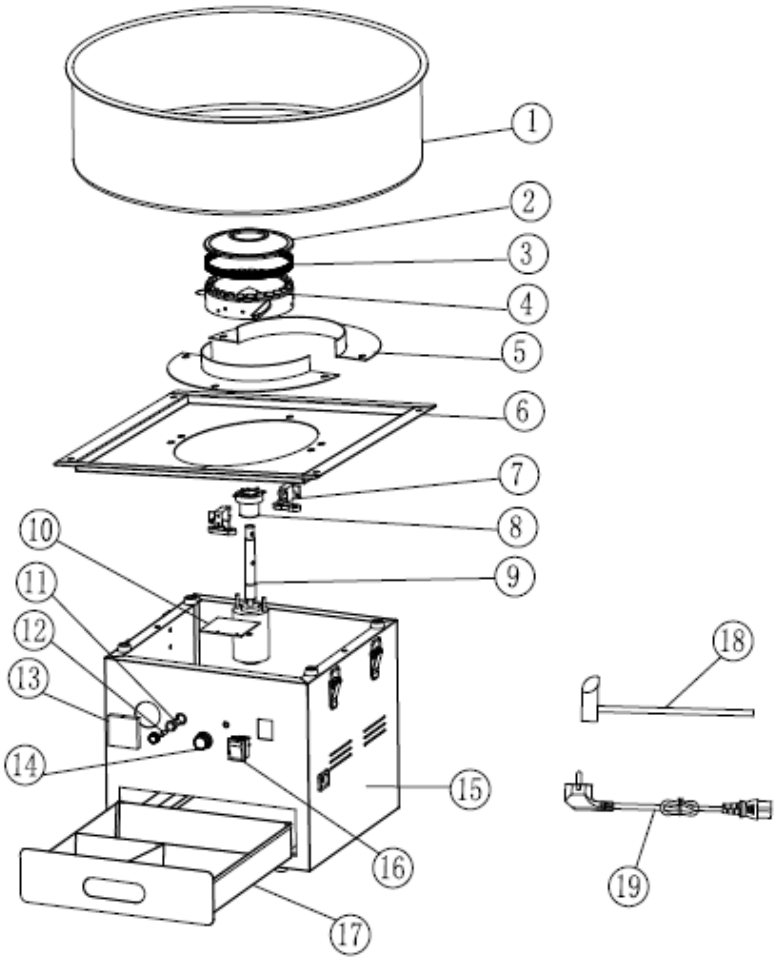

1. Ciotola in acciaio inossidabile
2. Coperchio della testa rotante
3. Piastra a maglie della testa rotante
4. Testa rotante
5. Piastra di protezione
6. Coperchio del corpo principale
7. Spazzola di carbone
8. Anello portaspazzole
9. Motore
10. Scheda elettronica
11. Portafusibile
12. Fusibile
13. Voltmetro
14. Manopola dell'interruttore
15. Corpo principale della macchina per zucchero filato
16. Interruttore di alimentazione
17. Scatola di stoccaggio
18. Cucchiaio per lo zucchero in acciaio inossidabile
19. Cavo di alimentazione

Si prega di montare il carrello come illustrato nello schema sottostante:

1. Utilizzare viti (M5*12*) e viti (*M5*35) per installare la staffa come mostrato nella figura. Le fasi di installazione su entrambi i lati sono le stesse.

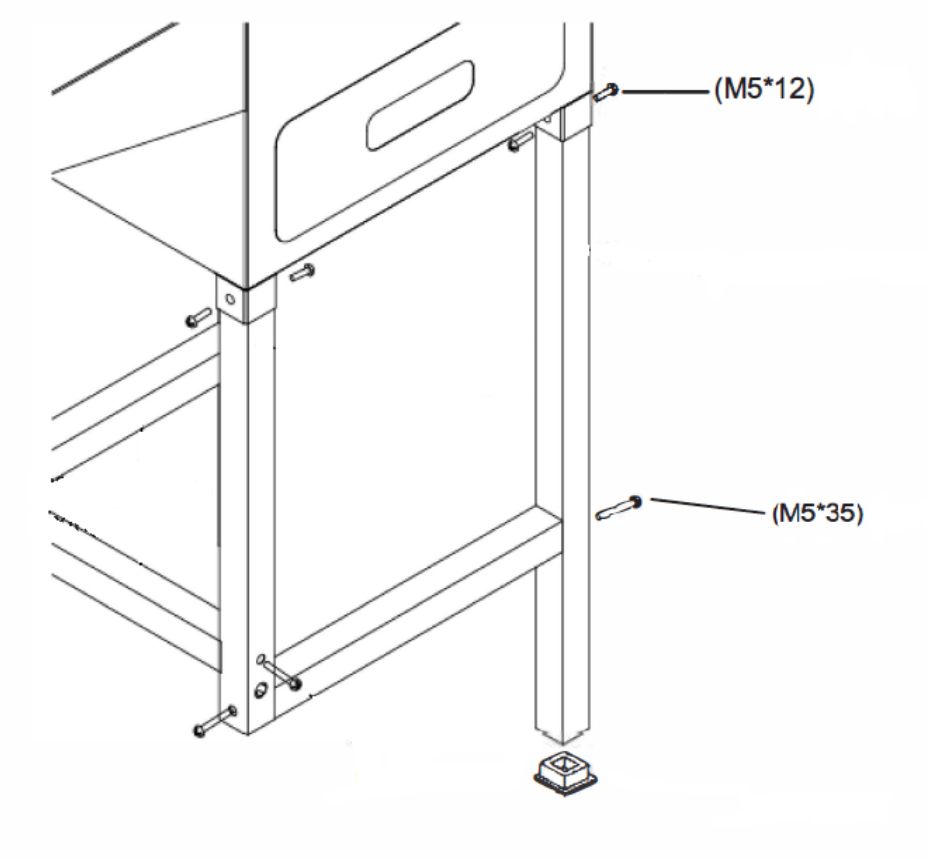

2. Montare due ruote sotto il telaio con due bulloni (M8*90). Assicurarsi di serrare bene le viti.

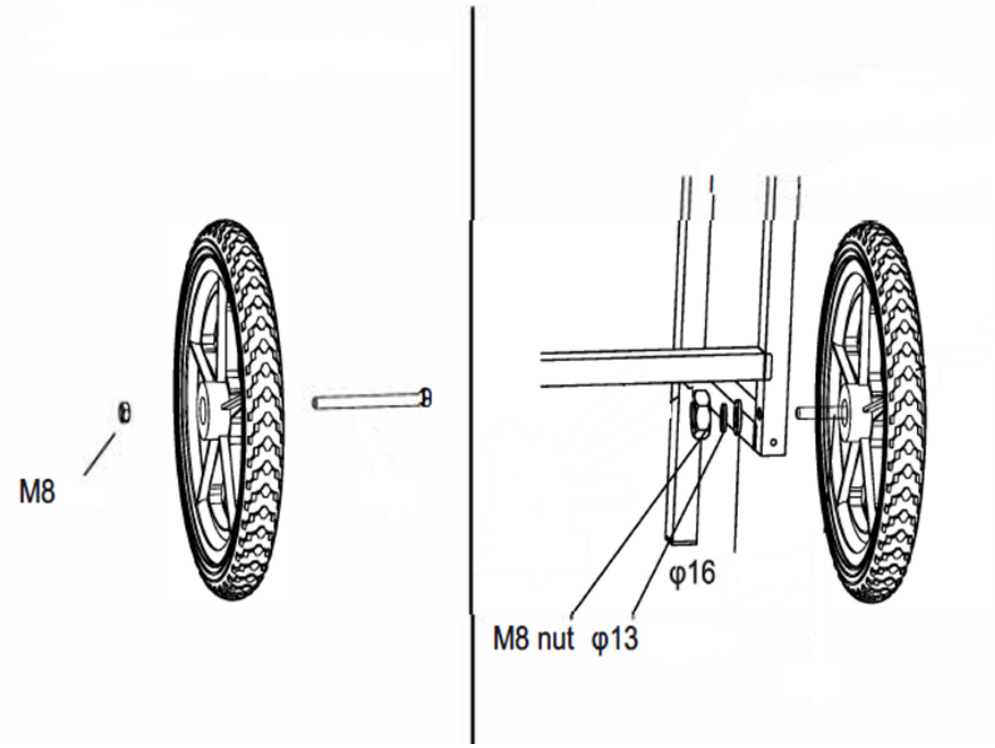

3. Montare il ripiano sul lato sinistro del corpo principale e montare la maniglia di spinta sul lato destro con 8 viti (M5*12)

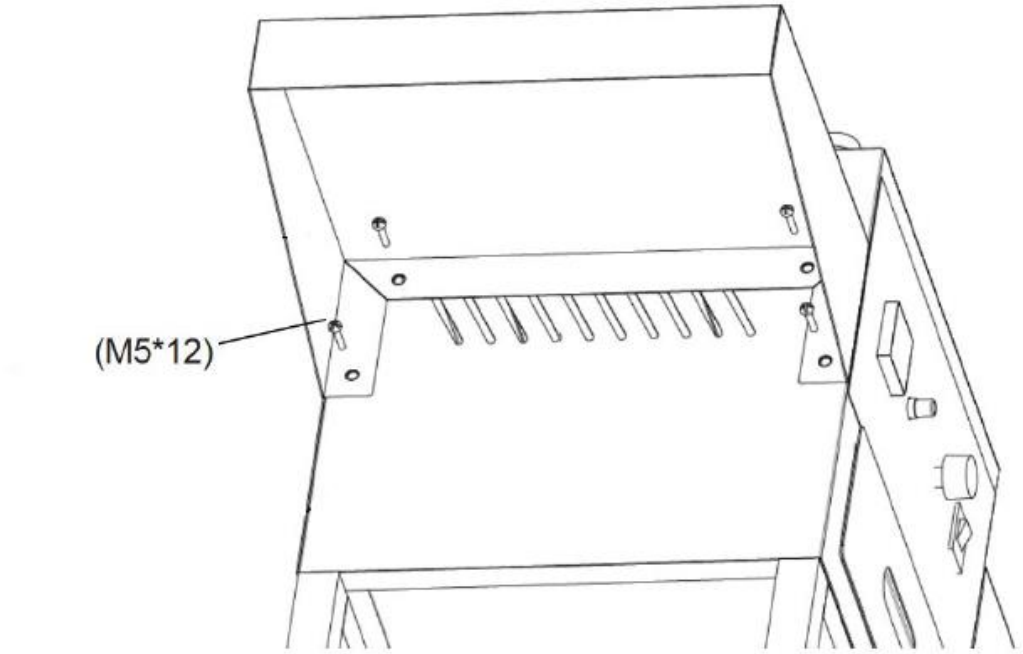

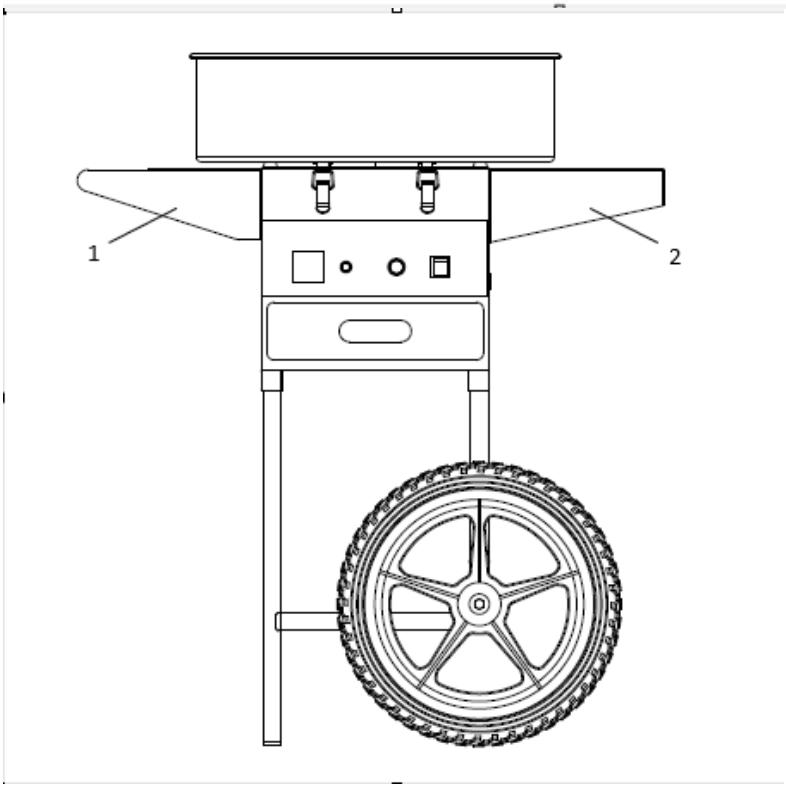

1 – Ripiano
2 – Maniglia di spinta

4. Posizionare la vaschetta in acciaio inossidabile sulla parte superiore del contenitore e fissarla con le 4 clip di bloccaggio su entrambi i lati.

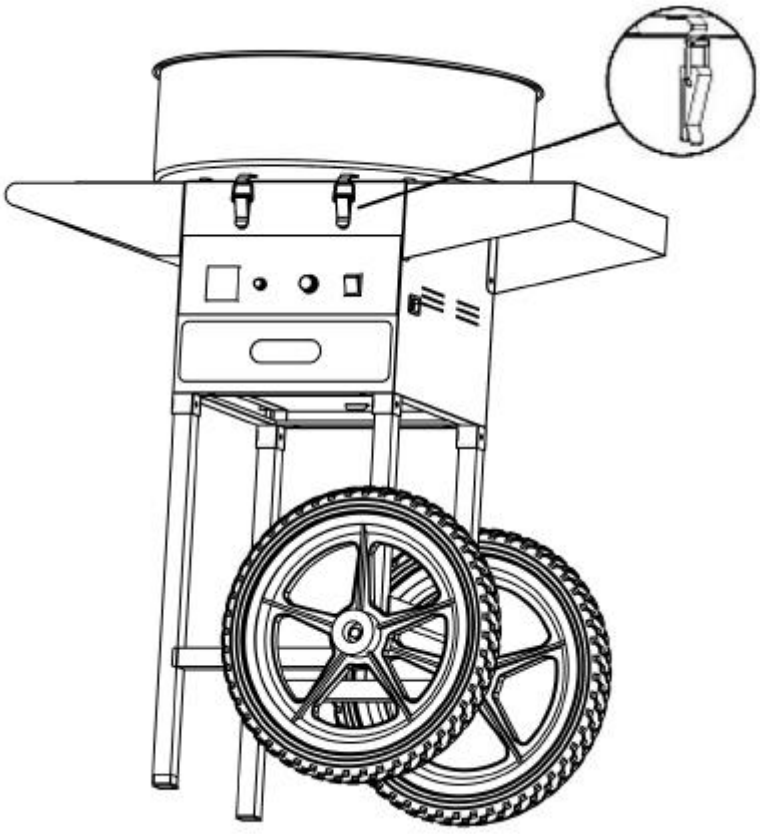

5. Una volta completato l'assemblaggio, l'apparecchio è pronto per l'uso. Conservare accuratamente gli altri componenti, che saranno utilizzati durante il funzionamento o la manutenzione.

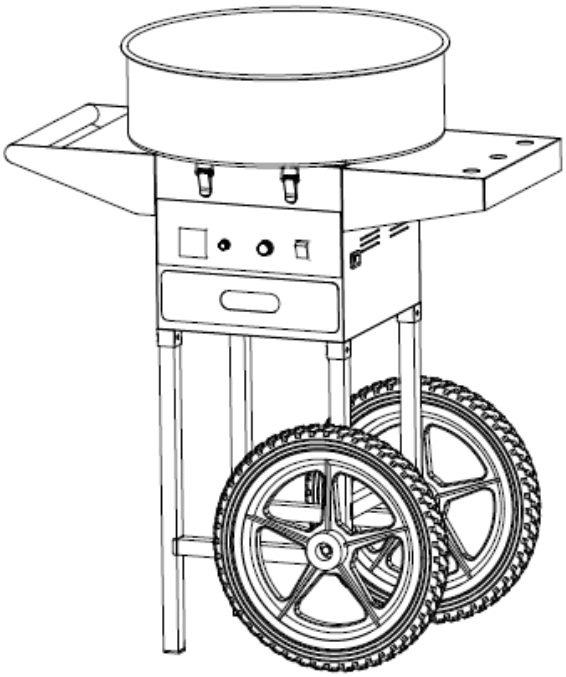

5. Preparazione all’uso

POSIZIONAMENTO DELL’APPARECCHIO
La temperatura ambiente non deve superare i 40 °C e l’umidità relativa deve essere inferiore all’85%. Assicurarsi che vi sia una buona ventilazione nella stanza in cui viene utilizzato il dispositivo. Deve esserci una distanza di almeno 10 cm tra ciascun lato del dispositivo e la parete o altri oggetti. Il dispositivo deve essere sempre utilizzato su una superficie piana, stabile, pulita, ignifuga e asciutta, e deve essere tenuto fuori dalla portata dei bambini e delle persone con capacità mentali e sensoriali limitate. Posizionare il dispositivo in modo da avere sempre accesso alla presa di corrente. Il cavo di alimentazione collegato all’apparecchio deve essere correttamente collegato a terra e corrispondere alle specifiche tecniche riportate sull’etichetta del prodotto.
Smontare l’apparecchio e tutti i suoi componenti e pulirli prima del primo utilizzo.

6. Utilizzo dell’apparecchio



ATTENZIONE! Durante il primo utilizzo potrebbe avvertirsi un odore di bruciato. Si tratta di un fenomeno normale che dovrebbe scomparire dopo poco tempo. Assicurarsi che la stanza sia ben ventilata.

1) Premere l’interruttore per accendere l’apparecchio e attendere 1-2 minuti. Verificare che l’apparecchio funzioni correttamente quando la testina rotante è in movimento. Se le vibrazioni sono eccessive, è necessario regolare l’apparecchio. Assicurarsi che l’apparecchio sia posizionato in modo stabile.
2) Regolare la manopola della tensione su "Max"; il voltmetro si adeguerà alla regolazione effettuata. Lasciare che la macchina si riscaldi per 2-3 minuti. Dopo il preriscaldamento, la tensione può essere regolata in base alle esigenze di temperatura dell’utente.
3) Per prima cosa, versa mezzo cucchiaino di zucchero, verifica il livello di riscaldamento e la produzione di zucchero. Quando tutto è a posto, versa un cucchiaio di zucchero bianco pulito al centro della testina rotante.
4) Dopo circa 3 secondi, lo zucchero filato inizia a fuoriuscire. Prendete un bastoncino di bambù e ruotatelo alcune volte lungo la parete interna della ciotola. Quindi, posizionate il bastoncino orizzontalmente e ruotatelo sopra la testina rotante per formare lo zucchero filato. È possibile realizzare forme diverse inclinando i bastoncini.
5) Dopo aver prodotto la quantità di zucchero filato desiderata, spegnete l’apparecchio.

7. Note

1) Tenere i minori lontani dall’apparecchio.
2) Il cavo elettrico non deve avvicinarsi alla superficie calda dell’apparecchio. Assicurarsi che il cavo elettrico e la spina non entrino in contatto con acqua o altri liquidi. NON utilizzare l’apparecchio se il cavo o la spina sono danneggiati.
3) La macchina deve essere installata correttamente prima di inserire la spina nella presa. Quando non è in uso o prima della pulizia, spegnere l’interruttore, scollegare l’alimentazione, attendere che la testina rotante smetta di girare e attendere che la macchina si raffreddi.

4) Si prega di NON toccare la superficie della macchina o la testa rotante mentre è in funzione. Non infilare le mani nella ciotola finché non è stato rimosso tutto lo zucchero. NON spostare la macchina mentre è in funzione.
5) Non toccare mai la spina o il cavo con le mani bagnate.
6) La potenza temporanea del motore dell'apparecchio è pari all'80%. È consigliabile evitare periodi di utilizzo estremamente prolungati. Per prolungare la durata della macchina, il motore deve riposare per 20 minuti dopo ogni ora di utilizzo.
7) Prima della pulizia, assicurarsi che la spina sia scollegata. Non è consentito far funzionare la macchina a vuoto per un periodo prolungato.
8) Non è consentito l'uso di detergenti durante la pulizia, per evitare che eventuali residui di detergente rimasti sulla macchina vengano ingeriti per errore.
9) Se la macchina per lo zucchero filato non produce zucchero filato, spegnere l'apparecchio e rimuovere lo zucchero bruciato con un panno morbido.

8. Trasporto e conservazione

Durante il trasporto, evitare di scuotere, urtare o capovolgere l'apparecchio. Conservarlo in un luogo adeguatamente ventilato, con aria secca e privo di gas corrosivi.

9. Pulizia e manutenzione

a) Scollegare la spina di alimentazione e lasciare raffreddare completamente l'apparecchio prima di ogni operazione di pulizia, regolazione o sostituzione degli accessori, oppure quando l'apparecchio non viene utilizzato.
   - Attendere che gli elementi rotanti si arrestino.
b) Utilizzare solo detergenti non corrosivi per pulire la superficie.
c) Utilizzare solo detergenti delicati e adatti al contatto con gli alimenti per lavare l'apparecchio.
d) Dopo aver pulito il dispositivo, tutte le parti devono essere asciugate completamente prima di riutilizzarlo.
e) Conservare l'unità in un luogo asciutto e fresco, al riparo dall'umidità e dall'esposizione diretta alla luce solare.
f) Non spruzzare il dispositivo con un getto d'acqua né immergerlo in acqua.
g) Evitare che l'acqua penetri all'interno del dispositivo attraverso le aperture di ventilazione presenti nell'alloggiamento.
h) Pulire le bocchette con una spazzola e aria compressa.
i) L'apparecchio deve essere ispezionato regolarmente per verificarne l'efficienza tecnica e individuare eventuali danni.
j) Per pulire bisogna usare un panno morbido e umido.
k) Non utilizzare oggetti appuntiti e/o metallici per la pulizia (ad esempio una spazzola metallica o una spatola metallica) poiché potrebbero danneggiare il materiale della superficie dell'apparecchio.
l) Non pulire l'apparecchio con sostanze acide, prodotti per uso medico, diluenti, carburante, oli o altre sostanze chimiche, poiché potrebbero danneggiarlo.

CONSIGLI PER LA PULIZIA PER RIDURRE I PROBLEMI DI BRUCIATURA E VIBRAZIONI

A. Al termine del funzionamento, versare lentamente una piccola quantità d'acqua sulla testina rotante prima di spegnere l'apparecchio, per evitare la formazione di residui di zucchero bruciato.
B. Se la testina rotante è bloccata, spegnere l'apparecchio e aprire la testina, quindi rimuovere lo zucchero bruciato.
C. Non lavare la macchina con detergenti quali il detersivo in polvere.
D. Non sciacquare la macchina direttamente con acqua.

Metodo di pulizia della testa di centrifugazione 1:

1. Spegnere la macchina, svitare le 4 viti (A) sul gruppo della testa di centrifugazione, rimuovere il coperchio della testa (B) e pulirlo con un panno pulito.
2. Smontare l'involucro della testa di centrifugazione (C) dall'unità e pulirlo con un panno pulito.
3. Pulire la testa di centrifugazione (D) e strofinarne la superficie e le altre parti con un panno pulito.

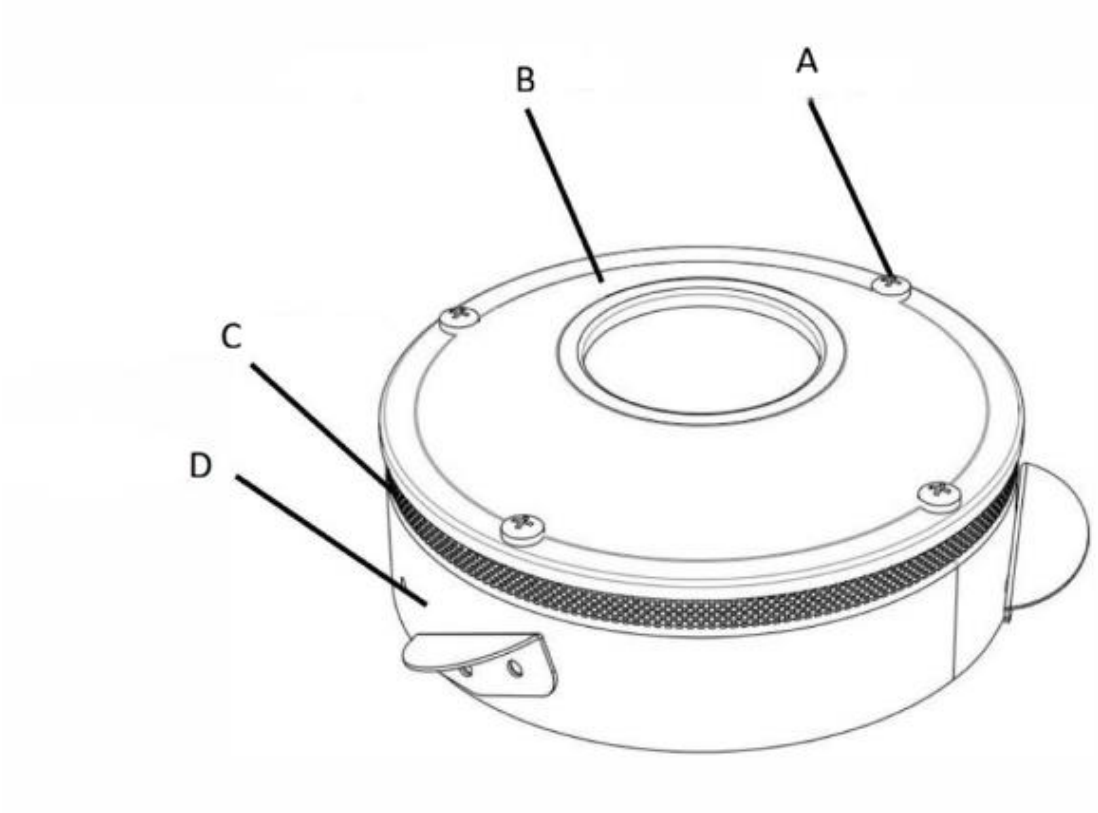

Metodo di pulizia della testina di centrifuga 2:

1. Per una pulizia efficace della testina, dopo l'uso versare circa 100 ml di acqua nella testina calda e in rotazione. L'acqua che evapora pulirà l'interno della testina.
2. Spegnere la macchina.
3. Una volta che la testina si è raffreddata, pulirla con un panno morbido e umido.

ATTENZIONE: Pulire l'apparecchio dopo l'uso, indipendentemente dal fatto che sia stato utilizzato una sola volta o più volte. La mancata osservanza di queste istruzioni può causare un accumulo di zucchero caramellato, con conseguente malfunzionamento della macchina (lo zucchero filato non ruoterà; in casi estremi, la testina potrebbe subire danni permanenti).
L'utente è responsabile di tutti i danni derivanti dal mancato rispetto delle presenti istruzioni.

AVVISO RELATIVO ALLA SPAZZOLA DI CARBONIO

Si prega di sostituire tempestivamente la spazzola di carbonio qualora, durante l'ispezione di manutenzione ordinaria e l'uso, si verifichino le seguenti situazioni:

1. La spazzola di carbonio produce scintille e fumo in misura relativamente elevata.
2. La superficie di contatto della spazzola di carbone sull'anello collettore è inferiore al 70%.
3. Disallineamento della pressione della molla della spazzola di carbone, ecc.

SOSTITUZIONE DELLA SPAZZOLA DI CARBONE

1. Rimuovere le viti che fissano la piastra deflettrice e il coperchio superiore, quindi estrarre la piastra deflettrice e il coperchio superiore.

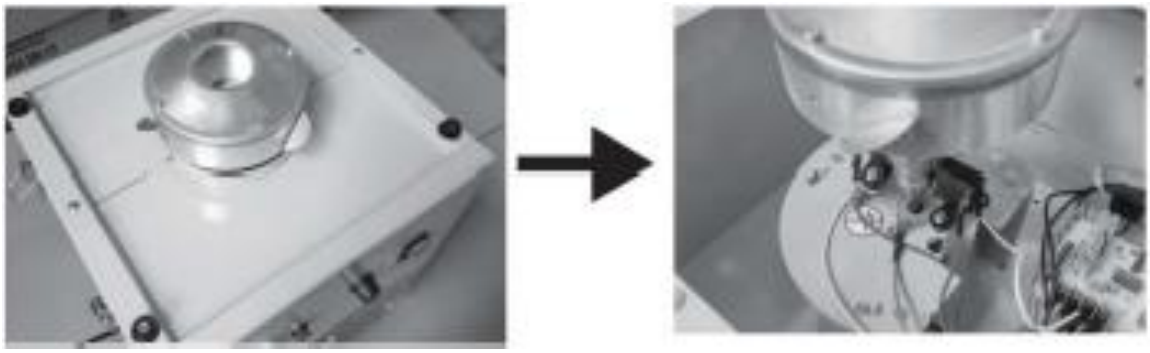

2. Rimuovere l'estremità di collegamento della spazzola di carbone, svitare le viti di fissaggio ed estrarre la vecchia spazzola di carbone. (Per facilitare il montaggio e lo smontaggio, è possibile rimuovere prima la vite di fissaggio della testina rotante per aumentare lo spazio operativo)

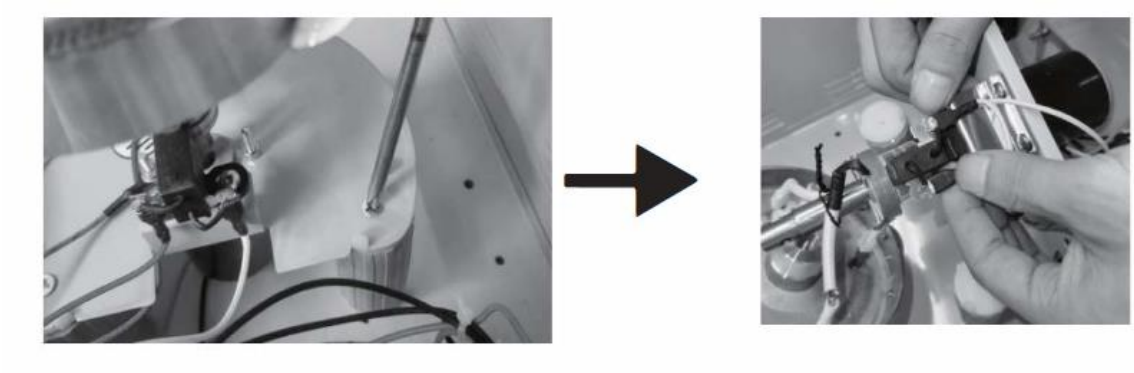

3. Sostituire la spazzola di carbone con una nuova, posizionarla correttamente e fissarla con le viti, quindi ricollegare l'estremità di collegamento.

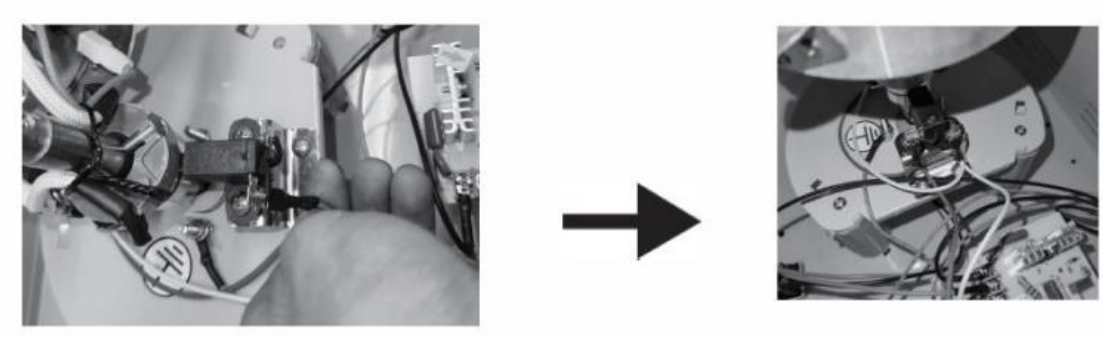

4. Verificare il corretto montaggio della nuova spazzola di carbone (assicurarsi che la molla e il contatto di montaggio siano corretti).



5. Reinstallare il coperchio superiore e la piastra deflettrice, completando così la sostituzione della spazzola di carbone.



⚠ **Nota**: la spazzola di carbone è un componente soggetto a usura e deve essere sostituita dopo un certo periodo di utilizzo. Prendere nota della configurazione del cablaggio prima di smontare la spazzola di carbone

10. Risoluzione dei problemi

Descrizione del problema: Assenza di filamento di zucchero

1. Verificare se la testina di filatura sta ruotando e arrestare la macchina per verificare se la testina di filatura è calda.
2. Se la testina di rotazione non gira: verificare se la macchina è accesa e se il motore è guasto.
3. Se la testina di rotazione non è calda: verificare se la macchina è accesa, se la testina di rotazione emette un ronzio e se la tensione è eccessiva.
4. Svitare la manopola del fusibile sul pannello o sollevare il coperchio del fusibile (per il modello da appoggio) nella presa, quindi estrarre il fusibile per verificare se è bruciato.

5. Rimuovere il deflettore e il coperchio superiore ed estrarre il coperchio attraverso la testina rotante; a questo punto sarà possibile vedere lo stato interno della macchina. Verificare se la spazzola di carbone è allentata o non funziona; in tal caso, sostituirla con una nuova.

Altri problemi:

N.	Descrizione del problema	Soluzione
1	La spia dell'interruttore è accesa, ma non c'è riscaldamento né accensione.	Sostituire la spazzola di carbone.
2	La spia dell'interruttore non si accende, la testa di centrifuga non gira e non si riscalda.	Sostituire il fusibile.
3	Dopo aver acceso l'alimentazione, la spia si accende e l'ago del voltmetro oscilla.	Sostituire la valvola di regolazione della pressione.
4	Nessun riscaldamento, spia accesa, la testa di centrifuga gira.	Il terminale si è staccato.
5	Nessun riscaldamento, spia accesa, la testa di centrifuga gira, accensione.	Sostituire la spazzola di carbone.
6	La spia è accesa, ma la testina della macchina non gira né si riscalda.	Sostituire la valvola di regolazione della pressione.
7	La spia è accesa, la testina della macchina non gira, ma si riscalda.	I terminali del motore sono allentati oppure il motore è guasto.
8	Si avverte un rumore anomalo e un forte frastuono.	I montanti degli ammortizzatori sono sbilanciati.
9	C'è temperatura, ma la temperatura non può essere raggiunta.	Sostituire la valvola di regolazione della pressione.
10	La spia è accesa, non c'è riscaldamento e la testina di centrifugazione della macchina ruota.	Sostituire la spazzola di carbone.

11. Smaltimento dei dispositivi usati

Non smaltire questo dispositivo nei sistemi di raccolta dei rifiuti urbani. Consegnarlo a un punto di raccolta e riciclaggio di apparecchiature elettriche ed elettroniche. Verificare il simbolo riportato sul prodotto, sul manuale di istruzioni e sull'imballaggio. Le materie plastiche utilizzate per la fabbricazione dell'apparecchio possono essere riciclate in base alle relative indicazioni. Scegliendo di riciclare, si contribuisce in modo significativo alla tutela dell'ambiente.
Contattare le autorità locali per informazioni sul centro di riciclaggio più vicino.

Este manual de usuario se ha traducido mediante traducción automática. Hemos hecho todo lo posible para garantizar que la traducción sea precisa, pero ten en cuenta que las traducciones automáticas no son perfectas y no pretenden sustituir a los traductores humanos. La versión oficial del manual de usuario está en inglés. Cualquier diferencia entre la versión traducida y el original en inglés no tiene validez legal. Si tiene alguna duda sobre la precisión de la traducción, consulte la versión en inglés, que es la referencia oficial. Están disponibles versiones en más idiomas previa solicitud a info@expondo.com.

Características técnicas

Descripción del parámetro	Valor del parámetro
Nombre del producto	Máquina de algodón de azúcar
Modelo	RCZC-1200-W
Dimensiones (L x An x Al) [mm]	815 x 515 x 960
Peso [kg]	12
Tensión nominal [V~] / frecuencia [Hz]	230/50
Potencia nominal [W]	1000

1. Descripción general

El manual de usuario está diseñado para facilitar un uso seguro y sin problemas del dispositivo. El producto se ha diseñado y fabricado de acuerdo con estrictas directrices técnicas, utilizando tecnologías y componentes de última generación. Además, se fabrica cumpliendo con los estándares de calidad más exigentes.

NO UTILICE EL DISPOSITIVO A MENOS QUE HAYA LEÍDO Y COMPRENDIDO A FONDO ESTE MANUAL DE USUARIO.

Para prolongar la vida útil del dispositivo y garantizar un funcionamiento sin problemas, utilícelo de acuerdo con este manual de usuario y realice tareas de mantenimiento con regularidad. Los datos técnicos y las especificaciones que figuran en este manual de usuario están actualizados. El fabricante se reserva el derecho a realizar modificaciones destinadas a mejorar la calidad. El dispositivo está diseñado para reducir al mínimo los riesgos de emisión de ruido, teniendo en cuenta los avances tecnológicos y las posibilidades de reducción del ruido.

Leyenda


El producto cumple con las normas de seguridad pertinentes.


Lea las instrucciones antes de utilizarlo.


El producto debe reciclarse.


ADVERTENCIA! o **¡PRECAUCIÓN!** o **¡RECUERDE!** Aplicable a la situación concreta.
(señal de advertencia general)


ATENCIÓN! Peligro de descarga eléctrica!


ATENCIÓN! Superficie caliente, riesgo de quemaduras!



Utilizar únicamente en interiores.



¡RECUERDE! Los dibujos de este manual tienen carácter meramente ilustrativo y pueden diferir en algunos detalles del producto real.

2. Seguridad en el uso



ATENCIÓN! Leer todas las advertencias de seguridad y todos los manuales e instrucciones. El incumplimiento de las advertencias e instrucciones puede provocar descargas eléctricas, incendios y/o lesiones graves, o incluso la muerte.



ATENCIÓN! Leer todas las advertencias de seguridad y todos los manuales e instrucciones. El incumplimiento de las advertencias e instrucciones puede provocar lesiones graves o incluso la muerte.

Los términos «aparato» o «producto» se utilizan en las advertencias e instrucciones para referirse a:
Máquina de algodón de azúcar

2.1. Seguridad eléctrica

a) El enchufe debe encajar en la toma de corriente. Nunca modificar el enchufe de ninguna manera. El uso de enchufes originales y tomas de corriente compatibles reduce el riesgo de descarga eléctrica.
b) Evita tocar elementos conectados a tierra, como tuberías, calefactores, calderas y frigoríficos. Existe un mayor riesgo de descarga eléctrica si el dispositivo conectado a tierra se expone a la lluvia, está en contacto directo con una superficie mojada o funciona en un entorno húmedo. La entrada de agua en el dispositivo aumenta el riesgo de que este resulte dañado y de que se produzca una descarga eléctrica.
c) No tocar el dispositivo con las manos mojadas o húmedas.
d) Utilice el cable únicamente de acuerdo con el uso previsto. No lo utilice nunca para transportar el dispositivo ni para desenchufarlo de la toma de corriente. Mantenga el cable alejado de fuentes de calor, aceite, bordes afilados o piezas móviles. Los cables dañados o enredados aumentan el riesgo de descarga eléctrica.
e) Si se trabaja con el dispositivo en el exterior, asegúrese de utilizar un alargador adecuado para uso exterior. El uso de un alargador adecuado para uso exterior reduce el riesgo de descarga eléctrica.
f) Si no se puede evitar el uso del dispositivo en un entorno húmedo, se debe instalar un dispositivo de corriente residual (RCD). El uso de un RCD reduce el riesgo de descarga eléctrica.
g) La carcasa de este equipo debe estar conectada a tierra por motivos de seguridad.

2.2. Seguridad en el lugar de trabajo

a) Asegúrese de que el lugar de trabajo esté ordenado y bien iluminado. Un lugar de trabajo desordenado o mal iluminado puede provocar accidentes. Intente anticipar lo que pueda suceder, observe lo que ocurre y utilice el sentido común al trabajar con el dispositivo.
b) No utilice el dispositivo en una zona con riesgo de explosión, por ejemplo, en presencia de líquidos, gases o polvo inflamables.
c) Si detecta algún daño o un funcionamiento anómalo, apague inmediatamente el dispositivo e informe de ello a un supervisor sin demora.
d) Si tienes alguna duda sobre el correcto funcionamiento del dispositivo, ponte en contacto con el servicio de asistencia del fabricante.
e) Solo el servicio técnico del fabricante puede reparar el dispositivo. No intentes realizar ninguna reparación por tu cuenta!
f) Si se produce un incendio, utiliza únicamente extintores de polvo o de dióxido de carbono (CO_2) aptos para su uso en dispositivos bajo tensión para apagarlo.

g) Se prohíbe el acceso de niños o personas no autorizadas al puesto de trabajo. (Una distracción puede provocar la pérdida de control sobre el dispositivo).
h) Utilice el dispositivo en un espacio bien ventilado.
i) Compruebe periódicamente el estado de las etiquetas de seguridad. Si las etiquetas son ilegibles, deben sustituirse.
j) Conserve este manual a mano para futuras consultas. Si este dispositivo se cede a terceros, el manual debe entregarse junto con él.
k) Utilice este dispositivo únicamente en interiores y para el uso previsto.



¡Recuerde! Cuando utilice el dispositivo, proteja a los niños y al resto de personas que se encuentren cerca.

2.3. Seguridad personal

a) No utilice el dispositivo si está cansado, enfermo o bajo los efectos del alcohol, narcóticos o medicamentos que puedan afectar significativamente a su capacidad para manejarlo.
b) El dispositivo no está diseñado para ser utilizado por personas (incluidos los niños) con capacidades mentales y sensoriales limitadas, ni por personas que carezcan de la experiencia y/o los conocimientos pertinentes, a menos que estén supervisadas por una persona responsable de su seguridad o hayan recibido instrucciones sobre cómo manejar el dispositivo.
c) Cuando utilices el dispositivo, actúa con sentido común y mantente alerta. Una pérdida temporal de concentración mientras utilizas el dispositivo puede provocar lesiones graves.
d) Para evitar que el dispositivo se encienda accidentalmente, asegúrate de que el interruptor de encendido/apagado esté en la posición «OFF» antes de conectarlo a una fuente de alimentación.
e) No sobreestime sus capacidades. Cuando utilice el dispositivo, mantenga el equilibrio y permanezca estable en todo momento. Esto le garantizará un mejor control sobre el dispositivo en situaciones inesperadas.
f) No lleve ropa holgada ni joyas. Mantenga el pelo, la ropa y los guantes alejados de las piezas móviles. La ropa holgada, las joyas o el pelo largo pueden quedar atrapados en las piezas móviles.
g) Retire todas las herramientas de ajuste o llaves antes de encender el dispositivo. Una herramienta o llave que se quede en la parte giratoria del dispositivo puede provocar lesiones.
h) El dispositivo no es un juguete. Se debe vigilar a los niños para que no jueguen con él.

2.4. Uso seguro del dispositivo

a) Asegurarse de la colocación estable de la rueda. Utilice herramientas adecuadas para la tarea en cuestión. Un dispositivo seleccionado correctamente realizará la tarea para la que fue diseñado de forma más eficaz y segura.
b) No utilices el dispositivo si el interruptor de encendido/apagado no funciona correctamente (no enciende ni apaga el dispositivo). Los dispositivos que no se pueden encender ni apagar mediante el interruptor de encendido/apagado son peligrosos, no deben utilizarse y deben repararse.
c) Antes de realizar ajustes, sustituir accesorios o guardar el aparato, desenchúfalo de la toma de corriente. De este modo se reducirá la posibilidad de que se encienda accidentalmente.
d) Cuando no se utilice, guárdelo en un lugar seguro, fuera del alcance de los niños y de personas que no estén familiarizadas con el dispositivo y que no hayan leído el manual de usuario. El dispositivo puede suponer un peligro en manos de usuarios sin experiencia.
e) Mantenga el dispositivo en buen estado técnico. Antes de cada uso, compruebe que no presente daños generales y, en especial, que no haya piezas o elementos agrietados ni ninguna otra circunstancia que pueda afectar al funcionamiento seguro del dispositivo. Si se detecta algún daño, lleve el dispositivo a reparar antes de utilizarlo.
f) Mantenga el dispositivo fuera del alcance de los niños.
g) La reparación o el mantenimiento del dispositivo deben ser realizados por personal cualificado, utilizando únicamente piezas de recambio originales. De este modo se garantizará un uso seguro.
h) Para garantizar la integridad operativa del dispositivo, no retire las protecciones instaladas de fábrica ni afloje ningún tornillo.
i) Al transportar y manipular el dispositivo entre el almacén y su destino, tenga en cuenta los principios de salud y seguridad en el trabajo para las operaciones de transporte manual que se aplican en el país donde se vaya a utilizar el dispositivo.

j) Evite situaciones en las que el dispositivo se detenga durante su uso debido a una carga excesiva. Esto podría provocar el sobrecalentamiento de los elementos de transmisión y daños en el dispositivo
k) No toque las piezas articuladas ni los accesorios, a menos que el dispositivo se haya desconectado de una fuente de alimentación.
l) Está prohibido mover, ajustar y girar el dispositivo durante el trabajo.
m) No deje este aparato sin vigilancia mientras esté en uso.
n) Limpie el dispositivo con regularidad para evitar la acumulación de suciedad.
o) El aparato no es un juguete. Los niños no deben realizar tareas de limpieza y mantenimiento sin la supervisión de un adulto
p) NOTA: Durante el funcionamiento, algunos elementos del aparato alcanzan temperaturas muy elevadas. Advertencia: ¡riesgo de quemaduras! No toques estos elementos con las manos desnudas!
q) Mantenga todo el material de embalaje fuera del alcance de los niños para evitar cualquier riesgo de accidente (por ejemplo, asfixia).
r) ATENCIÓN! PELIGRO DE MUERTE! Durante la limpieza, no sumerja nunca el dispositivo en agua u otros líquidos.
s) No utilice este dispositivo para secar, calentar o desecar objetos.

⚠ **No lo utilices si el cabezal no gira!**

⚠ **ATENCIÓN! A pesar del diseño seguro del aparato y de sus características de protección, y a pesar del uso de elementos adicionales que protegen al usuario, sigue existiendo un ligero riesgo de accidente o lesión al utilizar el aparato. Mantente alerta y utiliza el sentido común al utilizar el aparato.**

3. Instrucciones de uso

Una máquina de algodón de azúcar se utiliza para elaborar algodón de azúcar, un dulce muy popular que suele encontrarse en festivales, ferias y otros eventos. El proceso consiste en calentar el azúcar a alta temperatura hasta que comience a caramelizarse y, a continuación, estirarlo en finos hilos que se endurecen rápidamente para formar el esponjoso algodón de azúcar.
La máquina de algodón de azúcar permite obtener diferentes variantes de sabor añadiendo colorantes y aromatizantes al azúcar. Los sabores más populares son: fresa, vainilla, frambuesa, limón, naranja, menta y chicle. **El usuario es responsable de cualquier daño que resulte de un uso indebido del aparato.**

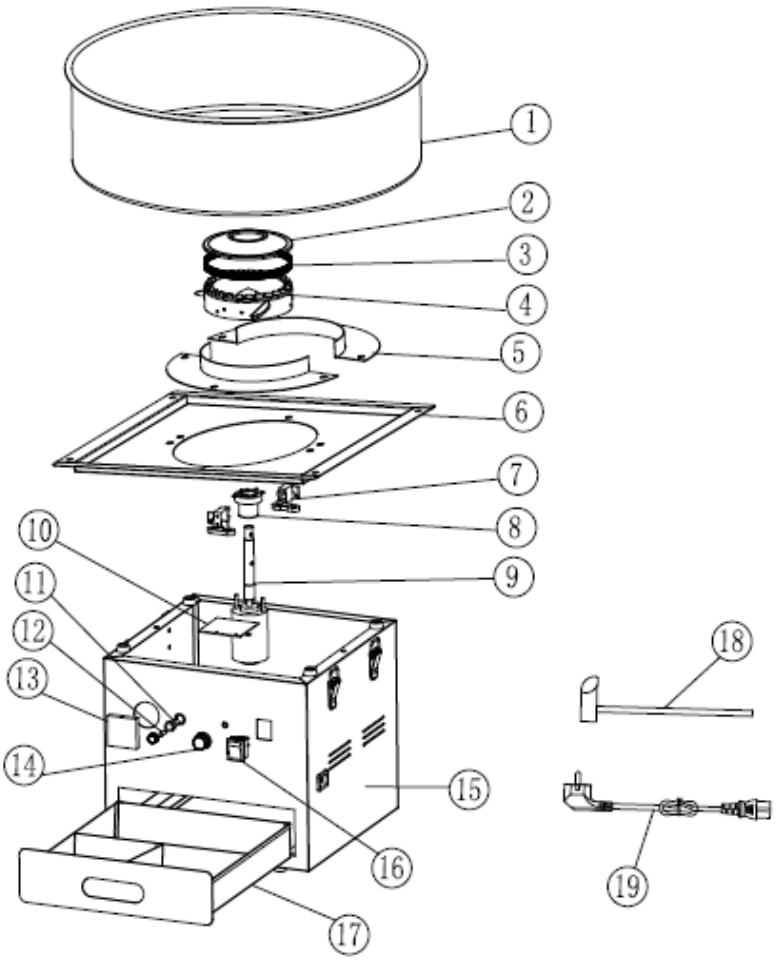

4. Descripción del producto

1. Cubeta de acero inoxidable
2. Tapa del cabezal giratorio
3. Rejilla del cabezal giratorio
4. Cabezal giratorio
5. Placa protectora

6. Cubierta del cuerpo principal
7. Escobilla de carbón
8. Anillo de cepillos
9. Motor
10. Placa de circuitos
11. Portafusibles
12. Fusible
13. Voltímetro
14. Mando del interruptor
15. Cuerpo principal de la máquina de algodón de azúcar
16. Interruptor de encendido
17. Caja de almacenamiento
18. Cuchara para azúcar de acero inoxidable
19. Cable de alimentación

Monte el carro tal y como se muestra en el siguiente esquema:

1. Utilice tornillos (M5*12*) y tornillos (*M5*35) para instalar el soporte tal y como se muestra en la figura. Los pasos de instalación son los mismos en ambos lados.

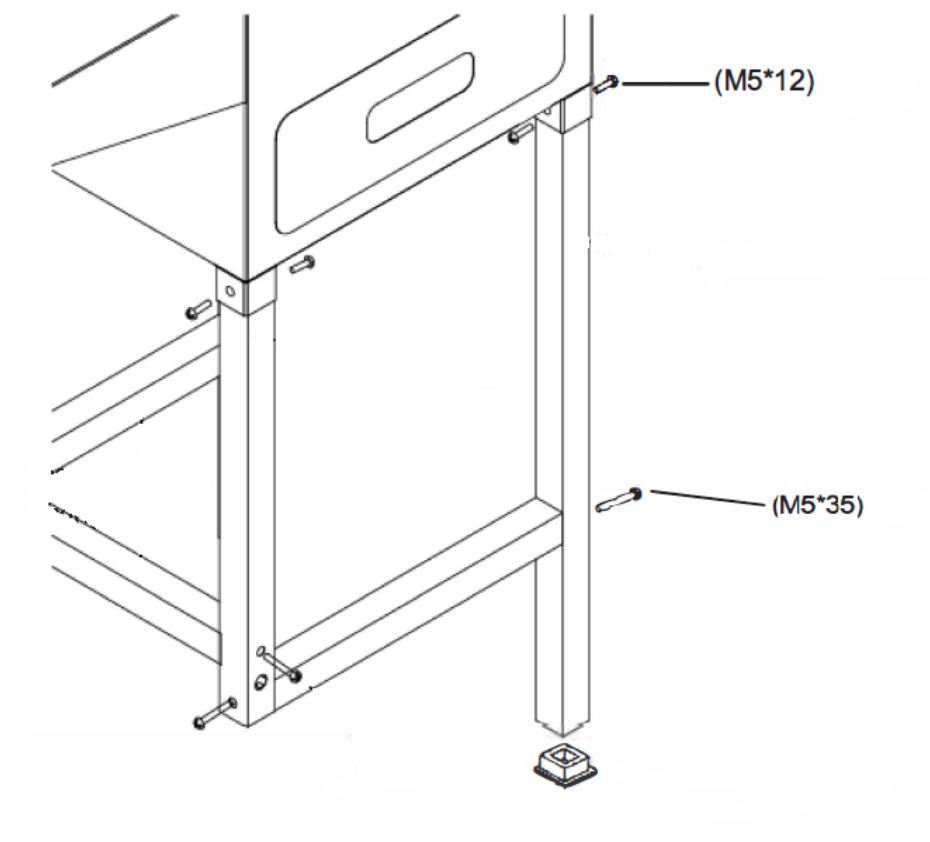

2. Instale dos ruedas debajo del bastidor con dos pernos (M8*90). Asegúrese de apretar bien los tornillos.

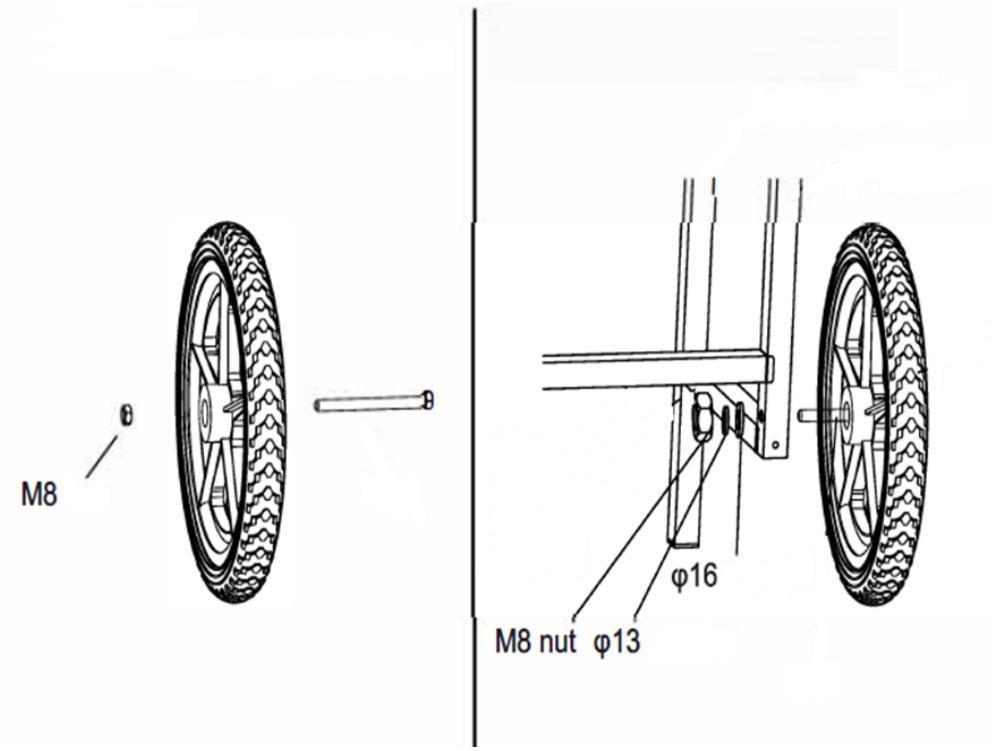

3. Instale la mesa en el lado izquierdo del cuerpo principal e instale el asa de empuje en el lado derecho con 8 tornillos (M5*12)

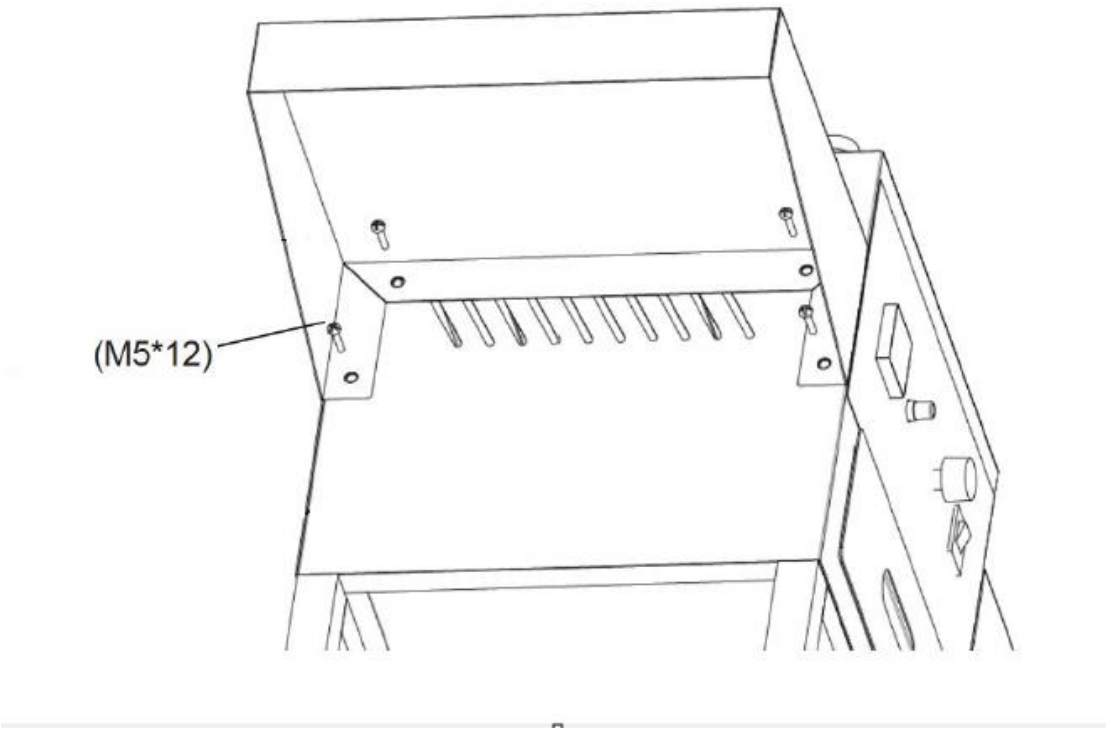

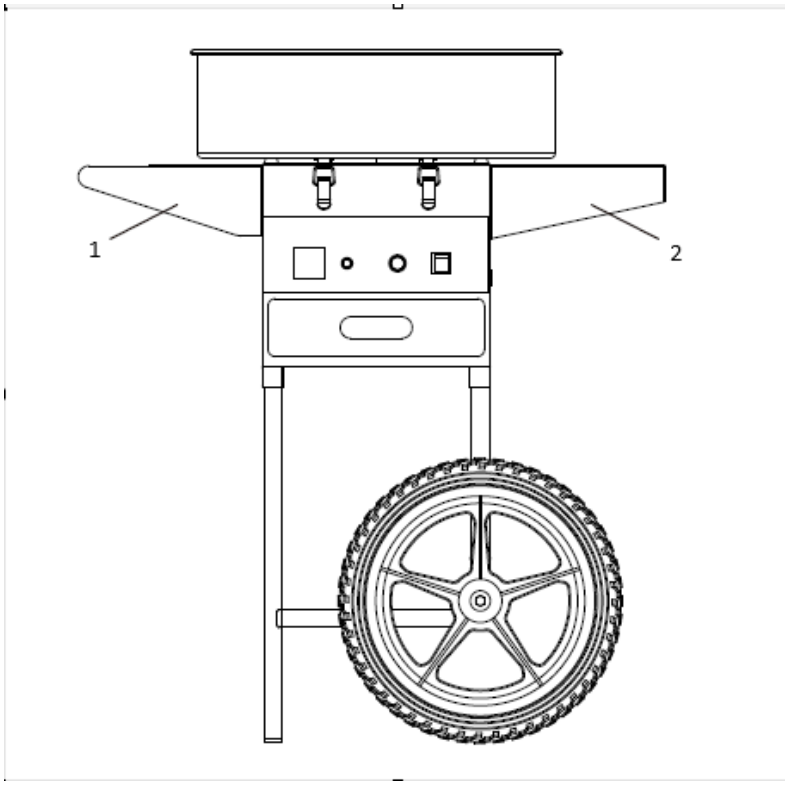

1 – Mesa
2 – Asa de empuje

4. Coloque la bandeja de acero inoxidable sobre la caja y fíjela con los 4 clips de sujeción situados a ambos lados.

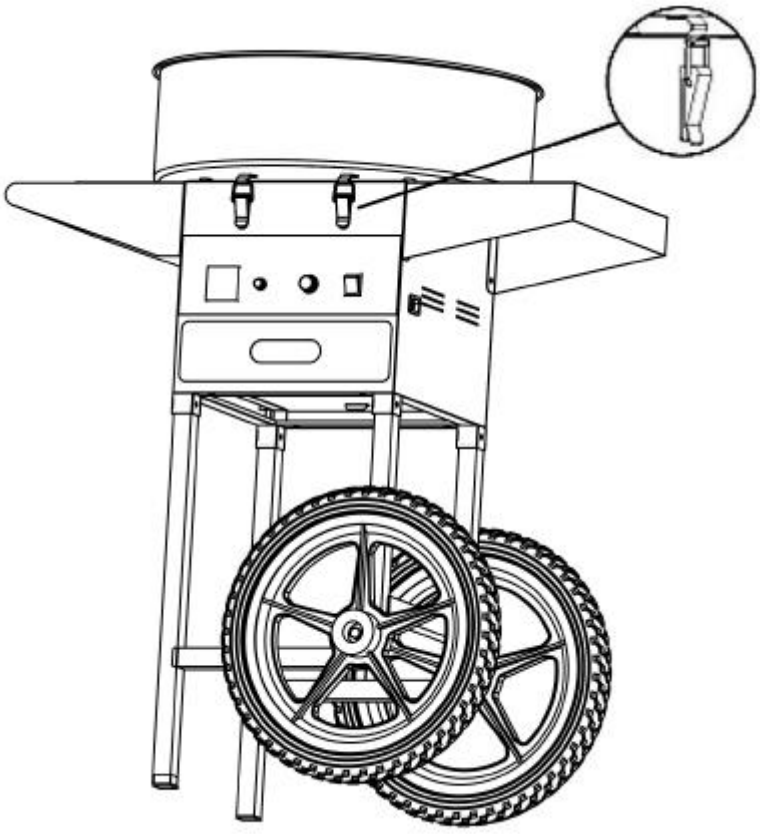

5. Una vez completado todo el montaje, el aparato estará listo para su uso. Guarde adecuadamente el resto de componentes, que se utilizarán durante el funcionamiento o el mantenimiento.

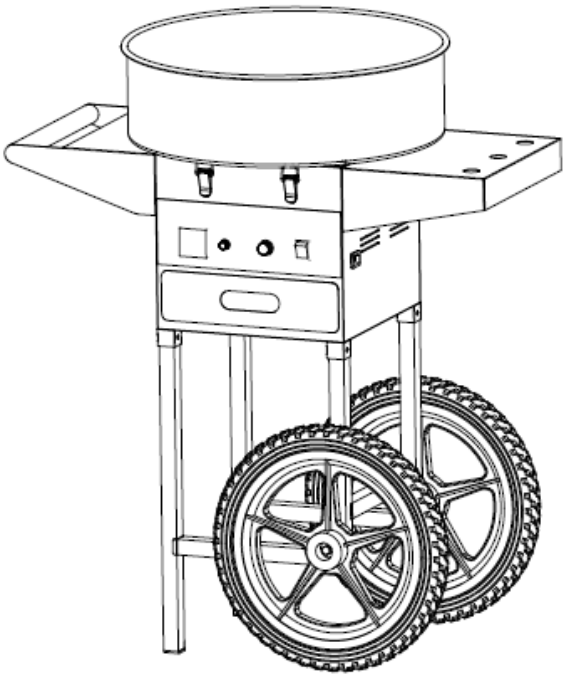

5. Preparación para el uso

UBICACIÓN DEL APARATO
La temperatura ambiente no debe superar los 40 °C y la humedad relativa debe ser inferior al 85 %. Asegúrate de que haya una buena ventilación en la habitación en la que se utilice el dispositivo. Debe haber una distancia mínima de 10 cm entre cada lado del dispositivo y la pared u otros objetos. El aparato debe utilizarse siempre colocado sobre una superficie plana, estable, limpia, ignífuga y seca, y debe mantenerse fuera del alcance de los niños y de las personas con capacidades mentales y sensoriales limitadas. Coloque el aparato de manera que siempre tenga acceso al enchufe de alimentación. El cable de alimentación conectado al aparato debe estar correctamente conectado a tierra y cumplir con las especificaciones técnicas que figuran en la etiqueta del producto.
Desmonte el aparato y todos sus componentes y límpielos antes del primer uso.

6. Uso del aparato



ATENCIÓN! Es posible que se perciba un olor a quemado durante el primer uso. Esto es normal y debería desaparecer al cabo de poco tiempo. Asegúrese de que la habitación esté bien ventilada.

1) Pulse el interruptor para encender la máquina y espere entre 1 y 2 minutos. Observe si la máquina funciona con suavidad cuando gira el cabezal giratorio. Si la vibración es demasiado intensa, es necesario ajustar la máquina. Debe asegurarse de que la máquina esté colocada de forma estable.
2) Ajuste el mando de tensión al máximo; el voltímetro variará según el ajuste. Deje que la máquina se caliente durante 2-3 minutos. Tras el precalentamiento, la tensión se puede ajustar según las necesidades de temperatura del usuario.
3) En primer lugar, echa media cucharadita de azúcar y comprueba la temperatura y la producción de azúcar. Cuando todo esté bien, echa una cucharada de azúcar blanco puro en el centro del cabezal giratorio.
4) Al cabo de unos 3 segundos, el algodón de azúcar empezará a salir a chorros. Coge un palito de bambú y gíralo varias veces a lo largo de la pared interior del cuenco. A continuación, coloca el palito en posición horizontal y gíralo sobre el cabezal giratorio para formar el algodón de azúcar. Se pueden crear diferentes formas inclinando los palitos.
5) Una vez que hayas producido la cantidad de algodón de azúcar que necesites, apaga el aparato.

7. Notas

1) Mantén a los menores alejados de la máquina.
2) El cable eléctrico no debe acercarse a la superficie caliente de la máquina. Asegúrate de que el cable eléctrico y el enchufe no entren en contacto con agua ni con ningún otro líquido. NO utilices el aparato si el cable o el enchufe están dañados.
3) La máquina debe estar correctamente instalada antes de enchufar el cable a la toma de corriente. Cuando no se utilice o antes de limpiarla, apaga el interruptor, desenchufa el cable de alimentación, espera a que el cabezal giratorio deje de girar y deja que la máquina se enfríe.

4) NO toque la superficie de la máquina ni el cabezal giratorio mientras esté en funcionamiento. No introduzca las manos en el recipiente hasta que no quede azúcar. NO mueva la máquina mientras esté en funcionamiento.
5) Nunca toque el enchufe ni el cable con las manos mojadas.
6) La potencia temporal del motor del aparato es del 80 %. Es recomendable evitar períodos de uso extremadamente prolongados. Para prolongar la vida útil de la máquina, el motor debe descansar durante 20 minutos después de cada hora de uso.
7) Antes de limpiarlo, asegúrate de que el enchufe esté desconectado. No se permite que la máquina funcione sin carga durante mucho tiempo.
8) No se permite el uso de productos de limpieza durante la limpieza para evitar que los restos de estos productos que queden en la máquina se ingieran por error.
9) Si la máquina de algodón de azúcar no produce algodón, apáguela y retire el azúcar quemado con un paño suave.

8. Transporte y almacenamiento

Durante el transporte, evite sacudir, golpear o dar la vuelta al aparato. Guárdelo en un lugar bien ventilado, con aire seco y sin gases corrosivos.

9. Limpieza y mantenimiento

a) Desenchufe el cable de alimentación y deje que el aparato se enfríe por completo antes de cada limpieza, ajuste o sustitución de accesorios, o si el aparato no se va a utilizar.
   - Espere a que se detengan los elementos giratorios.
b) Utilice únicamente productos de limpieza no corrosivos para limpiar la superficie.
c) Utilice únicamente detergentes suaves y aptos para uso alimentario para lavar el aparato.
d) Tras limpiar el dispositivo, todas las piezas deben secarse completamente antes de volver a utilizarlo.
e) Guarde la unidad en un lugar seco y fresco, libre de humedad y de exposición directa a la luz solar.
f) No rocíe el dispositivo con un chorro de agua ni lo sumerja en agua.
g) Evite que entre agua en el interior del dispositivo a través de las rejillas de ventilación de la carcasa.
h) Limpia las rejillas de ventilación con un cepillo y aire comprimido.
i) El aparato debe revisarse periódicamente para comprobar su buen funcionamiento técnico y detectar cualquier daño.
j) Limpiar con un paño suave y húmedo.
k) No utilices objetos afilados ni metálicos para la limpieza (por ejemplo, un cepillo de alambre o una espátula metálica), ya que podrían dañar el material de la superficie del aparato.
l) No limpie el aparato con sustancias ácidas, productos de uso médico, disolventes, combustible, aceites u otras sustancias químicas, ya que podrían dañarlo.

CONSEJOS DE LIMPIEZA PARA REDUCIR LOS PROBLEMAS DE QUEMADURAS Y VIBRACIONES

A. Al finalizar el funcionamiento, vierte lentamente una pequeña cantidad de agua sobre el cabezal giratorio antes de apagarlo para evitar que se formen residuos de azúcar quemada.
B. Si el cabezal giratorio está atascado, apaga la máquina y abre el cabezal giratorio; a continuación, limpia el azúcar quemada.
C. No lave la máquina con detergentes como el detergente en polvo.
D. No enjuague la máquina directamente con agua.

Método de limpieza del cabezal giratorio 1:

1. Apague la máquina, desatornille los 4 tornillos (A) del conjunto del cabezal giratorio, retire la tapa del cabezal (B) y límpiela con un paño limpio.
2. Desmonte la carcasa del cabezal giratorio (C) de la unidad y límpiela con un paño limpio.

3. Limpie el cabezal giratorio (D) y pase un paño limpio por la superficie y el resto de zonas.

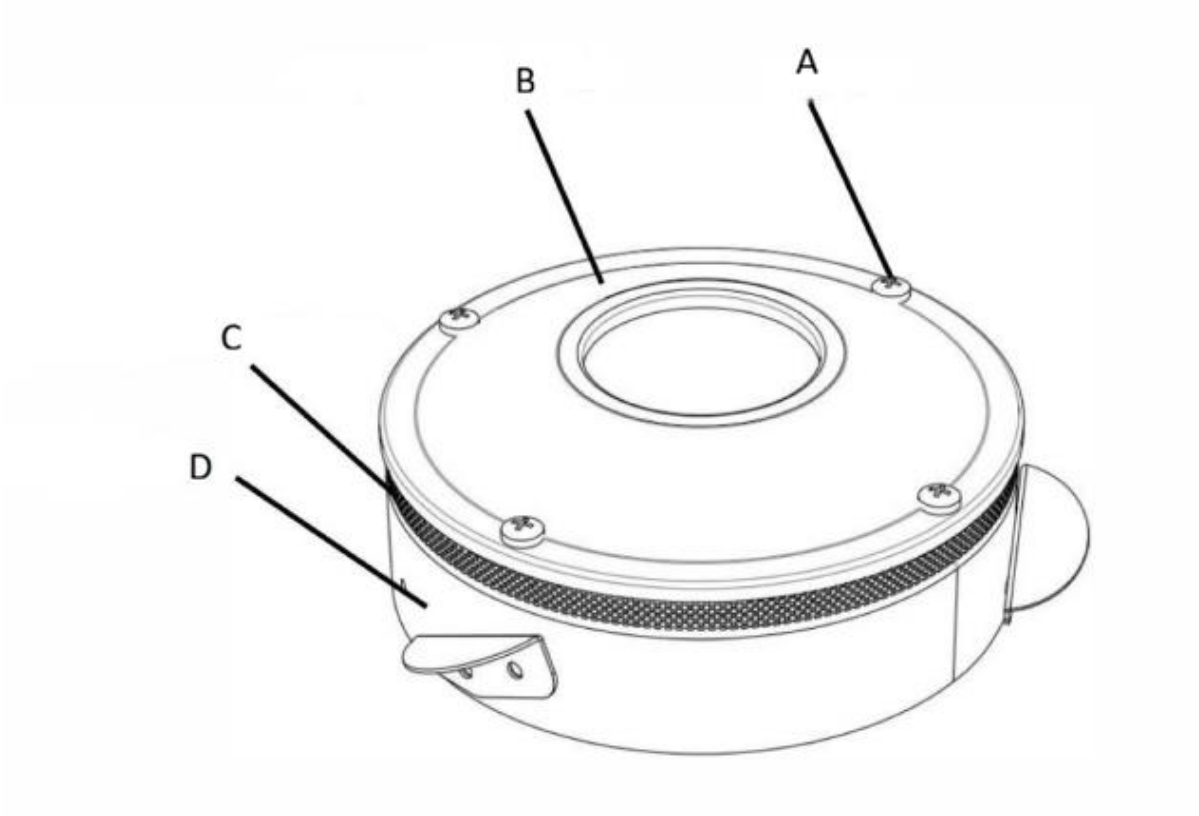

Método de limpieza del cabezal giratorio 2:

1. Para una limpieza eficaz del cabezal, después de su uso, vierta aproximadamente 100 ml de agua en el cabezal caliente y en movimiento. El agua que se evapore limpiará el interior del cabezal.
2. Apague la máquina.
3. Una vez que el cabezal se haya enfriado, límpialo con un paño suave y húmedo.

ATENCIÓN: Limpia el aparato después de cada uso, independientemente de si se ha utilizado una sola vez o varias veces. El incumplimiento de estas instrucciones puede provocar la acumulación de azúcar caramelizada, lo que daría lugar a un funcionamiento defectuoso de la máquina (el algodón de azúcar no girará y, en casos extremos, el cabezal podría sufrir daños permanentes).
El usuario será responsable de todos los daños derivados del incumplimiento de estas instrucciones.

AVISO SOBRE LA ESCOBILLA DE CARBÓN

Sustituya la escobilla de carbón a tiempo si se producen las siguientes situaciones durante la inspección de mantenimiento rutinario y el uso:

1. La escobilla de carbón produce chispas y humo en cantidad relativamente elevada.
2. La superficie de contacto de la escobilla de carbón con el anillo colector es inferior al 70 %.
3. Desajuste de la presión del resorte de la escobilla de carbón, etc.

SUSTITUCIÓN DE LA ESCOBILLA DE CARBÓN

1. Retire los tornillos que fijan la placa deflectora y la cubierta superior, y extraiga la placa deflectora y la cubierta superior.

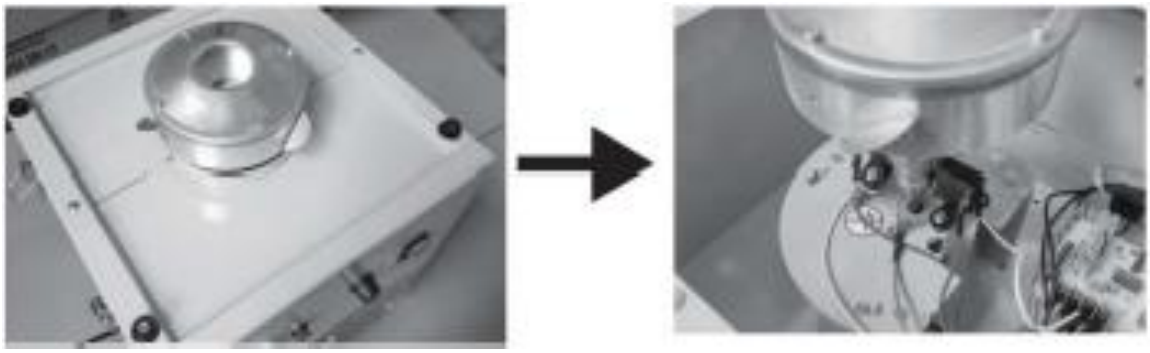

2. Retire el extremo de conexión de la escobilla de carbón, quite los tornillos de fijación y extraiga la escobilla de carbón antigua. (Para facilitar el montaje y desmontaje, se puede retirar primero el tornillo de fijación del cabezal giratorio para aumentar el espacio de maniobra)

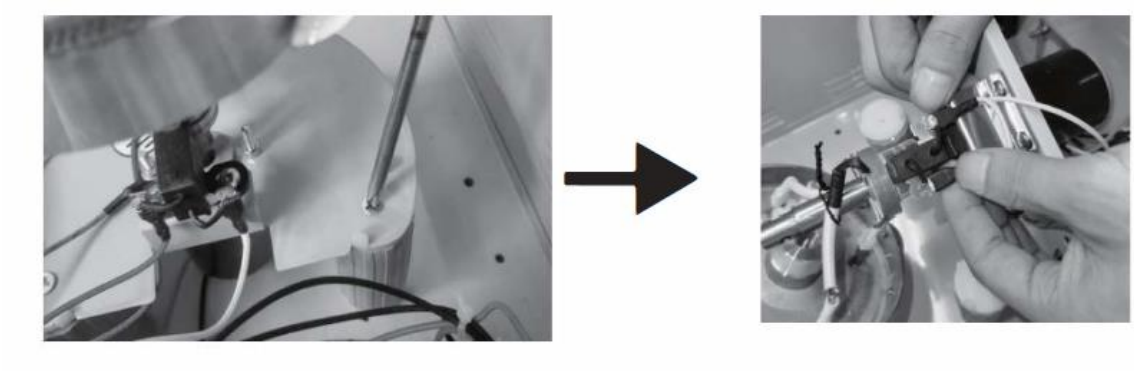

3. Sustituya la escobilla de carbón por una nueva, colóquela en su posición y fíjela con tornillos; a continuación, conecte el extremo de conexión.

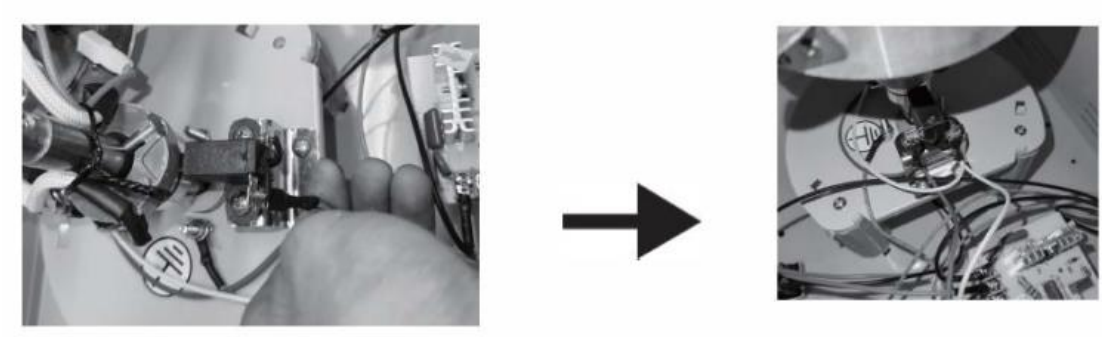

4. Compruebe la instalación de la nueva escobilla de carbón (que el resorte y el contacto de instalación estén bien ajustados).

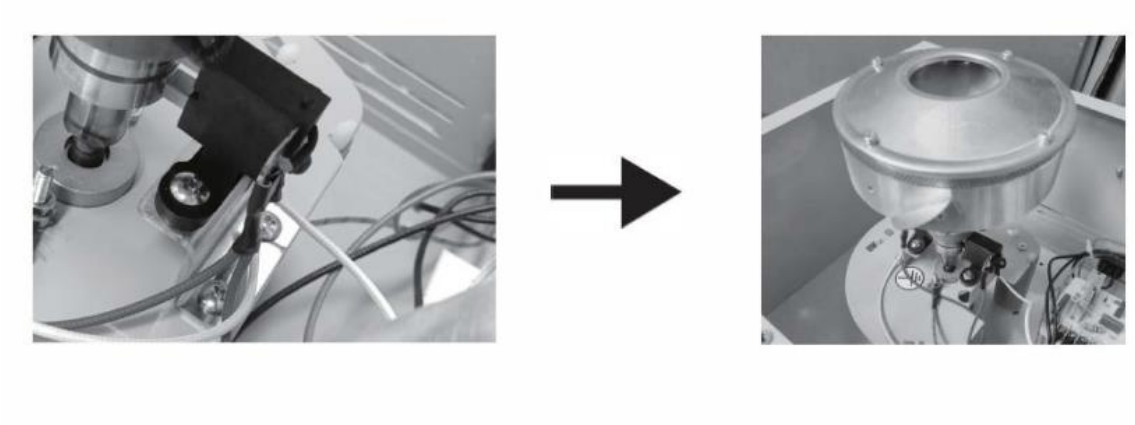

5. Vuelva a instalar la tapa superior y el deflector para completar la sustitución de la escobilla de carbón.



⚠ **Nota**: La escobilla de carbón es un consumible y debe sustituirse tras un periodo de uso. Anota la disposición del cableado antes de desmontar la escobilla de carbón

10. Resolución de problemas

Descripción del problema: Falta de filamento de azúcar

1. Comprueba si el cabezal giratorio gira o no, y detén la máquina para comprobar si el cabezal giratorio está caliente.
2. Si el cabezal giratorio no gira: compruebe si la máquina está encendida y si el motor está averiado.
3. Si el cabezal giratorio no está caliente: compruebe si la máquina está encendida, si el cabezal giratorio emite un zumbido y si la tensión es excesiva.
4. Desatornille el pomo del fusible del panel o levante la tapa del fusible (en el modelo de encimera) de su zócalo; a continuación, extraiga el fusible para comprobar si está fundido.

5. Retire el deflector y la cubierta superior y extraiga la cubierta a través del cabezal giratorio; así podrá ver el estado interno de la máquina. Comprueba si la escobilla de carbón está suelta o no funciona; si es así, sustitúyela por una nueva.

Otros problemas:

Nr.	Descripción del problema	Solución
1	La luz del interruptor está encendida, pero no calienta ni se enciende.	Sustituye la escobilla de carbón.
2	La luz del interruptor no se enciende, el cabezal giratorio no gira y no calienta.	Sustituya el fusible.
3	Tras encender la máquina, la luz se enciende y la aguja del voltímetro oscila.	Sustituya la válvula reguladora de presión.
4	No calienta, la luz está encendida y el cabezal giratorio de la máquina gira.	Se ha desprendido un terminal.
5	No calienta, la luz está encendida, el cabezal giratorio de la máquina gira y se produce la ignición.	Sustituya la escobilla de carbón.
6	La luz del interruptor está encendida, pero el cabezal de la máquina no gira ni se calienta.	Sustituye la válvula reguladora de presión.
7	La luz del interruptor está encendida, el cabezal giratorio de la máquina no gira, pero sí se calienta.	Los terminales del motor están sueltos o el motor está averiado.
8	Se oye un ruido anómalo y un ruido fuerte.	Los pilares del amortiguador están desiguales.
9	Hay temperatura, pero no se alcanza la temperatura deseada.	Sustituya la válvula reguladora de presión.
10	La luz del interruptor está encendida, no hay calentamiento y el cabezal giratorio de la máquina gira.	Sustituya las escobillas de carbón.

11. Eliminación de aparatos usados

No deseche este aparato en el sistema de residuos municipales. Entréguelo en un punto de recogida y reciclaje de aparatos eléctricos y electrónicos. Compruebe el símbolo que figura en el producto, en el manual de instrucciones y en el embalaje. Los plásticos utilizados en la fabricación del aparato pueden reciclarse de acuerdo con sus marcas. Al optar por el reciclaje, está contribuyendo de manera significativa a la protección de nuestro medio ambiente.
Póngase en contacto con las autoridades locales para obtener información sobre su centro de reciclaje local.

Ezt a felhasználói kézikönyvet gépi fordítás segítségével fordítottuk le. Minden tőlünk telhetőt megtettünk annak érdekében, hogy a fordítás pontos legyen, de kérjük, vegye figyelembe, hogy az automatikus fordítások nem tökéletesek, és nem hivatottak helyettesíteni az emberi fordítókat. A felhasználói kézikönyv hivatalos változata angol nyelvű. A lefordított változat és az eredeti angol szöveg közötti eltérések jogilag nem kötelező érvényűek. Ha bármilyen kérdése van a fordítás pontosságával kapcsolatban, kérjük, az angol változatot vegye alapul, amely a hivatalos hivatkozási alap. További nyelvi változatok kérésre elérhetők az info@expondo.com címen.

Műszaki adatok

Paraméter leírása	Paraméter értéke
Precíziós mérleg	Cukorvattagép
Modell	RCZC-1200-W
Méretek (HxSzxM) [mm]	815 x 515 x 960
Súly [kg]	12
Névleges feszültség [V~] / frekvencia [Hz]	230/50
Névleges teljesítmény [W]	1000

1. Általános leírás

A felhasználói kézikönyv célja, hogy segítse a készülék biztonságos és problémamentes használatát. A terméket szigorú műszaki irányelveknek megfelelően, a legkorszerűbb technológiák és alkatrészek felhasználásával tervezték és gyártották. Ezen felül a legszigorúbb minőségi szabványoknak megfelelően készül.

NE HASZNÁLJA A KÉSZÜLÉKET, AMÍG NEM OLVASTA EL ÉS NEM ÉRTETTE MEG TELJES KÖRŰEN EZT A HASZNÁLATI ÚTMUTATÓT.

A készülék élettartamának meghosszabbítása és a zavartalan működés biztosítása érdekében kérjük, használja a készüléket a jelen használati útmutatóban leírtaknak megfelelően, és rendszeresen végezze el a karbantartási feladatokat. A jelen használati útmutatóban szereplő műszaki adatok és specifikációk naprakészek. A gyártó fenntartja a jogot a minőség javításával kapcsolatos változtatásokra. A készüléket úgy tervezték, hogy a technológiai fejlődést és a zajcsökkentési lehetőségeket figyelembe véve a zajkibocsátás kockázatát a lehető legkisebbre csökkentse.

Jelölések


A termék megfelel a vonatkozó biztonsági szabványoknak.


Használat előtt olvassa el az utasításokat.


A terméket újra kell hasznosítani.


FIGYELEM! vagy **ÓVATOSAN!** vagy **NE FELEDJE!** Az adott helyzetre vonatkozik.
(általános figyelmeztető jel)


FIGYELEM! Áramütésveszély!



FIGYELEM! Forró felület, égési sérülésveszély!



Kizárólag beltéri használatra.

NE FELEDJE! A kézikönyvben szereplő ábrák kizárólag illusztrációs célt szolgálnak, és egyes részletekben eltérhetnek a tényleges terméktől.

2. Biztonságos használat

FIGYELEM! Olvasson el minden biztonsági figyelmeztetést és útmutatót! A figyelmeztetések és utasítások be nem tartása áramütéshez, tűzhöz és/vagy súlyos sérüléshez, sőt halálhoz is vezethet.

FIGYELEM! Olvasson el minden biztonsági figyelmeztetést és útmutatót! A figyelmeztetések és utasítások be nem tartása súlyos sérüléshez, sőt halálhoz is vezethet.

A figyelmeztetésekben és utasításokban szereplő „készülék” vagy „termék” kifejezések a következőre vonatkoznak:
Cukorvattagép

2.1. Elektromosságra vonatkozó biztonsági szabályok

a) A dugasznak illeszkednie kell a konnektorhoz. A villásdugót semmilyen módon ne módosítsa. Az eredeti dugaszok és a hozzájuk illő konnektorok használata csökkenti az áramütés kockázatát.
b) Kerülje a földelt elemek – például csövek, fűtőberendezések, kazánok és hűtőszekrények – megérintését. Fokozott áramütésveszély áll fenn, ha a földelt készülék esőnek van kitéve, közvetlenül érintkezik nedves felülettel, vagy párás környezetben működik. A készülékbe bejutó víz növeli a készülék megrongálódásának és az áramütésveszélyt.
c) Ne érintse meg a készüléket vizes vagy nedves kézzel!
d) A kábelt kizárólag a rendeltetésszerűen használja. Soha ne használja a készülék hordozására vagy a dugasz kihúzására a konnektorból. Tartsa a kábelt távol hőforrásoktól, olajtól, éles szélektől vagy mozgó alkatrészektől. A sérült vagy összegabalyodott kábelek növelik az áramütés kockázatát.
e) Ha a készülékkel kültéren dolgozik, feltétlenül használjon kültéri használatra alkalmas hosszabbítókábelt. A kültéri használatra alkalmas hosszabbítókábel használata csökkenti az áramütés kockázatát.
f) Ha elkerülhetetlen a készülék használata párás környezetben, akkor felszerelni kell egy maradékáram-védelmi készüléket (RCD). Az RCD használata csökkenti az áramütés kockázatát.
g) A biztonság érdekében a készülék burkolatát földelni kell.

2.2. Munkahelyre vonatkozó biztonsági szabályok

a) Gondoskodjon arról, hogy a munkahely rendezett és jól megvilágított legyen. A rendetlen vagy rosszul megvilágított munkahely balesetekhez vezethet. Próbálja meg előre látni, mi történhet, figyelje a körülményeket, és a készülékkel való munkavégzés során alkalmazza a józan észt.
b) Ne használja a készüléket robbanásveszélyes területen, például gyúlékony folyadékok, gázok vagy por jelenlétében.
c) Ha sérülést vagy rendellenes működést észlel, azonnal kapcsolja ki a készüléket, és haladéktalanul jelentsen róla a felettesének.
d) Ha kétségei merülnek fel a készülék megfelelő működésével kapcsolatban, vegye fel a kapcsolatot a gyártó ügyfélszolgálatával.
e) A készüléket kizárólag a gyártó szervizpontja javíthatja. Ne kíséreljen meg önálló javítást!
f) Tűz esetén kizárólag olyan poros vagy szén-dioxid (CO2) tűzoltó készülékeket használjon a tűz eloltásához, amelyek feszültség alatt álló készülékeknél is használhatók.

g) Gyermekek és illetéktelen személyek számára tilos a munkaterületre lépni. (A figyelemelterelés a készülék feletti irányítás elvesztéséhez vezethet.)
h) A készüléket jól szellőző helyiségben használja.
i) Rendszeresen ellenőrizze a biztonsági címkék állapotát. Ha a címkék olvashatatlanok, azokat ki kell cserélni.
j) Kérjük, tartsa kéznél ezt a kézikönyvet a későbbi használathoz. Ha a készüléket harmadik személyeknek adja át, a kézikönyvet is át kell adnia vele együtt.
k) A készüléket kizárólag beltéri használatra és a rendeltetésszerű célra használja.



Ne feledje! A készülék használata során védje a gyermekeket és a közelben tartózkodókat.

2.3. Személyekre vonatkozó biztonsági szabályok

a) Ne használja a készüléket, ha fáradt, beteg, vagy alkohol, kábítószer vagy olyan gyógyszer hatása alatt áll, amely jelentősen ronthatja a készülék kezelésére való képességét.
b) A készüléket nem szánják olyan személyek (beleértve a gyermekeket is) számára, akiknek szellemi vagy érzékszervi képességei korlátozottak, illetve akik nem rendelkeznek megfelelő tapasztalattal és/vagy ismeretekkel, kivéve, ha biztonságukért felelős személy felügyeli őket, vagy ha a készülék kezeléséről utasításokat kaptak.
c) A készülék használata során alkalmazzon józan ésszel, és legyen éber. A készülék használata közbeni átmeneti figyelmetlenség súlyos sérülésekhez vezethet.
d) Annak érdekében, hogy a készülék véletlenül ne kapcsoljon be, az áramforráshoz való csatlakoztatás előtt győződjön meg arról, hogy a be-/kikapcsoló „OFF” (KI) állásban van.
e) Ne becsülje túl képességeit! A készülék használata közben mindig tartsa meg egyensúlyát és maradjon stabil helyzetben. Ez biztosítja a készülék jobb irányítását váratlan helyzetekben.
f) Ne viseljen laza ruházatot vagy ékszert! Tartsa távol a haját, ruháit és kesztyűit a mozgó alkatrészektől. A laza ruházat, ékszerek vagy hosszú haj beszorulhatnak a mozgó alkatrészekbe.
g) A készülék bekapcsolása előtt távolítson el minden beállító szerszámot vagy csavarkulcsot. A készülék forgó részében hagyott szerszám vagy csavarkulcs sérülést okozhat.
h) A készülék nem játék. A gyermekeket felügyelni kell, hogy ne játsszanak a készülékkel.

2.4. A készülék biztonságos használata

a) Ne terhelje túl a berendezést! Az adott feladathoz megfelelő szerszámokat használjon. A helyesen kiválasztott készülék jobban és biztonságosabban végzi el azt a feladatot, amelyre tervezték.
b) Ne használja a készüléket, ha a BE/KI kapcsoló nem működik megfelelően (nem kapcsolja be és ki a készüléket). Azok a készülékek, amelyeket a BE/KI kapcsolóval nem lehet be- és kikapcsolni, veszélyesek, nem szabad őket üzemeltetni, és javításra szorulnak.
c) A készülék beállítása, tartozékainak cseréje vagy tárolása előtt húzza ki a készülék csatlakozóját az áramforrásból. Ezzel csökkenti a véletlen bekapcsolás esélyét.
d) Ha a készüléket nem használja, biztonságos helyen tárolja, gyermekektől és olyan személyektől távol, akik nem ismerik a készüléket, illetve nem olvasták el a használati útmutatót. A készülék tapasztalatlan felhasználók kezében veszélyt jelenthet.
e) Tartsa a készüléket jó műszaki állapotban. Minden használat előtt ellenőrizze, hogy nincs-e rajta általános sérülés, és különösen figyeljen a repedt alkatrészekre vagy elemekre, valamint minden egyéb olyan állapotra, amely befolyásolhatja a készülék biztonságos működését. Ha sérülést észlel, a használat előtt adja be a készüléket javításra.
f) Tartsa a készüléket gyermekektől elzárva.
g) A készülék javítását vagy karbantartását kizárólag szakképzett személyek végezhetik, kizárólag eredeti pótalkatrészek felhasználásával. Ez biztosítja a biztonságos használatot.
h) A készülék működési integritásának biztosítása érdekében ne távolítsa el a gyárilag felszerelt védőburkolatokat, és ne lazítsa meg a csavarokat.
i) A készülék raktár és rendeltetési hely közötti szállításakor és kezelésekor vegye figyelembe a kézi szállítási műveletekre vonatkozó, abban az országban érvényes munkaegészségügyi és munkavédelmi előírásokat, ahol a készüléket használni fogják.
j) Kerülje azokat a helyzeteket, amikor a készülék túlterhelés miatt leáll a használat közben. Ez a hajtómű elemeinek túlmelegedéséhez és a készülék károsodásához vezethet

k) Ne érintse meg a mozgó alkatrészeket vagy tartozékokat, kivéve, ha a készüléket leválasztották az áramforrásról.
l) A munka során tilos a készüléket mozgatni, beállítani vagy elforgatni.
m) Használat közben ne hagyja felügyelet nélkül a készüléket.
n) Rendszeresen tisztítsa meg a készüléket, hogy elkerülje a szennyeződések tartós lerakódását.
o) A készülék nem játék. A tisztítást és karbantartást gyermekek felnőtt felügyelete nélkül nem szabad elvégezni
p) MEGJEGYZÉS: Működés közben a készülék egyes elemei nagyon felmelegednek – Figyelem: égési veszély! Ne érintse meg ezeket az elemeket csupasz kézzel!
q) A balesetek (pl. fulladás) kockázatának elkerülése érdekében minden csomagolóanyagot tartson gyermekektől elzárva.
r) FIGYELEM! ÉLETVESZÉLY! Tisztítás közben soha ne merítse a készüléket vízbe vagy más folyadékba.
s) Ne használja ezt a készüléket tárgyak szárítására, melegítésére vagy kiszárítására.

Ne használja, ha a fej nem forog!

FIGYELEM! A készülék biztonságos kialakítása és védelmi funkciói, valamint a kezelőt védő kiegészítő elemek használata ellenére is fennáll egy kis baleset- vagy sérülésveszély a készülék használata során. Legyen éber, és a józan eszét használja a készülék használata során.

3. Használati útmutató

A vattacukor-készítő gépet vattacukor készítésére használják, amely egy népszerű édes csemege, gyakran megtalálható fesztiválokon, vidámparkokban és egyéb rendezvényeken. A folyamat során a cukrot magas hőmérsékletre hevítik, amíg karamellizálódni nem kezd, majd vékony szálakra nyújtják, amelyek gyorsan megkeményednek, és így keletkezik a habos vattacukor.
A cukorvattagép lehetővé teszi különböző ízváltozatok készítését a cukorhoz hozzáadott színezékek és ízesítők segítségével. A legnépszerűbb ízek: eper, vanília, málna, citrom, narancs, menta, rágógumi.
A felhasználó felelős a készülék rendeltetéstől eltérő használatából eredő bármilyen kárért.

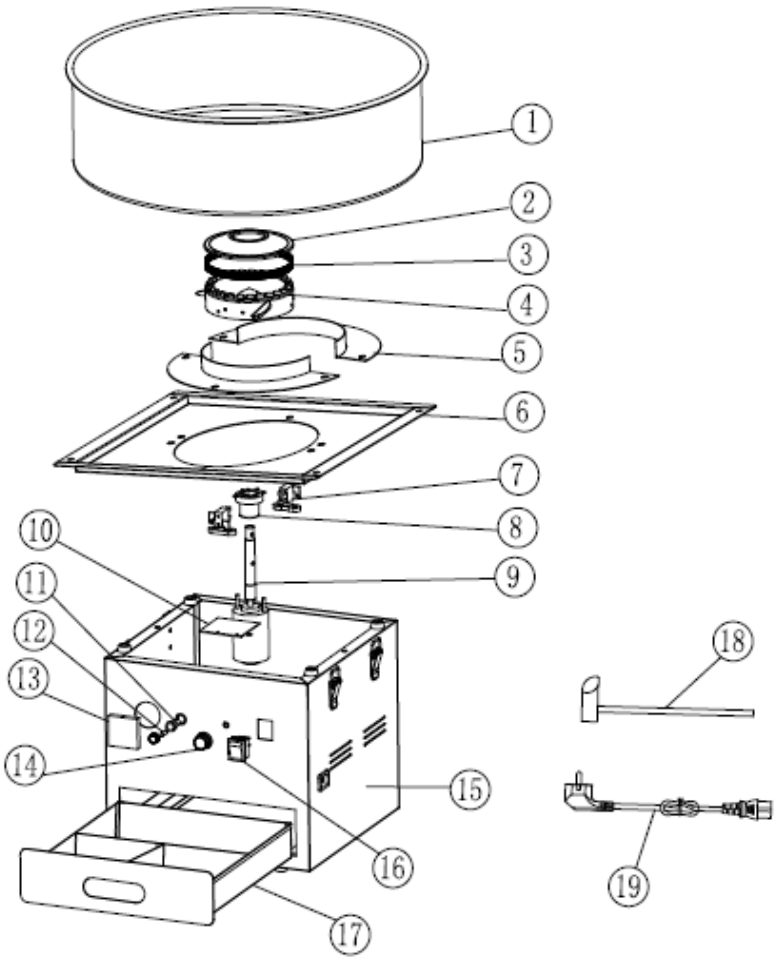

4. A készülék leírása

1. Rozsdamentes acél tál
2. A forgófej fedele
3. A forgófej rácsos lemeze
4. Forgófej
5. Védőlemez
6. A cukorvattagép főtestének burkolata
7. Szénkefe
8. Kefegyűrű
9. Motor
10. Áramköri lap
11. Biztosítéktartó
12. Biztosíték

13. Voltmérő
14. Kapcsoló gomb
15. A cukorvattagép főtestje
16. Főkapcsoló
17. Tárolódoboz
18. Rozsdamentes acél cukorkanál
19. Tápkábel

Kérjük, szerelje össze a kocsit az alábbi ábra szerint:

1. M5*12-*es és* M5*35-ös csavarokkal szerelje fel a tartót az ábrán látható módon. A szerelési lépések mindkét oldalon megegyeznek.

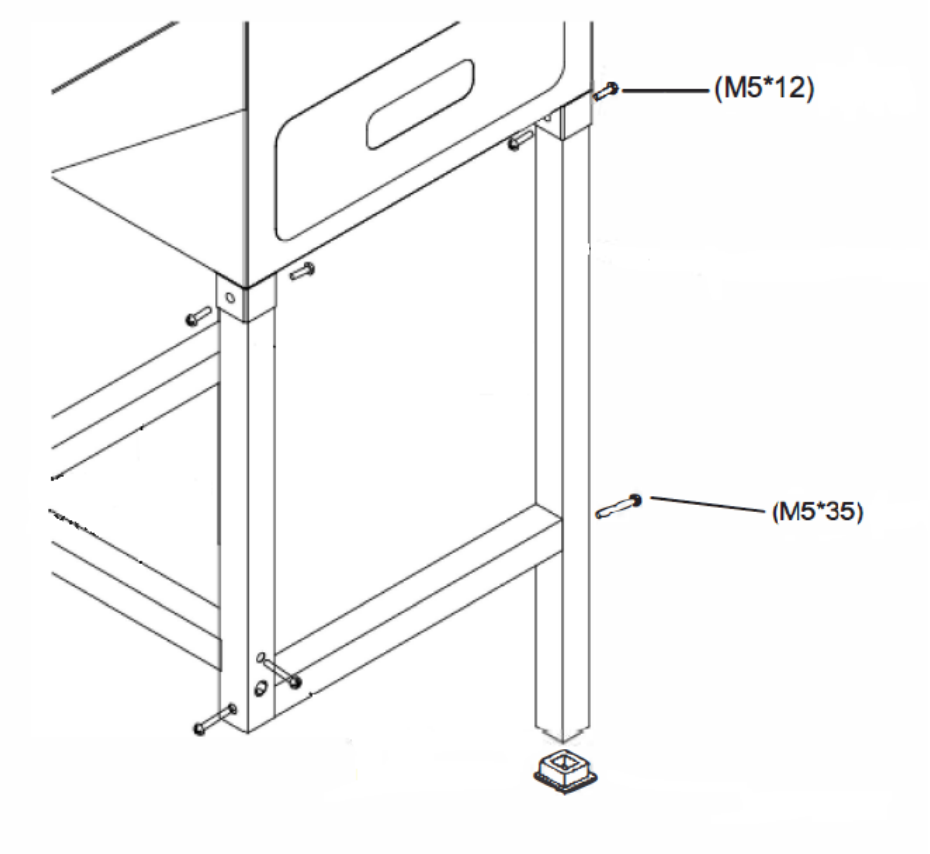

2. Szereljen fel két kereket a váz alá két csavarral (M8*90). Ügyeljen arra, hogy a csavarokat jól meghúzza.

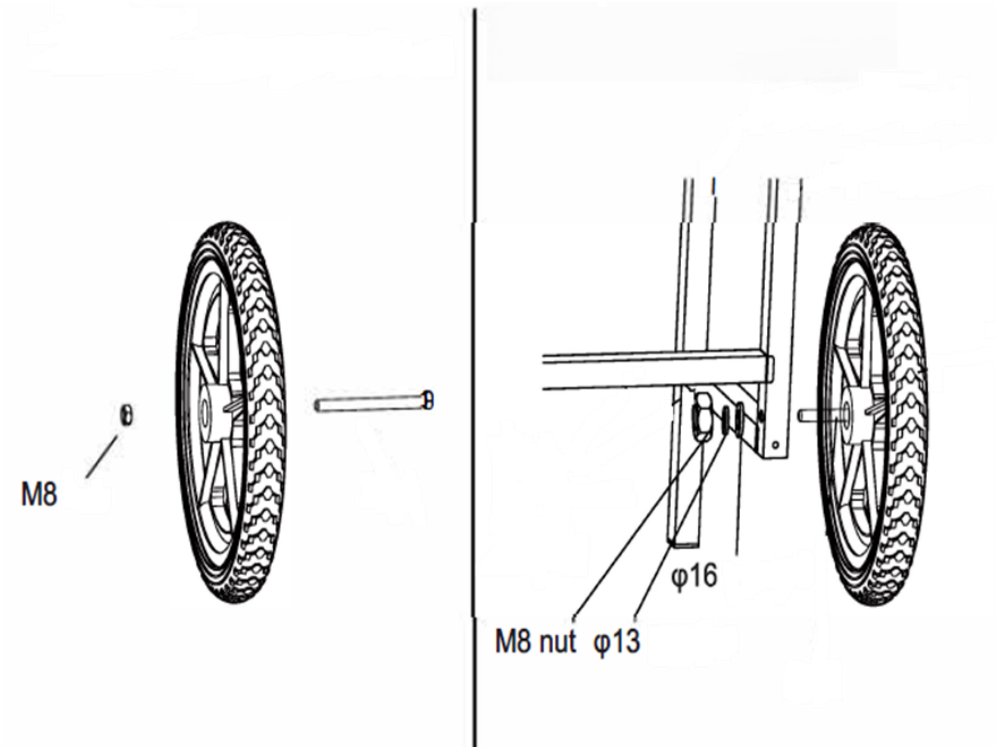

3. Szerelje fel az asztalt a főtest bal oldalára, majd szerelje fel a tolófogantyút a jobb oldalra 8 db M5*12-es csavarral.

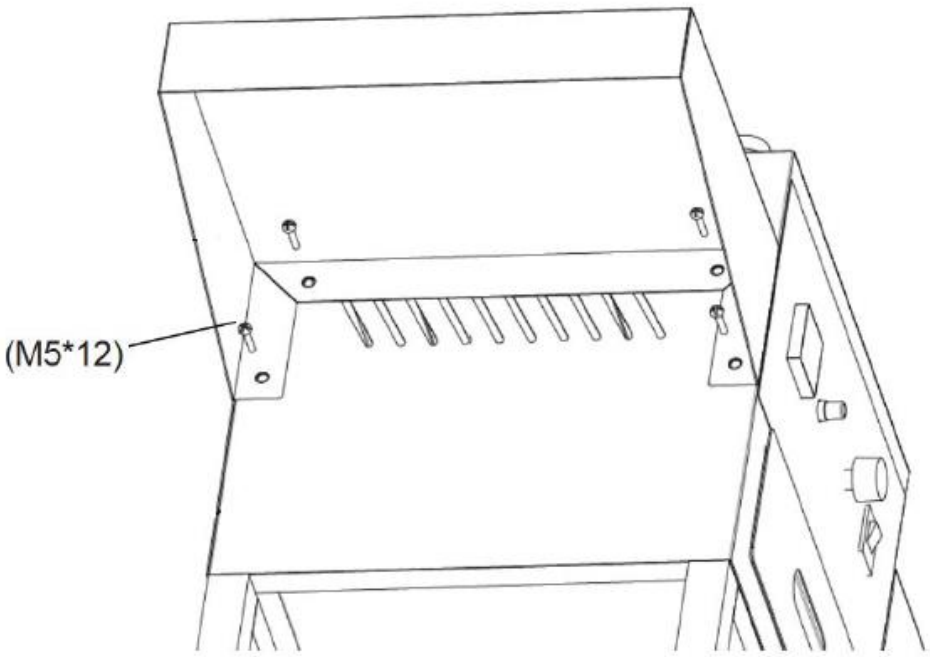

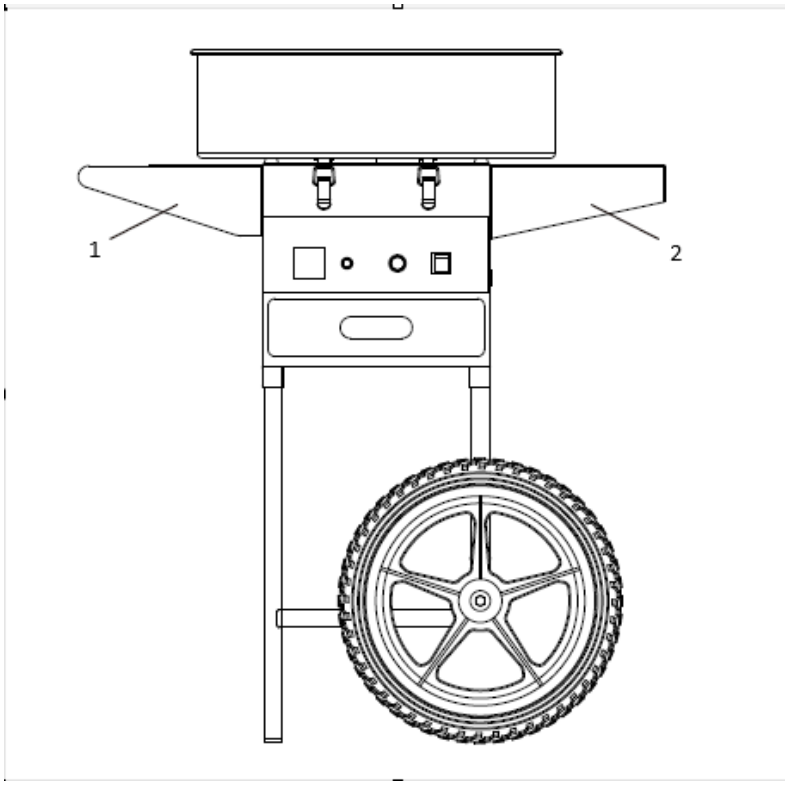

1 – Asztal
2 – Tolófogantyú

4. Helyezze a rozsdamentes acél tálcát a doboz tetejére, és rögzítse mindkét oldalon a 4 rögzítőkapoccsal.

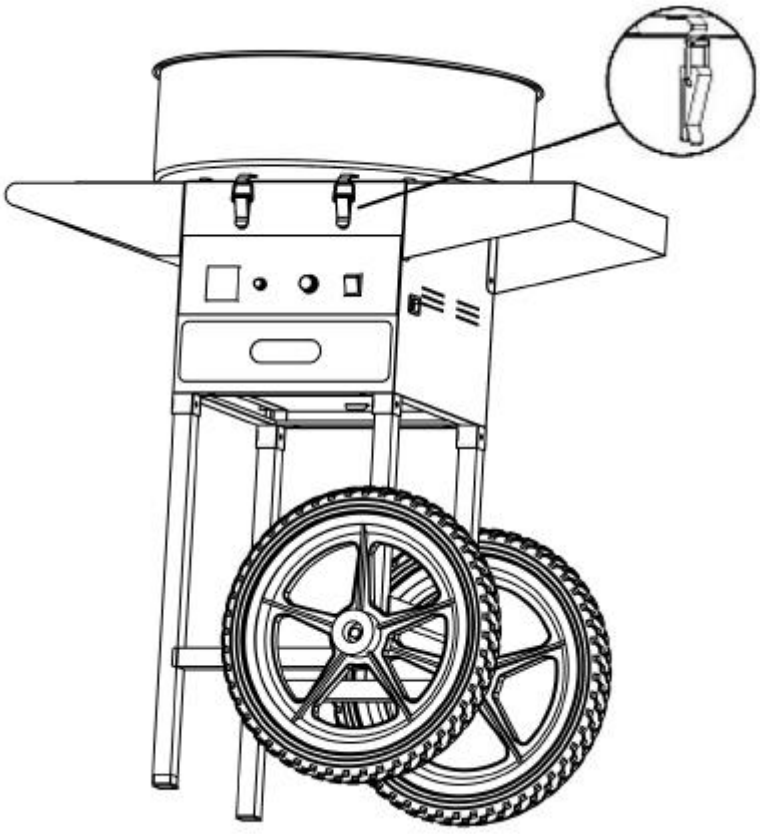

5. Miután az összeszerelés befejeződött, a készülék használatra kész. Kérjük, gondosan őrizze meg a többi alkatrészt, amelyekre a működés vagy karbantartás során szükség lesz.

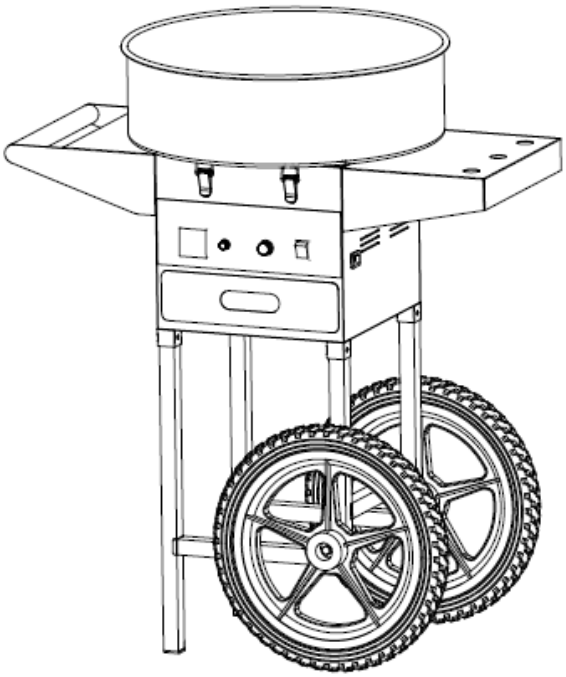

5. Használat előkészítése

A KÉSZÜLÉK ELHELYEZÉSE

A környezeti hőmérséklet nem haladhatja meg a 40 °C-ot, a relatív páratartalom pedig nem lehet 85%-nál nagyobb. Gondoskodjon a megfelelő szellőzésről abban a helyiségben, ahol a készüléket használja. A készülék minden oldala és a fal vagy más tárgyak között legalább 10 cm távolságnak kell lennie. A készüléket mindig sík, stabil, tiszta, tűzálló és száraz felületen kell használni, gyermekek és korlátozott szellemi vagy érzékszervi képességű személyek számára elérhetetlen helyen. Helyezze el a készüléket úgy, hogy a hálózati csatlakozó mindig hozzáférhető legyen. A készülékhez csatlakoztatott tápkábelnek megfelelően földeltnek kell lennie, és meg kell felelnie a termékcímkén szereplő műszaki adatoknak.
Az első használat előtt szerelje szét a készüléket és annak összes alkatrészét, majd tisztítsa meg őket.

6. A készülék használata

FIGYELEM! Az első használat során égő szag érezhető lehet. Ez normális jelenség, és rövid időn belül elmúlik. Gondoskodjon a helyiség megfelelő szellőzéséről.

1) Nyomja meg a kapcsolót a készülék bekapcsolásához, majd várjon 1–2 percet. Figyelje meg, hogy a készülék zökkenőmentesen működik-e, amikor a forgófej forog. Ha a rezgés túl erős, a készüléket be kell állítani. Gondoskodjon arról, hogy a készülék stabilan álljon.
2) Állítsa a feszültségszabályozó gombot a „Max” állásba; a feszültségmérő értéke a beállításnak megfelelően változik. Melegítse be a készüléket 2–3 percig. Az előmelegítés után a feszültséget a felhasználó hőmérsékleti igényeinek megfelelően állíthatja be.
3) Először önts bele fél teáskanál cukrot, és ellenőrizd a fűtés mértékét és a cukor feloldódását. Ha minden rendben van, akkor önts egy kanál tiszta fehér cukrot a forgófej közepére.
4) Körülbelül 3 másodperc múlva a vattacukor elkezd kifröccsenni. Vegyen egy bambuszpálcikát, és forgassa meg néhányszor a tál belső falánál. Ezután tartsa a pálcikát vízszintesen, és forgassa a forgófej felett, hogy cukorvattát képezzen. A pálcikák megdöntésével különböző formák alakíthatók ki.
5) Miután elkészítette a szükséges mennyiségű cukorvattát, kérjük, kapcsolja ki a készüléket.

7. Megjegyzések

1) Tartsa távol a kiskorúakat a készüléktől.
2) A tápkábel nem kerülhet a készülék forró felületének közelébe. Kérjük, ügyeljen arra, hogy a tápkábel és a csatlakozó dugasz ne kerüljön érintkezésbe vízzel vagy bármilyen más folyadékkal. NE használja a készüléket, ha a kábel vagy a csatlakozó dugasz sérült.
3) A készüléket megfelelően kell felszerelni, mielőtt a csatlakozót a konnektorba dugná. Ha nem használja a készüléket, vagy tisztítás előtt, kapcsolja ki a készüléket, húzza ki a csatlakozót a konnektorból, várja meg, amíg a forgófej leáll, és hagyja a készüléket kihűlni.
4) Kérjük, NE érintse meg a készülék felületét vagy a forgófejet működés közben. Ne nyúljon a keverőtálba, amíg a cukor el nem tűnik. NE mozgassa a készüléket működés közben.
5) Soha ne érintse meg a csatlakozót vagy a kábelt nedves kézzel.

6) A készülék motorjának ideiglenes teljesítménye 80%. A rendkívül hosszú üzemidőt célszerű elkerülni. A gép élettartamának meghosszabbítása érdekében a motort minden egyes üzemóra után 20 percig pihentetni kell.

7) A tisztítás előtt győződjön meg arról, hogy a dugasz ki van-e húzva. A készüléket nem szabad hosszú ideig terhelés nélkül működtetni.

8) A tisztítás során nem szabad tisztítószereket használni, hogy a készüléken maradt tisztítószereket véletlenül ne fogyasszák el.

9) Ha a vattacukor-készítő nem állít elő vattacukrot, kérjük, kapcsolja ki a készüléket, és puha ruhával távolítsa el az odaégett cukrot.

8. Szállítás és tárolás

Szállítás közben kerülni kell a készülék rázkódását, ütközését és fejjel lefelé fordítását. A készüléket jól szellőző, száraz levegőjű helyen, korrozív gázoktól mentesen tárolja.

9. Tisztítás és karbantartás

a) Minden tisztítás, beállítás vagy tartozékcsere előtt, illetve ha a készüléket nem használja, húzza ki a hálózati csatlakozót, és hagyja a készüléket teljesen kihűlni.
   - Várja meg, amíg a forgó alkatrészek leállnak.
b) A felület tisztításához kizárólag nem maró hatású tisztítószereket használjon.
c) A készülék mosásához kizárólag enyhe, élelmiszer-biztonságos mosószereket használjon.
d) A készülék tisztítása után minden alkatrészt teljesen meg kell szárítani, mielőtt újra használná.
e) A készüléket száraz, hűvös helyen tárolja, nedvességtől és közvetlen napfénytől mentesen.
f) Ne permetezze a készüléket vízsugárral, és ne merítse vízbe.
g) Ne engedje, hogy víz jusson a készülék belsejébe a ház szellőzőnyílásain keresztül.
h) Tisztítsa meg a szellőzőnyílásokat ecsettel és sűrített levegővel.
i) A készüléket rendszeresen ellenőrizni kell a műszaki állapotának felmérése és az esetleges sérülések észlelése érdekében.
j) A tisztításhoz nedves, puha rongyot kell használni.
k) A tisztításhoz ne használjon éles és/vagy fém tárgyakat (pl. drótkefét vagy fém spatulát), mivel azok károsíthatják a készülék felületi anyagát.
l) Ne tisztítsa a készüléket savas anyagokkal, gyógyászati célú szerekkel, hígítókkal, üzemanyaggal, olajokkal vagy egyéb vegyi anyagokkal, mert azok károsíthatják a készüléket.

TISZTÍTÁSI TANÁCSOK AZ ÉGÉSI NYOMOK ÉS A REZGÉSI PROBLÉMÁK CSÖKKENTÉSÉRE

A. A művelet befejezése után, mielőtt kikapcsolná a készüléket, lassan öntsön egy kis mennyiségű vizet a centrifugafejre, hogy megakadályozza az égetett cukor maradványok kialakulását.
B. Ha a centrifugafej eltömődött, kapcsolja ki a készüléket, nyissa ki a centrifugafejt, majd távolítsa el az égetett cukrot.
C. Ne mossa a készüléket mosóporhoz hasonló tisztítószerekkel.
D. Ne öblítse le a készüléket közvetlenül vízzel.

Centrifugafej tisztítási módszer 1:

1. Kapcsolja ki a készüléket, csavarja ki a centrifugafej szerelvényén található 4 csavart (A), vegye le a fej fedelét (B), és törölje le egy tiszta ruhával.
2. Szerelje le a centrifugafej burkolatát (C) a készülékről, és törölje le egy tiszta ruhával.
3. Tisztítsa meg a centrifugafejt (D), és törölje le a felületét és az egyéb részeket egy tiszta ruhával.

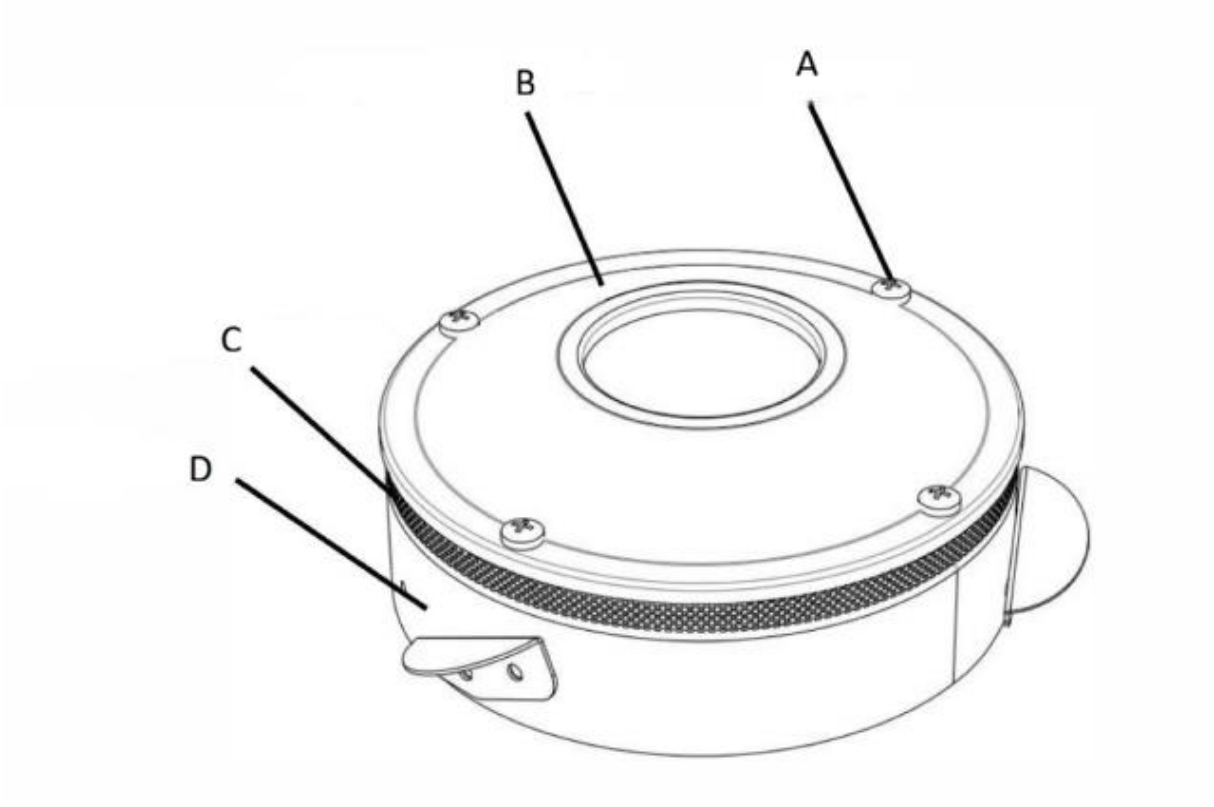

Centrifugafej tisztítása – 2. módszer:

1. A fej hatékony tisztítása érdekében használat után öntsön körülbelül 100 ml vizet a forró, forgó centrifugafejbe. Az elpárolgó víz megtisztítja a fej belsejét.
2. Kapcsolja ki a gépet.
3. Miután a fej lehűlt, törölje le egy puha, nedves ruhával.

FIGYELEM: Használat után minden esetben tisztítsa meg a készüléket, függetlenül attól, hogy csak egyszer vagy többször is használta. Ezen utasítások be nem tartása karamellizált cukor lerakódásához vezethet, ami a készülék meghibásodását okozhatja (a cukorvattacukor nem fog forogni, szélsőséges esetekben a fej véglegesen megsérülhet).
A felhasználó felelős minden olyan kárért, amely ezen utasítások be nem tartásából ered.

MEGJEGYZÉS A SZÉNKEFÉHEZ

Kérjük, időben cserélje ki a szénkefét, ha a rutin karbantartási ellenőrzés és a használat során a következő helyzetek merülnek fel:

1. A szénkefe viszonylag nagy szikrát és füstöt bocsát ki.
2. A szénkefe érintkezési felülete a csúszógyűrűn kevesebb, mint 70%.
3. A szénkefe rugónyomásának eltérése stb.

A SZÉNKEFE CSERÉJE

1. Távolítsa el a terelőlemezt és a felső fedelet rögzítő csavarokat, majd vegye le a terelőlemezt és a felső fedelet.

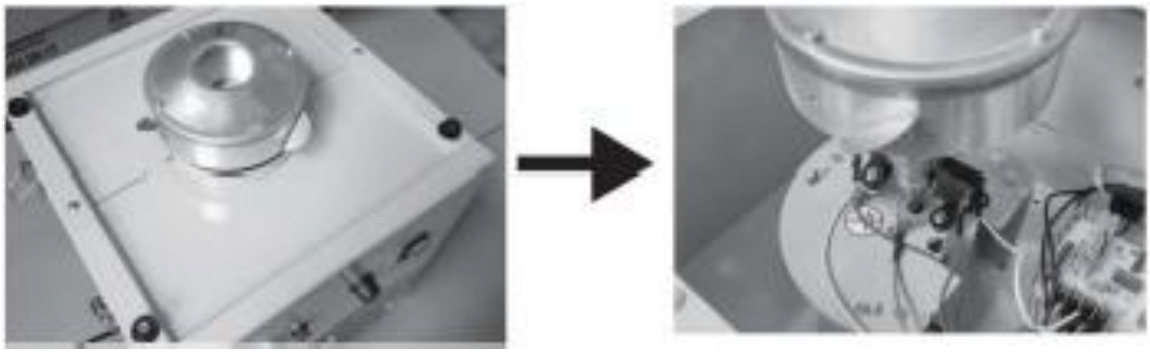

2. Vegye le a szénkefe csatlakozóvégét, távolítsa el a rögzítőcsavarokat, majd vegye ki a régi szénkefét. (A beszerelés és a szétszerelés megkönnyítése érdekében először eltávolíthatja a forgófej rögzítőcsavarját, hogy nagyobb legyen a munkaterület.)

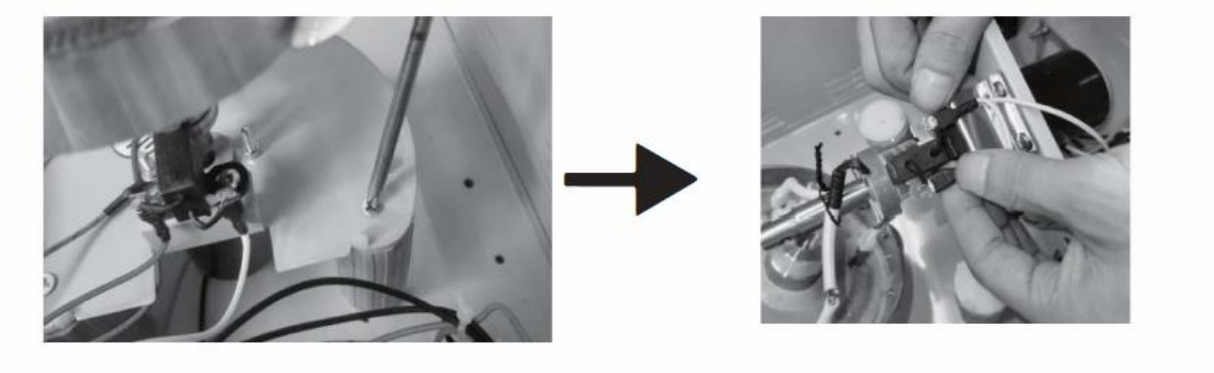

3. Helyezze be az új szénkefét, illessze a helyére, rögzítse csavarokkal, majd csatlakoztassa a csatlakozó végét.

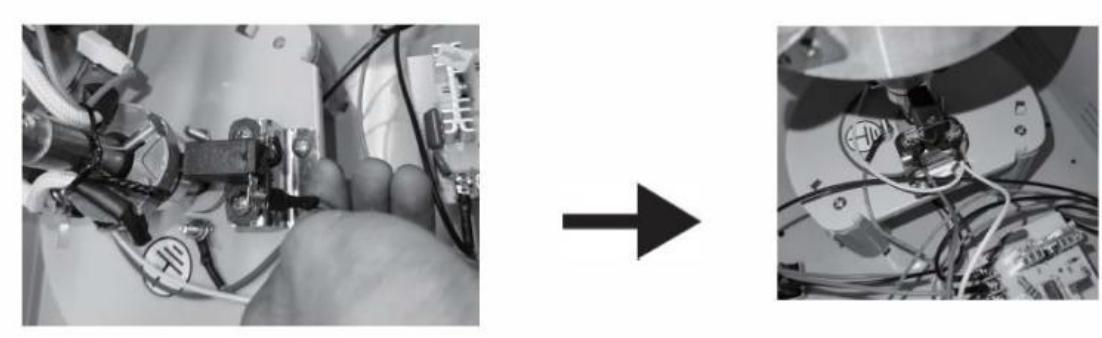

4. Ellenőrizze az új szénkefe beszerelését. (Ellenőrizze, hogy a rugó és a csatlakozófelület megfelelően illeszkedik-e.)

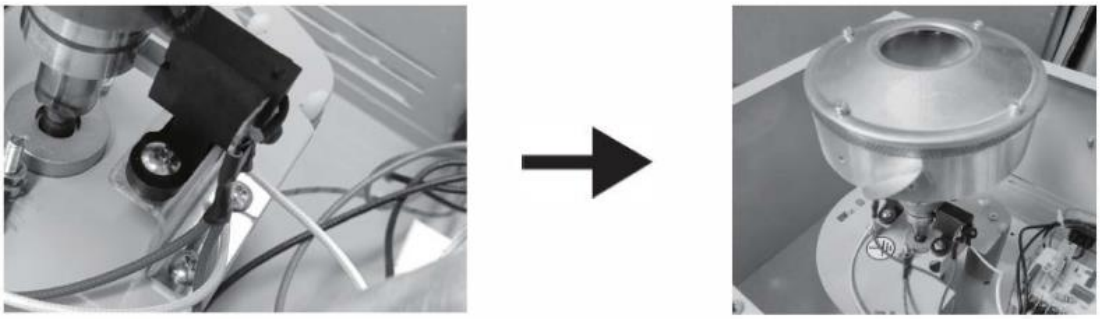

5. Helyezze vissza a felső fedelet és a terelőlemezt, ezzel befejezve a szénkefe cseréjét.



⚠ **Megjegyzés**: A szénkefe fogyóalkatrész, ezért egy bizonyos használati idő után ki kell cserélni. A szénkefe leszerelése előtt jegyezze fel a vezetékek összekötésének módját

10. Hibaelhárítás

A hiba leírása: Nincs Sugar Filament

1. Ellenőrizze, hogy forog-e a forgófej, majd állítsa le a gépet, és tapintással ellenőrizze, hogy a forgófej meleg-e.
2. Ha a forgófej nem forog: ellenőrizze, hogy a készülék be van-e kapcsolva, és hogy a motor meghibásodott-e.
3. Ha a forgófej nem meleg: ellenőrizze, hogy a készülék be van-e kapcsolva, hogy a forgófej zúg-e, és hogy a feszültség nem túl magas-e.
4. Csavarja ki a panelen található biztosíték-gombot, vagy emelje fel a biztosítékfedelet (asztali típus esetén) a foglalatban, majd vegye ki a biztosítékot, és ellenőrizze, hogy kiégett-e.

5. Távolítsa el a terelőlemezt és a felső fedelet, majd vegye ki a fedelet a forgófej felől, így láthatja a készülék belső állapotát. Ellenőrizze, hogy a szénkefe laza-e vagy nem működik-e; ha igen, cserélje ki egy újra.

Egyéb problémák:

Nr	A probléma leírása	Megoldás
1	A kapcsoló lámpája világít, de nincs fűtés, gyújtás.	Cserélje ki a szénkefét.
2	A kapcsoló lámpája nem világít, a centrifugafej nem forog, és nem melegszik.	Cserélje ki a biztosítékot.
3	A bekapcsolás után a lámpa kigyullad, és a voltmérő mutatója remeg.	Cserélje ki a nyomásszabályozó szelepet.
4	Nincs fűtés, a lámpa világít, a gép centrifugafejje forog.	A csatlakozó leesett.
5	Nincs fűtés, a lámpa világít, a gép centrifugafejje forog, gyulladás van.	Cserélje ki a szénkefét.
6	A jelzőfény világít, de a gép centrifugafejje nem forog és nem melegszik fel.	Cserélje ki a nyomásszabályozó szelepet.
7	A jelzőfény világít, a gép centrifugafejje nem forog, de melegszik.	A motor csatlakozói meglazultak, vagy a motor meghibásodott.
8	Rendellenes zaj és hangos zaj hallható.	A lengéscsillapító oszlopok egyenetlenek.
9	Van hőmérséklet, de a beállított hőmérséklet nem érhető el.	Cserélje ki a nyomásszabályozó szelepet.
10	A kapcsoló lámpája világít, nincs fűtés, és a gép forgófeje forog.	Cserélje ki a szénkefét.

11. A használt készülékek ártalmatlanítása

Ne dobja ezt a készüléket a háztartási hulladékba. Adja le egy elektromos és elektronikus készülékek újrahasznosítási és gyűjtőpontján. Ellenőrizze a terméken, a használati utasításban és a csomagoláson található szimbólumot. A készülék gyártásához használt műanyagok a jelöléseknek megfelelően újrahasznosíthatók. Az újrahasznosítás mellett döntve jelentősen hozzájárul környezetünk védelméhez. A helyi újrahasznosító létesítményekkel kapcsolatos információkért forduljon a helyi hatóságokhoz.

Denne brugervejledning er oversat ved hjælp af maskinoversættelse. Vi har gjort vores yderste for at sikre, at oversættelsen er korrekt, men vær opmærksom på, at automatiske oversættelser ikke er perfekte og ikke er beregnet til at erstatte menneskelige oversættere. Den officielle version af brugervejledningen er på engelsk. Eventuelle forskelle mellem den oversatte version og den originale engelske tekst er ikke juridisk bindende. Hvis du har spørgsmål vedrørende oversættelsens nøjagtighed, bedes du henvise til den engelske version, som er den officielle reference. Flere sprogversioner er tilgængelige efter anmodning via info@expondo.com.

Tekniske data

Parameterbeskrivelse	Parameterværdi
Produktnavn	Sukkerspindsmaskine
Model	RCZC-1200-W
Dimensioner (LxBxH) [mm]	815 x 515 x 960
Vægt [kg]	12
Nominel spænding [V~] / frekvens [Hz]	230/50
Nominel effekt[W]	1000

1. Generel beskrivelse

Brugervejledningen er udarbejdet for at sikre en sikker og problemfri brug af apparatet. Produktet er udviklet og fremstillet i overensstemmelse med strenge tekniske retningslinjer ved hjælp af avancerede teknologier og komponenter. Desuden er det produceret i overensstemmelse med de strengeste kvalitetsstandarder.

BRUG IKKE APPARATET, FØR DU HAR LÆST OG FORSTÅET DENNE BRUGERVEJLEDNING GRUNDIGT.

For at forlænge enhedens levetid og sikre problemfri drift skal du bruge den i overensstemmelse med denne brugervejledning og regelmæssigt udføre vedligeholdelsesopgaver. De tekniske data og specifikationer i denne brugervejledning er opdaterede. Producenten forbeholder sig retten til at foretage ændringer med henblik på kvalitetsforbedring. Enheden er konstrueret til at reducere risikoen for støjudledning til et minimum under hensyntagen til den teknologiske udvikling og mulighederne for støjreduktion.

Forklaring


Produktet opfylder de relevante sikkerhedsstandarder.


Læs instruktionerne inden brug.


Produktet skal genbruges.


ADVARSEL! eller **FORSIGTIG!** eller **HUSK!** Gælder for den givne situation.
(generelt advarselsskilt)


OBS! Advarsel om elektrisk stød!


OBS! Varm overflade, risiko for forbrændinger!



Må kun bruges indendørs.



OBS! Tegningerne i denne vejledning er udelukkende til illustrative formål og kan i nogle detaljer afvige fra det faktiske produkt.

2. Sikkerhed ved brug



OBS! Læs alle sikkerhedsadvarsler og alle instruktioner. Manglende overholdelse af advarslerne og instruktionerne kan medføre elektrisk stød, brand og/eller alvorlig personskade eller endda død.



OBS! Læs alle sikkerhedsadvarsler og alle instruktioner. Manglende overholdelse af advarslerne og instruktionerne kan medføre alvorlig personskade eller endda død.

Udtrykkene »apparat« eller »produkt« bruges i advarslerne og instruktionerne til at henvise til:
Sukkerspindsmaskine

2.1. Elektrisk sikkerhed

a) Stikket skal passe til stikkontakten. Du må ikke ændre stikket på nogen måde. Brug af originale stik og passende stikkontakter mindsker risikoen for elektrisk stød.
b) Undgå at røre ved jordforbundne elementer såsom rør, varmeapparater, kedler og køleskabe. Der er en øget risiko for elektrisk stød, hvis det jordforbundne apparat udsættes for regn, er i direkte kontakt med en våd overflade eller anvendes i et fugtigt miljø. Hvis der trænger vand ind i apparatet, øges risikoen for skader på apparatet og for elektrisk stød.
c) Rør ikke ved apparatet med våde eller fugtige hænder.
d) Brug kun kablet i overensstemmelse med dets tilsigtede anvendelse. Brug det aldrig til at bære enheden eller til at trække stikket ud af en stikkontakt. Hold kablet væk fra varmekilder, olie, skarpe kanter eller bevægelige dele. Beskadigede eller sammenfiltrede kabler øger risikoen for elektrisk stød.
e) Hvis du arbejder med enheden udendørs, skal du sørge for at bruge en forlængerledning, der er egnet til udendørs brug. Brug af en forlængerledning, der er egnet til udendørs brug, mindsker risikoen for elektrisk stød.
f) Hvis det ikke kan undgås at bruge enheden i et fugtigt miljø, bør der anvendes en fejlstrømsafbryder (RCD). Brug af en fejlstrømsafbryder mindsker risikoen for elektrisk stød.
g) Af sikkerhedsmæssige årsager skal udstyrets kabinet være jordforbundet.

2.2. Sikkerhed på arbejdspladsen

a) Sørg for, at arbejdspladsen er ryddelig og godt oplyst. En rodet eller dårligt oplyst arbejdsplads kan føre til ulykker. Forsøg at forudse, hvad der kan ske, vær opmærksom på, hvad der foregår, og brug sund fornuft, når du arbejder med enheden.
b) Brug ikke enheden i et eksplosionsfarligt område, f.eks. i nærheden af brandfarlige væsker, gasser eller støv.
c) Hvis du opdager skader eller uregelmæssig drift, skal du straks slukke for enheden og straks rapportere det til en overordnet.
d) Hvis der er tvivl om, hvorvidt enheden fungerer korrekt, skal du kontakte producentens kundeservice.
e) Enheden må kun repareres af producentens autoriserede servicecenter. Forsøg ikke at udføre reparationer på egen hånd!
f) Hvis der opstår brand, må du udelukkende bruge pulver- eller kuldioxid (CO_2)-brandslukkere, der er godkendt til brug på strømførende enheder, til at slukke den.
g) Børn og uautoriserede personer må ikke opholde sig på arbejdspladsen. (Distraktion kan medføre tab af kontrol over enheden).
h) Brug enheden i et godt ventileret rum.

i) Kontroller regelmæssigt sikkerhedsmærkaternes tilstand. Hvis mærkaterne er ulæselige, skal de udskiftes.
j) Opbevar denne vejledning, så den er tilgængelig til senere brug. Hvis enheden videregives til tredjepart, skal vejledningen medfølge.
k) Brug kun enheden indendørs og til det tilsigtede formål.



OBS! Beskyt børn og andre tilstedeværende, når du bruger enheden.

2.3. Personlig sikkerhed

a) Brug ikke enheden, hvis du er træt, syg eller under indflydelse af alkohol, narkotika eller medicin, der væsentligt kan nedsætte din evne til at betjene enheden.
b) Enheden er ikke beregnet til at blive betjent af personer (herunder børn) med nedsatte mentale og sensoriske funktioner eller personer, der mangler relevant erfaring og/eller viden, medmindre de er under opsyn af en person, der er ansvarlig for deres sikkerhed, eller de har modtaget instruktioner i, hvordan enheden betjenes.
c) Når du arbejder med enheden, skal du bruge din sunde fornuft og være opmærksom. Et kortvarigt tab af koncentrationen under brug af enheden kan føre til alvorlige skader.
d) For at forhindre, at enheden tændes ved et uheld, skal du sikre dig, at tænd-/slukknappen står i OFF-position, før du tilslutter den til en strømkilde.
e) Overvurder ikke dine evner. Når du bruger apparatet, skal du holde balancen og stå stabilt hele tiden. Dette sikrer bedre kontrol over apparatet i uventede situationer.
f) Bær ikke løst siddende tøj eller smykker. Hold hår, tøj og handsker væk fra bevægelige dele. Løst siddende tøj, smykker eller langt hår kan sætte sig fast i bevægelige dele.
g) Fjern alt justeringsværktøj eller skruenøgler, inden du tænder for apparatet. Et værktøj eller en skruenøgle, der efterlades i apparatets roterende del, kan forårsage personskade.
h) Apparatet er ikke et legetøj. Børn skal overvåges, så de ikke leger med apparatet.

2.4. Sikker brug af apparatet

a) Maskinen skal være placeret på et stabilt underlag. Brug passende værktøj til den pågældende opgave. Et korrekt valgt apparat udfører den opgave, det er designet til, bedre og på en mere sikker måde.
b) Brug ikke apparatet, hvis tænd/sluk-knappen ikke fungerer korrekt (kan ikke tænde og slukke for apparatet). Apparater, der ikke kan tændes og slukkes ved hjælp af tænd/sluk-knappen, er farlige, må ikke benyttes og skal repareres.
c) Før du foretager justeringer, udskifter tilbehør eller opbevarer apparatet, skal du trække stikket ud af stikkontakten. Dette mindsker risikoen for, at det tændes ved et uheld.
d) Når enheden ikke er i brug, skal den opbevares på et sikkert sted, utilgængeligt for børn og personer, der ikke er fortrolige med enheden, og som ikke har læst brugervejledningen. Enheden kan udgøre en fare i hænderne på uerfarne brugere.
e) Sørg for, at enheden er i god teknisk stand. Kontroller før hver brug for generelle skader og især for revnede dele eller komponenter samt andre forhold, der kan påvirke enhedens sikre drift. Hvis der konstateres skader, skal enheden afleveres til reparation inden brug.
f) Opbevar enheden utilgængeligt for børn.
g) Reparation eller vedligeholdelse af enheden skal udføres af kvalificeret personale, der udelukkende anvender originale reservedele. Dette sikrer sikker brug.
h) For at sikre enhedens driftsmæssige integritet må fabriksmonterede afskærmninger ikke fjernes, og skruer må ikke løsnes.
i) Ved transport og håndtering af enheden mellem lageret og bestemmelsesstedet skal du overholde de arbejdsmiljø- og sikkerhedsregler for manuel transport, der gælder i det land, hvor enheden skal bruges.
j) Undgå situationer, hvor enheden standser under brug på grund af for stor belastning. Dette kan medføre overophedning af drivelementerne og beskadigelse af enheden
k) Rør ikke ved bevægelige dele eller tilbehør, medmindre enheden er frakoblet strømforsyningen.
l) Det er forbudt at flytte, justere eller dreje enheden under arbejdet.
m) Lad ikke denne enhed stå uden opsyn, mens den er i brug.
n) Rengør enheden regelmæssigt for at undgå fastsiddende snavs.

o) Enheden er ikke et legetøj. Rengøring og vedligeholdelse må ikke udføres af børn uden opsyn af en voksen
p) BEMÆRK: Under drift bliver visse dele af enheden meget varme – Advarsel: fare for forbrænding! Rør ikke ved disse dele med bare hænder!
q) Opbevar alt emballagemateriale utilgængeligt for børn for at undgå risiko for ulykker (f.eks. kvælning).
r) OBS! LIVSFARE! Nedsænk aldrig enheden i vand eller andre væsker under rengøring.
s) Brug ikke denne enhed til tørring, opvarmning eller udtørring af genstande.

Brug ikke apparatet, hvis hovedet ikke drejer rundt!

OBS! På trods af apparatets sikre konstruktion og dets beskyttelsesfunktioner samt brugen af yderligere elementer, der beskytter brugeren, er der stadig en lille risiko for ulykker eller personskader ved brug af apparatet. Vær opmærksom, og brug sund fornuft, når du bruger apparatet.

3. Retningslinjer for brug

En candyfloss-maskine bruges til at fremstille candyfloss, en populær sød snack, der ofte findes på festivaler, tivolier og andre arrangementer. Processen indebærer, at sukkeret opvarmes til en høj temperatur, indtil det begynder at karamellisere, hvorefter det strækkes ud i tynde tråde, der hurtigt hærder og danner luftigt candyfloss.
Sukkerspindemaskinen giver mulighed for forskellige smagsvarianter ved at tilsætte farvestoffer og smagsstoffer til sukkeret. De mest populære smagsvarianter er: jordbær, vanilje, hindbær, citron, appelsin, mynte og tyggegummi.
Brugeren er ansvarlig for eventuelle skader, der skyldes utilsigtet brug af apparatet.

4. Beskrivelse af apparatet

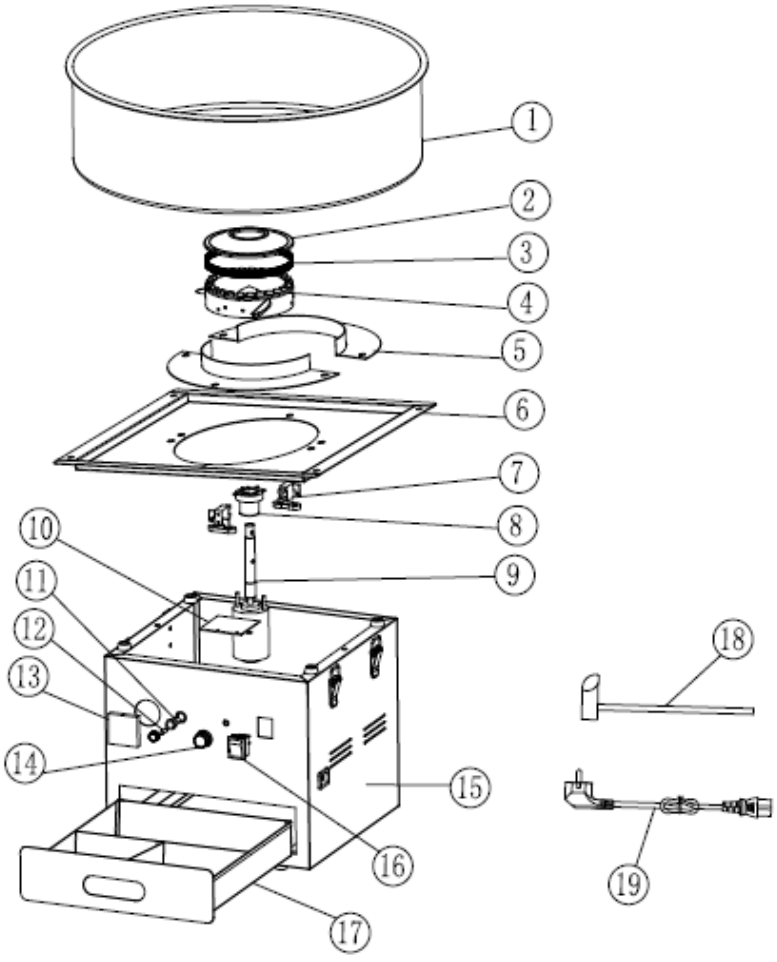

1. Skål i rustfrit stål
2. Låg til centrifugehovedet
3. Gitterplade til centrifugehovedet
4. Centrifugehoved
5. Beskyttelsesplade
6. Dæksel til hovedhuset
7. Kulbørste
8. Børstering
9. Motor
10. Kredsløbskort
11. Sikringsholder
12. Sikring
13. Voltmeter
14. Afbryderknap
15. Hovedhuset til candyfloss-maskinen
16. Hovedafbryder
17. Opbevaringskasse

18. Sukkerske i rustfrit stål
19. Strømkabel

Monter vognen som vist på nedenstående diagram:

1. Brug skruer (M5*12*) og skruer (*M5*35) til at montere beslaget som vist på figuren. Monteringsvejledningen er den samme for begge sider.

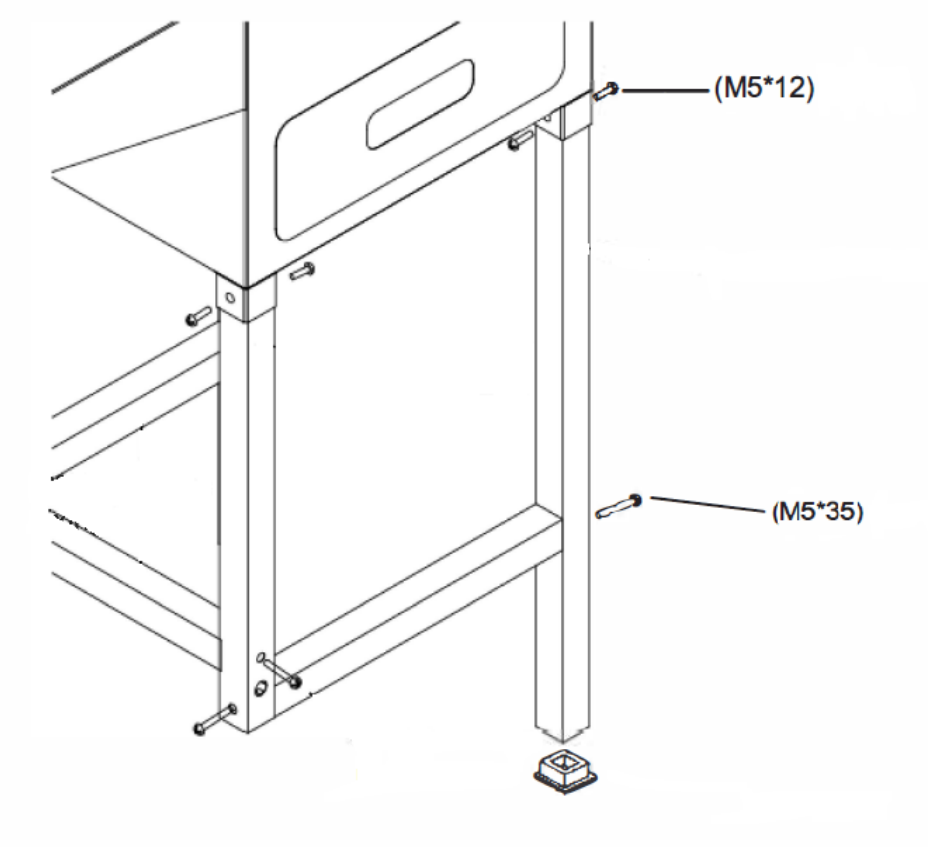

2. Monter to hjul under rammen med to bolte (M8*90). Sørg for at stramme skruerne.

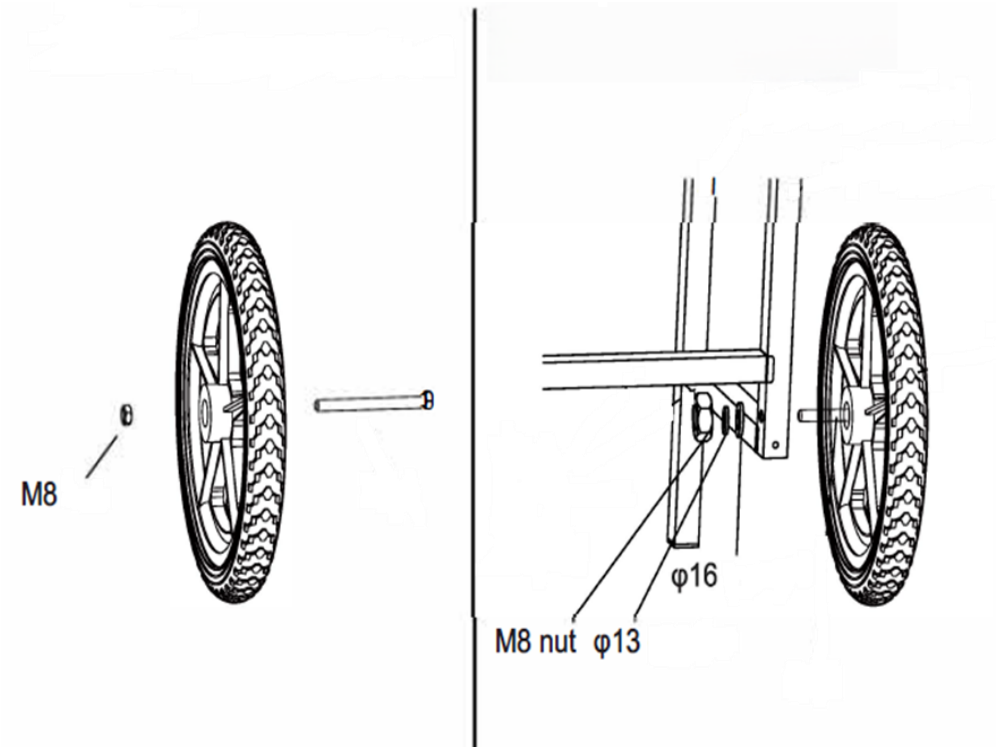

3. Monter bordet på venstre side af hoveddelen, og monter skubbehåndtaget på højre side med 8 stk. skruer (M5*12)

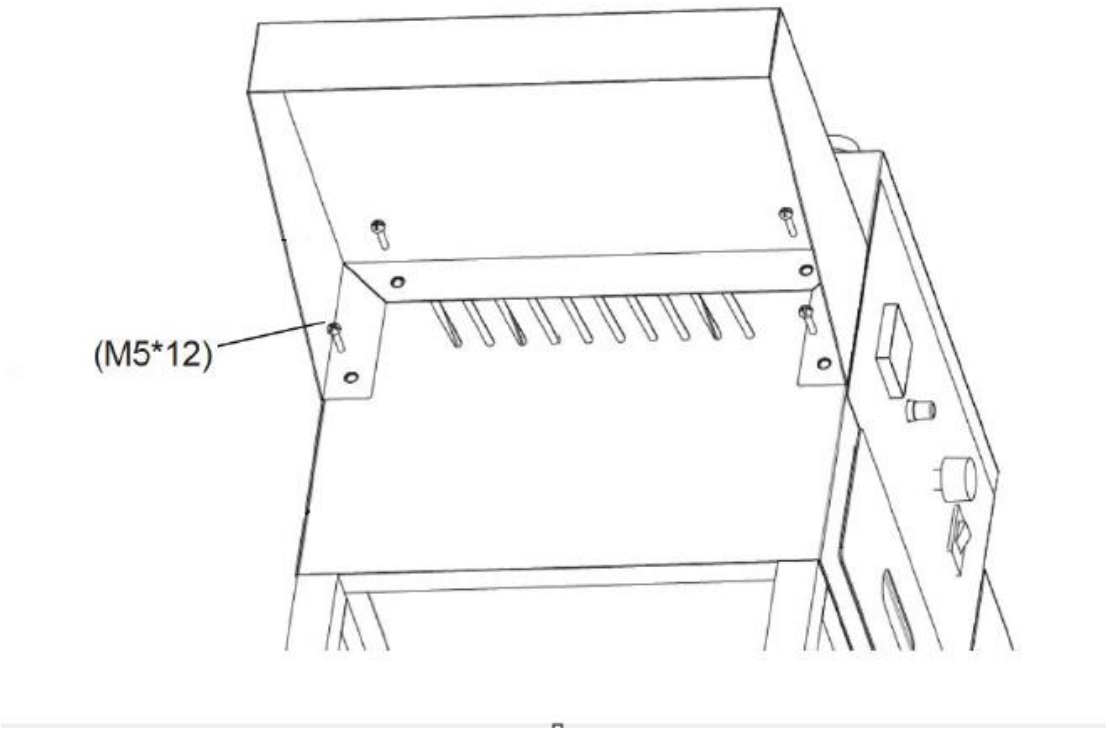

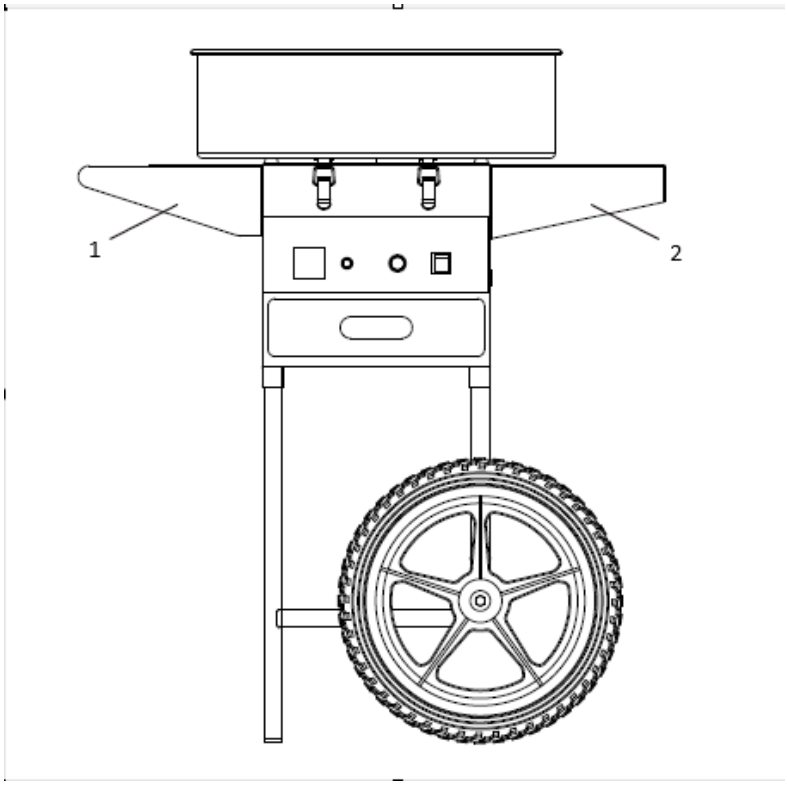

1 – Bord
2 – Skubbehåndtag

4. Placer rustfri stålbakken oven på kassen, og fastgør den med de 4 låseklips på begge sider.

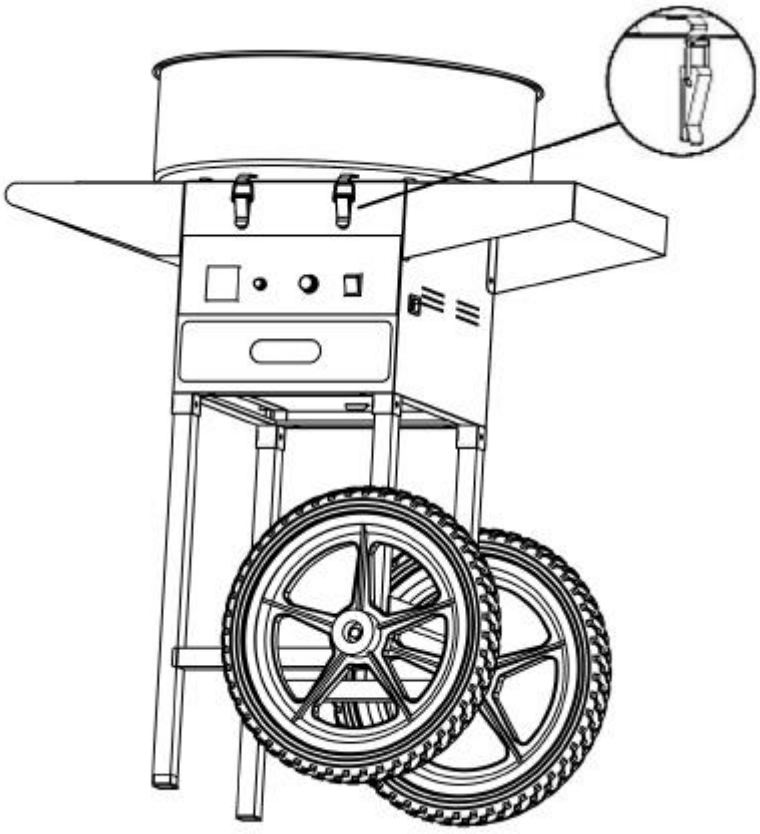

5. Når al samling er afsluttet, er enheden klar til brug. Opbevar de øvrige komponenter, som skal bruges under drift eller vedligeholdelse, på en forsvarlig måde.

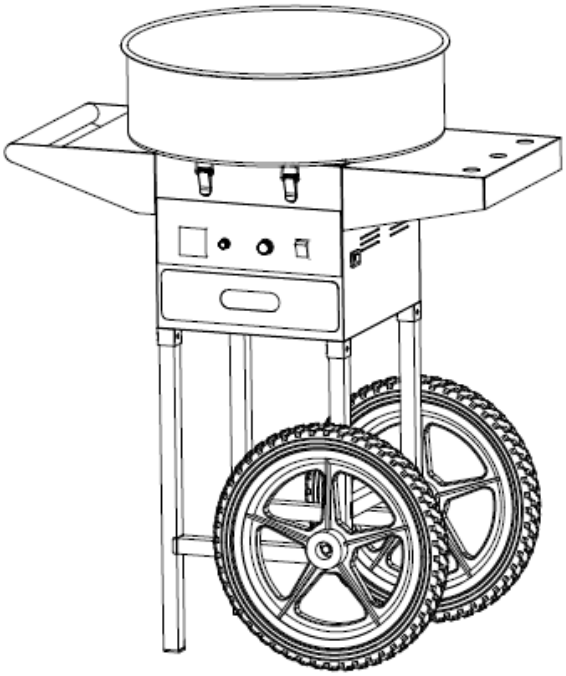

5. Klargøring til brug

PLACERING AF APPARATET
Omgivelsestemperaturen må ikke overstige 40 °C, og den relative luftfugtighed bør være under 85 %. Sørg for god ventilation i det rum, hvor enheden anvendes. Der skal være mindst 10 cm afstand mellem hver side af enheden og væggen eller andre genstande. Enheden skal altid anvendes, når den er placeret på en jævn, stabil, ren, brandsikker og tør overflade, og den skal være uden for rækkevidde for børn og personer med nedsat mental og sensorisk funktionsevne. Placer enheden, så du altid har adgang til stikket. Strømkablet, der er tilsluttet enheden, skal være korrekt jordforbundet og overholde de tekniske specifikationer på produktmærkaten.
Adskil apparatet og alle dets komponenter, og rengør dem inden første brug.

6. Brug af apparatet

OBS! Der kan opstå en brændt lugt ved første brug. Dette er normalt og bør forsvinde efter kort tid. Sørg for, at rummet er godt ventileret.

1) Tryk på kontakten for at tænde maskinen, og vent 1-2 minutter. Kontroller, om maskinen kører jævnt, når maskinens roterende hoved drejer. Hvis vibrationerne er for kraftige, skal maskinen justeres. Det skal sikres, at maskinen står stabilt.
2) Indstil spændingsknappen til »Max«, og voltmeteret vil ændre sig i takt med justeringen. Lad maskinen varme op i 2-3 minutter. Efter opvarmningen kan spændingen justeres i henhold til brugerens temperaturkrav.
3) Hæld først en halv teskefuld sukker i, og test opvarmningsgraden og sukkerproduktionen. Når alt ser fint ud, hælder du en skefuld rent hvidt sukker midt i spinnerhovedet.
4) Efter ca. 3 sekunder begynder sukkerspinden at sprøjte ud. Tag en bambuspind, og drej den et par gange langs skålens inderside. Placer derefter pinden vandret, og drej den over spinderhovedet for at danne candyfloss. Du kan lave forskellige former ved at vippe pindene.
5) Når du har fremstillet den mængde candyfloss, du har brug for, skal du slukke for apparatet.

7. Bemærkninger

1) Hold mindreårige væk fra maskinen.
2) Strømkablet må ikke komme i nærheden af maskinens varme overflade. Sørg for, at strømkablet og stikket ikke kommer i kontakt med vand eller andre væsker. Brug IKKE apparatet, hvis kablet eller stikket er beskadiget.
3) Maskinen skal være korrekt installeret, før stikket sættes i stikkontakten. Når maskinen ikke er i brug eller før rengøring, skal du slukke for afbryderen, trække stikket ud af stikkontakten, vente på, at det roterende hoved holder op med at dreje, og vente på, at maskinen er kølet af.
4) Rør IKKE ved maskinens overflade eller centrifugeringshovedet, mens den er i drift. Stik ikke hænderne ned i skålen, før sukkeret er væk. Flyt IKKE maskinen, mens den er i drift.
5) Rør aldrig ved stikket eller ledningen med våde hænder.

6) Enhedens midlertidige motoreffekt udgør 80 %. Det anbefales at undgå ekstremt lange driftsperioder. For at forlænge maskinens levetid bør motoren hvile i 20 minutter efter hver times brug.

7) Sørg for, at stikket er trukket ud, inden rengøring. Maskinen må ikke køre uden belastning i længere tid.

8) Der må ikke anvendes rengøringsmidler under rengøringen for at forhindre, at rester af rengøringsmidler på maskinen indtages ved en fejltagelse.

9) Hvis candyfloss-maskinen ikke producerer candyfloss, skal du slukke for apparatet og fjerne brændt sukker med en blød klud.

8. Transport og opbevaring

Undgå at ryste, støde eller vende apparatet på hovedet under transport. Opbevar det på et godt ventileret sted med tør luft og uden ætsende gasser.

9. Rengøring og vedligeholdelse

a) Træk stikket ud af stikkontakten, og lad apparatet køle helt af før hver rengøring, justering eller udskiftning af tilbehør, eller hvis apparatet ikke er i brug.
   - Vent, indtil de roterende dele er standset.
b) Brug kun ikke-ætsende rengøringsmidler til at rengøre overfladen.
c) Brug kun milde, fødevaregodkendte rengøringsmidler til at vaske apparatet.
d) Efter rengøring af enheden skal alle dele tørres helt, før den tages i brug igen.
e) Opbevar enheden på et tørt, køligt sted, fri for fugt og direkte sollys.
f) Enheden må ikke sprøjtes med vandstråle eller nedsænkes i vand.
g) Undgå, at der trænger vand ind i enheden gennem ventilationsåbningerne i enhedens kabinet.
h) Rengør ventilationsåbningerne med en børste og trykluft.
i) Apparatet skal regelmæssigt efterses for at kontrollere dets tekniske ydeevne og opdage eventuelle skader.
j) Brug en blød og fugtig klud til rengøring.
k) Brug ikke skarpe og/eller metalgenstande til rengøring (f.eks. en stålbørste eller en metalspatel), da disse kan beskadige apparatets overflademateriale.
l) Apparatet må ikke rengøres med sure stoffer, lægemidler, fortyndere, brændstof, olier eller andre kemiske stoffer, da dette kan beskadige apparatet.

RENGØRINGSTIPS TIL AT REDUCERE PROBLEMER MED TILBRÆNDING OG VIBRATIONER

A. Når du er færdig med brugen, skal du langsomt hælde en lille mængde vand på centrifugeringshovedet, inden du slukker for det, for at forhindre rester af tilbrændt sukker.
B. Hvis centrifugeringshovedet er tilstoppet, skal du slukke for maskinen og åbne centrifugeringshovedet og derefter fjerne det tilbrændte sukker.
C. Vask ikke maskinen med rengøringsmidler såsom vaskepulver.
D. Skyl ikke maskinen direkte med vand.

Rengøringsmetode 1 for centrifugeringshovedet:

1. Sluk for maskinen, skru de 4 skruer (A) på centrifugeringshovedet ud, fjern hoveddækslet (B) og tør det af med en ren klud.
2. Skru centrifugerhovedets kabinet (C) af enheden, og tør det af med en ren klud.
3. Rengør centrifugerhovedet (D), og tør overfladen og andre områder af med en ren klud.

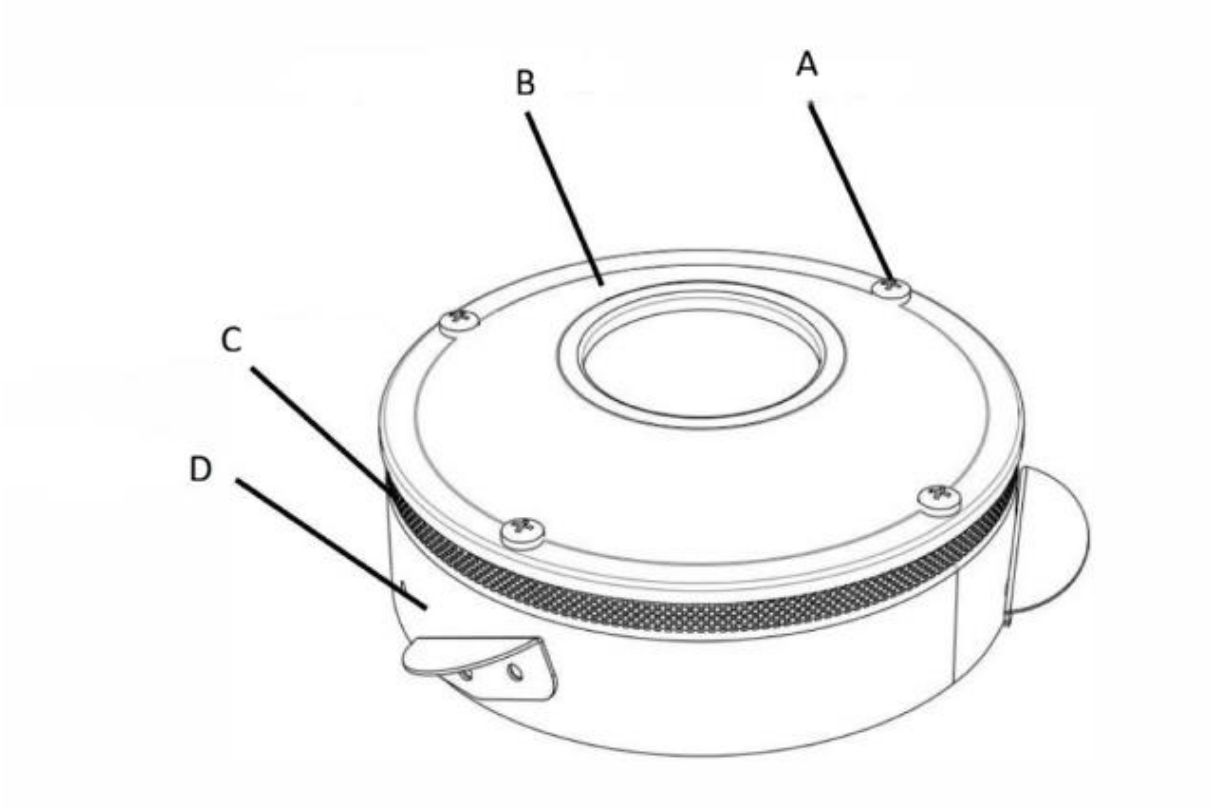

Rengøringsmetode 2 for centrifugehovedet:

1. For effektiv rengøring af hovedet skal du efter brug hælde ca. 100 ml vand i det varme og roterende hoved. Det fordampende vand vil rense hovedets indre.
2. Sluk for maskinen.
3. Når hovedet er kølet af, skal du tørre det af med en blød, fugtig klud.

OBS: Rengør apparatet efter brug, uanset om det kun har været i brug én gang eller flere gange. Manglende overholdelse af disse anvisninger kan medføre aflejring af karamelliseret sukker, hvilket kan føre til funktionsfejl i maskinen (sukkerspindene drejer ikke rundt, og i ekstreme tilfælde kan hovedet blive permanent beskadiget).
Brugeren er ansvarlig for alle skader, der skyldes manglende overholdelse af disse anvisninger.

BEMÆRKNING VEDRØRENDE KULBØRSTEN

Udskift venligst kulbørsten i tide, hvis følgende situationer opstår under rutinemæssig vedligeholdelseskontrol og brug:

1. Kulbørsten afgiver relativt store gnister og røg.
2. Kulbørstens kontaktflade på sleberingen er mindre end 70 %.
3. Forkert fjedertryk på kulbørsten osv.

UDSKIFTNING AF KULBØRSTEN

1. Fjern skruerne, der fastgør afskærmningspladen og topdækslet, og tag afskærmningen og topdækslet af.

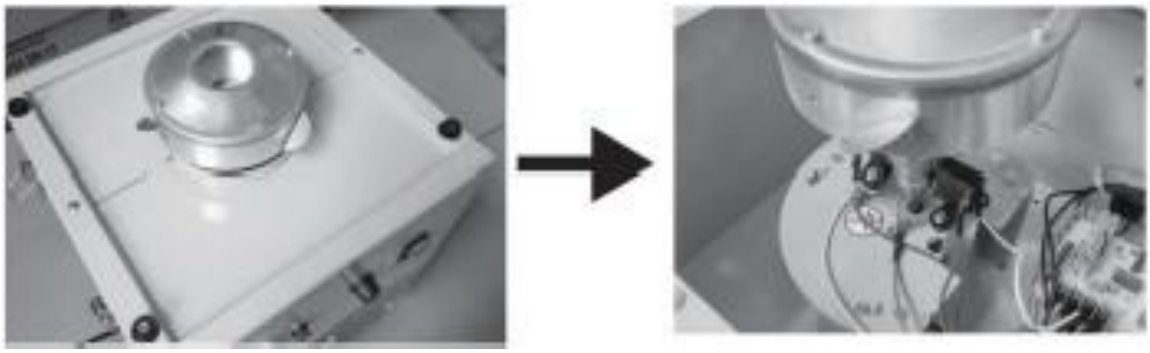

2. Fjern kulbørstens tilslutningsende, fjern fastgørelsesskruerne, og tag den gamle kulbørste ud. (For at lette montering og demontering kan fastgørelsesskruen på spinnerhovedet fjernes først for at øge arbejdspladsen)

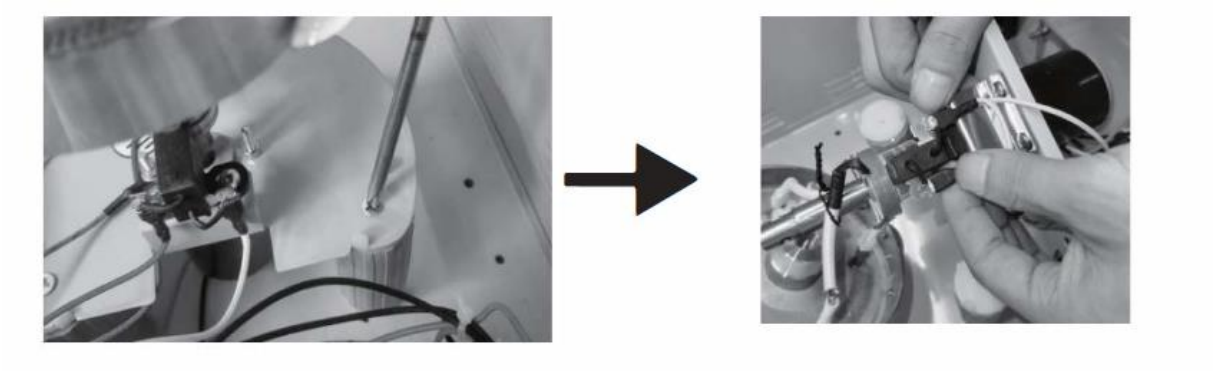

3. Sæt den nye kulbørste på plads, fastgør den med skruer, og sæt forbindelsesenden på.

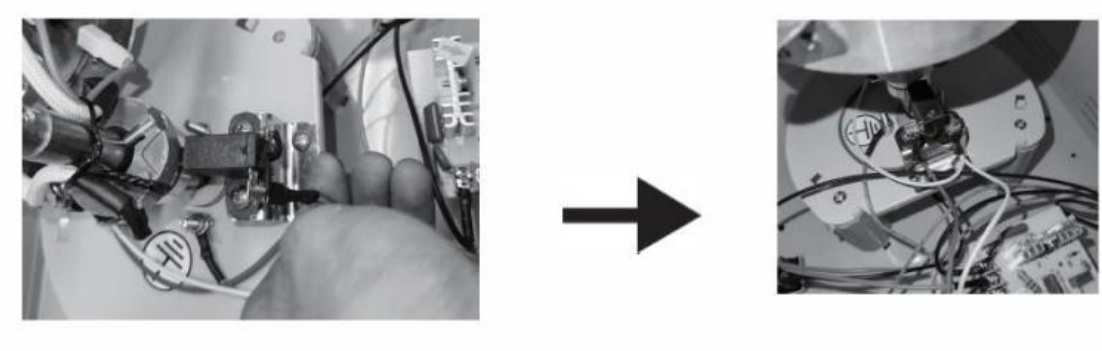

4. Kontroller monteringen af den nye kulbørste. (Kontroller, om fjederen og kontaktfladen sidder korrekt.)

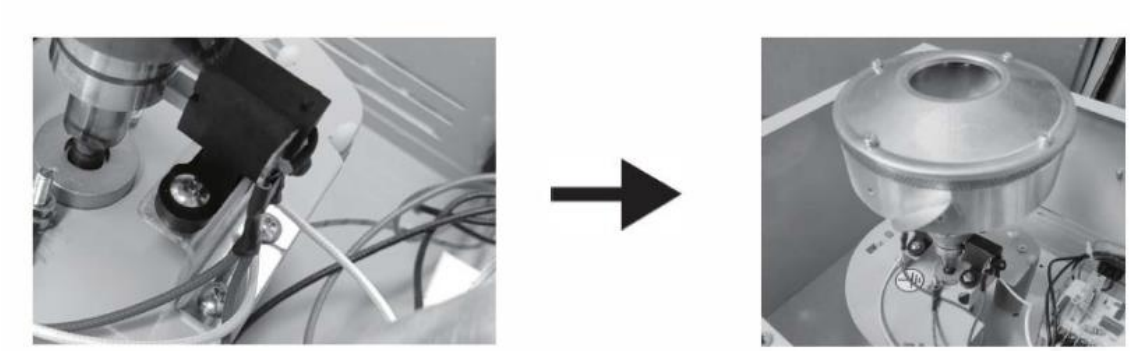

5. Sæt topdækslet og afskærmningspladen på plads igen, og afslut udskiftningen af kulbørsten.



⚠ **Bemærk**: Kulbørsten er et forbrugsmateriale og bør udskiftes efter en vis brugsperiode. Notér, hvordan ledningerne er monteret, inden du afmonterer kulbørsten

10. Problemløsning

Beskrivelse af problemet: Intet sukkerfilament

1. Kontroller, om spinnerhovedet roterer, og stands maskinen for at mærke, om spinnerhovedet er varmt.
2. Hvis spinnerhovedet ikke roterer: Kontroller, om maskinen er tændt, og om motoren er i stykker.
3. Hvis spinnerhovedet ikke er varmt: Kontroller, om maskinen er tændt, om spinnerhovedet brummer, og om spændingen er for høj.
4. Skru sikringsknappen på panelet af, eller vrik sikringsdækslet (for bordmodeller) i stikket op, og tag derefter sikringen ud for at kontrollere, om den er brændt ud.

5. Fjern afskærmningen og det øverste dæksel, og træk dækslet ud gennem spinderhovedet, så du kan se maskinens indre tilstand. Kontroller, om kulbørsten sidder løst eller ikke fungerer; udskift den i så fald med en ny.

Andre problemer:

Nr.	Beskrivelse af problemet	Løsning
1	Kontaktlampen lyser, men der er ingen opvarmning eller tænding.	Udskift kulbørsten.
2	Kontaktlampen lyser ikke, centrifugerhovedet roterer ikke, og der er ingen opvarmning.	Udskift sikringen.
3	Når strømmen tændes, lyser lampen, og voltmeterets viser svinger.	Udskift trykreguleringsventilen.
4	Ingen opvarmning, lampen lyser, maskinens centrifugeringshoved roterer.	Terminalen er faldet af.
5	Ingen opvarmning, lampen lyser, maskinens centrifugeringshoved roterer, der er tænding.	Udskift kulbørsten.
6	Kontaktlampen lyser, men maskinens centrifugeringshoved roterer ikke og opvarmes ikke.	Udskift trykreguleringsventilen.
7	Kontaktlampen lyser, maskinens centrifugeringshoved roterer ikke, men opvarmes.	Motorklemmerne sidder løst, eller motoren er defekt.
8	Der er unormal støj og høj lyd.	Støddæmperstolperne er ujævne.
9	Der er temperatur, men den ønskede temperatur kan ikke nås.	Udskift trykreguleringsventilen.
10	Kontrollampen lyser, der er ingen opvarmning, og maskinens spindehoved roterer.	Udskift kulbørsten.

11. Bortskaffelse af brugte apparater

Dette apparat må ikke bortskaffes via det kommunale affaldssystem. Aflever den til et indsamlings- og genbrugssted for elektriske og elektroniske apparater. Se symbolet på produktet, i brugsanvisningen og på emballagen. Den plast, der er anvendt til fremstilling af apparatet, kan genbruges i overensstemmelse med mærkningen. Ved at vælge at genbruge yder du et væsentligt bidrag til beskyttelsen af vores miljø. Kontakt de lokale myndigheder for oplysninger om dit lokale genbrugsanlæg.

Tämä käyttöopas on käännetty koneellisen käännöksen avulla. Olemme tehneet parhaamme varmistaaksemme, että käännös on tarkka, mutta huomaa, että automaattiset käännökset eivät ole täydellisiä eivätkä ne korvaa ihmiskääntäjiä. Käyttöoppaan virallinen versio on englanninkielinen. Käännösversion ja englanninkielisen alkuperäisversion väliset eroavaisuudet eivät ole oikeudellisesti sitovia. Jos sinulla on kysyttävää käännöksen tarkkuudesta, tutustu englanninkieliseen versioon, joka on virallinen viite. Lisää kieliversioita on saatavilla pyynnöstä osoitteesta info@expondo.com.

Tekniset tiedot

Parametrin kuvaus	Parametrin arvo
Tuotteen nimi	Sokerivattikone
Malli	RCZC-1200-W
Mitat (PxLxK) [mm]	815 x 515 x 960
Paino [kg]	12
Nimellisjännite [V~] / taajuus [Hz]	230/50
Nimellisteho [W]	1000

1. Yleiskuvaus

Käyttöohje on suunniteltu auttamaan laitteen turvallisessa ja tarkoituksenmukaisessa käytössä. Tuote on suunniteltu ja valmistettu tiukkojen teknisten ohjeiden mukaisesti käyttäen uusinta teknologiaa ja komponentteja. Lisäksi se vastaa tiukimpia laatuvaatimuksia.

ÄLÄ KÄYTÄ LAITETTA, ELLET OLE LUKENUT JA SISÄISTÄNYT NÄITÄ KÄYTTÖOHJEITA PERUSTEELLISESTI.

Laitteen käyttöiän pidentämiseksi ja virheettömän toiminnan varmistamiseksi käytä laitetta tämän käyttöohjeen mukaisesti ja suorita tarvittavat huoltotoimenpiteet säännöllisesti. Näiden käyttöohjeiden sisältämät tekniset tiedot ja spesifikaatiot ovat ajan tasalla. Valmistaja pidättää oikeuden tehdä niihin laadun parantamiseen liittyviä muutoksia. Laite on suunniteltu siten, että melupäästöriskit ovat mahdollisimman pienet ottaen huomioon tekniikan kehitys ja melun vähentämismahdollisuudet.

Merkkien selitys


Tuote täyttää asiaankuuluvat turvallisuusstandardit.


Lue ohjeet ennen käyttöä.


Tuote on kierrätettävä.


VAROITUS!, **HUOMAUTUS!** tai **MUISTUTUS!** Kyseiseen tilanteeseen sopiva. (yleinen varoitusmerkki)


HUOMIO! Sähköiskuvaara!


HUOMIO! Kuuma pinta, palovammavaara!



Käytä vain sisätiloissa.



HUOM! Tämän käyttöohjeen piirustukset ovat vain havainnollistavia, ja ne voivat joiltakin osin poiketa todellisesta tuotteesta.

2. Käyttöturvallisuus



HUOMIO! Lue kaikki turvallisuutta koskevat varoitukset ja kaikki ohjeet. Varoitusten ja ohjeiden noudattamatta jättäminen voi johtaa sähköiskuun, tulipaloon ja/tai vakaviin vammoihin tai kuolemaan.



HUOMIO! Lue kaikki turvallisuutta koskevat varoitukset ja kaikki ohjeet. Varoitusten noudattamatta jättäminen voi johtaa vakaviin vammoihin tai kuolemaan.

Varoituksissa ja ohjeissa käytetään termejä "laite" ja "tuote", joilla viitataan:
Sokerivattikone

2.1. Sähköturvallisuus

a) Pistokkeen on sovittava pistorasiaan. Älä muokkaa pistotulppaa millään tavalla. Alkuperäisten pistotulppien ja yhteensopivien pistorasioiden käyttö vähentää sähköiskun vaaraa.
b) Vältä koskettamasta maadoitettuja osia, kuten putkia, lämmittimiä, kattiloita ja jääkaappeja. Sähköiskun vaara on suurempi, jos maadoitettu laite altistuu sateelle, on suorassa kosketuksessa märän pinnan kanssa tai toimii kosteassa ympäristössä. Veden tunkeutuminen laitteeseen lisää laitteen vaurioitumisen ja sähköiskun vaaraa.
c) Älä kosketa laitetta märillä tai kosteilla käsillä.
d) Käytä kaapelia vain sen käyttötarkoituksen mukaisesti. Älä koskaan käytä sitä laitteen kantamiseen tai pistotulpan irrottamiseen pistorasiasta. Pidä virtajohto etäällä lämmönlähteistä, öljystä, terävistä reunoista tai liikkuvista osista. Vahingoittuneet tai sotkeutuneet virtajohdot lisäävät sähköiskun vaaraa.
e) Jos käytät laitetta ulkona, varmista, että käytät ulkokäyttöön soveltuvaa jatkojohtoa. Ulkokäyttöön soveltuvan jatkojohdon käyttö vähentää sähköiskun vaaraa.
f) Jos laitteen käyttöä kosteassa ympäristössä ei voida välttää, on käytettävä vikavirtasuojakytkintä (RCD). Vikavirtasuojakytkimen käyttö vähentää sähköiskun vaaraa.
g) Tämän laitteen kotelo on turvallisuussyistä maadoitettava.

2.2. Turvallisuus työpaikalla

a) Varmista, että työpaikka on siisti ja hyvin valaistu. Sotkuinen tai huonosti valaistu työskentelyalue voi johtaa onnettomuuksiin. Yritä ennakoida mahdollisia tilanteita, tarkkaile ympäristöäsi ja käytä tervettä järkeä laitetta käyttäessäsi.
b) Älä käytä laitetta räjähdysvaarallisella alueella, esimerkiksi syttyvien nesteiden, kaasujen tai pölyn läheisyydessä.
c) Havaittuasi vaurioita tai epänormaalia toimintaa, sammuta laite välittömästi ja ilmoita asiasta viipymättä esimiehelle.
d) Jos laitteen oikeasta toiminnasta on epäilyksiä, ota yhteyttä valmistajan tukipalveluun.
e) Vain valmistajan huoltopiste saa korjata laitetta. Älä yritä korjata laitetta itse!
f) Jos tulipalo syttyy, sammuta se ainoastaan jauhe- tai hiilidioksidi (CO_2) -sammuttimilla, jotka soveltuvat käytettäväksi jännitteenalaisissa laitteissa.
g) Lasten tai valtuuttamattomien henkilöiden pääsy työpaikalle on kielletty. (Huomion herpaantuminen voi johtaa laitteen hallinnan menettämiseen).
h) Käytä laitetta tilassa, jossa on hyvä ilmanvaihto.
i) Tarkasta säännöllisesti turvatarrojen kunto. Jos tarrat ovat lukukelvottomia, ne on vaihdettava.

j) Pidä tämä käyttöohje tallessa myöhempää käyttöä varten. Jos laite luovutetaan kolmannelle osapuolelle, käyttöohje on luovutettava sen mukana.
k) Käytä tätä laitetta vain sisätiloissa ja sen käyttötarkoitukseen.



Muista! Kun käytät laitetta, suojaa lapsia ja muita sivullisia.

2.3. Henkilökohtainen turvallisuus

a) Älä käytä laitetta väsyneenä, sairaana tai alkoholin, huumaavien aineiden tai sellaisten lääkkeiden vaikutuksen alaisena, jotka voivat merkittävästi heikentää kykyäsi käyttää laitetta.
b) Laitetta ei ole tarkoitettu käytettäväksi henkilöille (mukaan lukien lapset), joiden henkiset ja aistitoiminnot ovat rajoittuneet, tai henkilöille, joilla ei ole asiaankuuluvaa kokemusta ja/tai tietämystä, ellei heitä valvo heidän turvallisuudestaan vastuussa oleva henkilö tai elleivät he ole saaneet ohjeita laitteen käytöstä.
c) Kun työskentelet laitteen kanssa, käytä tervettä järkeä ja pysy aina valppaana. Tilapäinen keskittymiskyvyn menetys laitetta käytettäessä voi johtaa vakaviin vammoihin.
d) Estä laitteen tahaton käynnistyminen varmistamalla, että sen kytkin on OFF-asennossa ennen kuin liität laitteen virtalähteeseen.
e) Älä yliarvioi kykyjäsi. Pidä tasapainosi ja pysy vakaana aina laitetta käyttäessäsi. Tämä takaa laitteen paremman hallinnan odottamattomissa tilanteissa.
f) Älä käytä väljiä vaatteita ja koruja. Pidä hiukset, vaatteet ja käsineet poissa liikkuvista osista. Väljät vaatteet, korut tai pitkät hiukset voivat tarttua laitteen liikkuviin osiin.
g) Poista kaikki säätötyökalut tai kiintoavaimet ennen laitteen kytkemistä päälle. Laitteen pyörivään osaan jätetty työkalu tai kiintoavain voi aiheuttaa loukkaantumisvaaran.
h) Tämä laite ei ole leikkikalu. Lapsia on valvottava, jotta he eivät leiki laitteella.

2.4. Laitteen turvallinen käyttö

a) Älä ylikuormita laitetta. Käytä kuhunkin tehtävään sopivia työkaluja. Oikein valittu laite suorittaa sille suunnitellun tehtävän paremmin ja turvallisemmin.
b) Älä käytä laitetta, jos ON/OFF-kytkin ei toimi oikein (ei kytke laitetta päälle tai pois päältä). Laitteet, joita ei voi kytkeä päälle tai pois päältä ON/OFF-kytkimellä, ovat vaarallisia, niitä ei saa käyttää ja ne on korjattava.
c) Irrota laite pistorasiasta ennen sen säätämistä, lisävarusteiden vaihtamista tai varastointia. Tämä vähentää laitteen tahattoman käynnistymisen riskiä.
d) Kun laitetta ei käytetä, säilytä sitä turvallisessa paikassa, poissa lasten ja laitteeseen perehtymättömien henkilöiden ulottuvilta, jotka eivät ole lukeneet käyttöohjetta. Laite voi olla kokemattomien käyttäjien käsissä vaarallinen.
e) Pidä laite hyvässä teknisessä kunnossa. Tarkista ennen jokaista käyttökertaa, ettei laitteessa ole yleisiä vaurioita, ja tarkista erityisesti, ettei siinä ole murtuneita osia tai komponentteja tai muita seikkoja, jotka saattavat vaikuttaa laitteen turvalliseen käyttöön. Jos havaitset minkäänlaisia vaurioita, laite on luovutettava korjattavaksi ennen sen käyttöä.
f) Laite on pidettävä poissa lasten ulottuvilta.
g) Laitteen korjauksen tai huollon saa suorittaa vain pätevä henkilö ja ainoastaan alkuperäisiä varaosia käyttäen. Tämä varmistaa laitteen turvallisen käytön.
h) Laitteen toimintavarmuuden varmistamiseksi älä poista tehtaalla asennettuja suojuksia äläkä löysää ruuveja.
i) Kun kuljetat ja käsittelet laitetta varaston ja käyttökohteen välillä, ota huomioon manuaalista kuljetusta koskevat työterveys- ja työturvallisuusperiaatteet, jotka ovat voimassa laitteen käyttömaassa.
j) Vältä tilanteita, joissa laite pysähtyy käytön aikana liiallisen kuormituksen vuoksi. Tämä voi johtaa käyttöelementtien ylikuumenemiseen ja laitteen vaurioitumiseen
k) Älä kosketa liikkuvia osia tai lisävarusteita, ellei laitetta ole irrotettu virtalähteestä.
l) Laitteen siirtäminen, säätäminen ja kääntäminen työn aikana on kielletty.
m) Älä käytä laitetta valvomatta.
n) Puhdista laite säännöllisesti, jotta lika ei pääse kertymään pysyvästi.

o) Tämä laite ei ole leikkikalu. Lapset eivät saa suorittaa puhdistus- ja huoltotoimenpiteitä ilman aikuisen valvontaa
p) HUOM: Käytön aikana jotkin laitteen osat kuumenevat erittäin kuumiksi – Varoitus: palovamman vaara! Älä kosketa näitä osia paljain käsin!
q) Pidä kaikki pakkausmateriaalit lasten ulottumattomissa onnettomuusriskin (esim. tukehtumisvaaran) välttämiseksi.
r) HUOMIO! HENGENVAARA! Älä koskaan upota laitetta puhdistuksen aikana veteen tai muihin nesteisiin.
s) Älä käytä tätä laitetta esineiden kuivaamiseen, lämmittämiseen tai kuivattamiseen.

Älä käytä, jos pää ei pyöri!

HUOMIO! Huolimatta laitteen turvallisesta rakenteesta, suojaominaisuuksista ja käyttäjää suojaavien lisäelementtien käytöstä, laitteen käyttöön sisältyy silti aina pieni onnettomuus- tai loukkaantumisriski. Pysy valppaana ja käytä tervettä järkeä laitetta käyttäessäsi.

3. Käyttöohjeet

Vattakoneella valmistetaan vattakarkkia, suosittua makeaa välipalaa, jota löytyy usein festivaaleilta, tivoleista ja muista tapahtumista. Valmistusprosessissa sokeria kuumennetaan korkeaan lämpötilaan, kunnes se alkaa karamellisoitua, ja venytetään sitten ohuiksi säikeiksi, jotka kovettuvat nopeasti muodostaen pörröistä vattakarkkia.
Sokerivattikoneella voidaan valmistaa erilaisia makuvaihtoehtoja lisäämällä sokeriin väriaineita ja aromiaineita. Suosituimpia makuja ovat: mansikka, vanilja, vadelma, sitruuna, appelsiini, minttu ja purukumimaku.
Käyttäjä on vastuussa kaikista vahingoista, jotka aiheutuvat laitteen virheellisestä käytöstä.

4. Laitteen kuvaus

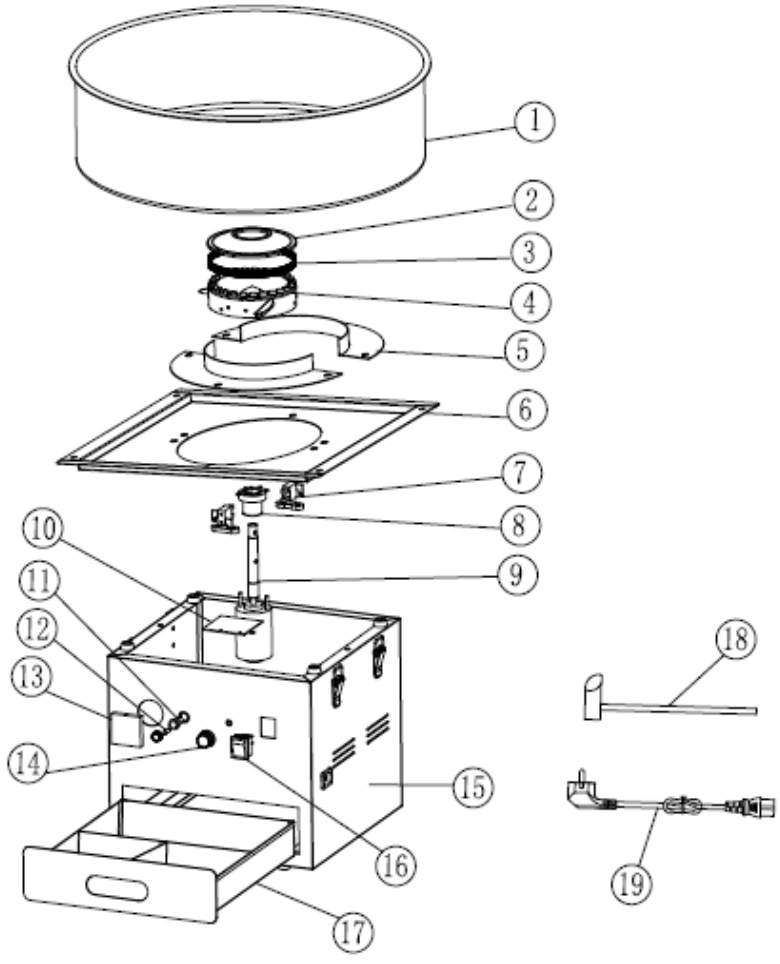

1. Ruostumattomasta teräksestä valmistettu kulho
2. Pyörivän pään kansi
3. Pyörivän pään verkkolevy
4. Pyörivä pää
5. Suojalevy
6. Runko-osan kansi
7. Hiiliharja
8. Harjarengas
9. Moottori
10. Piirilevy
11. Sulakepidike
12. Sulake
13. Jännitemittari
14. Kytkinknoppi
15. Sokerivillakoneen runko-osa
16. Virtakytkin
17. Säilytyslaatikko

18. Ruostumattomasta teräksestä valmistettu sokerilusikka
19. Virtajohto

Asenna vaunu alla olevan kaavion mukaisesti:

1. Kiinnitä kiinnike kuvan mukaisesti ruuveilla (M5*12*) ja ruuveilla (*M5*35). Asennusvaiheet ovat samat molemmilla puolilla.

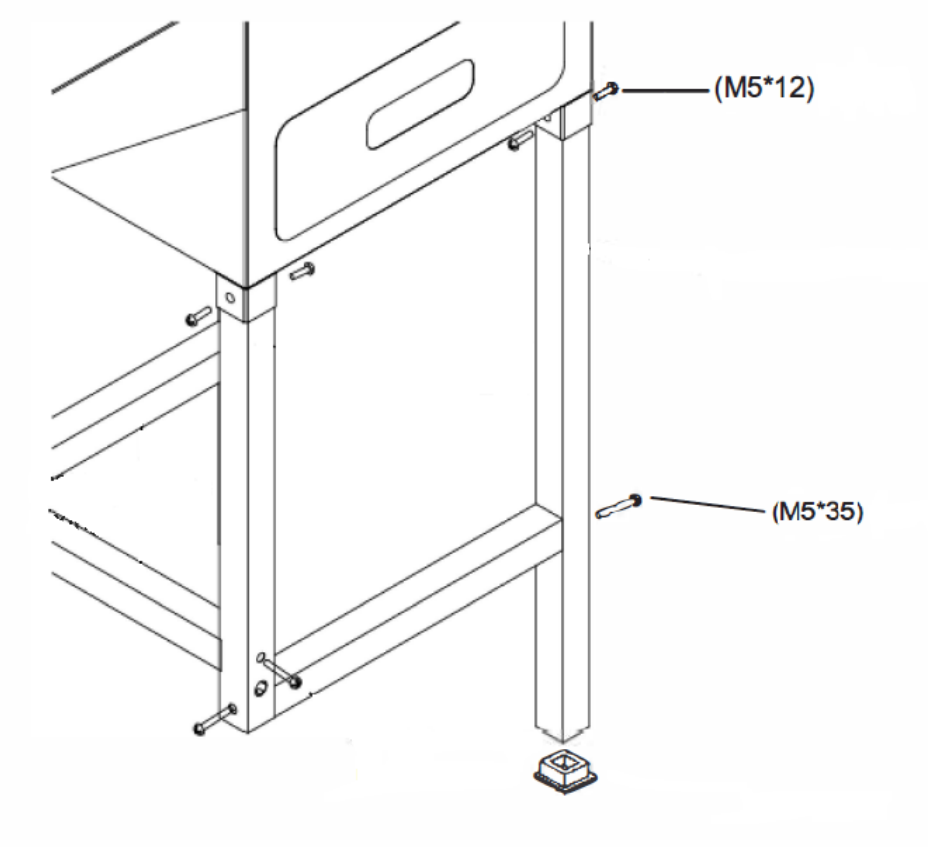

2. Kiinnitä kaksi pyörää rungon alle kahdella pultilla (M8*90). Varmista, että ruuvit on kiristetty kunnolla.

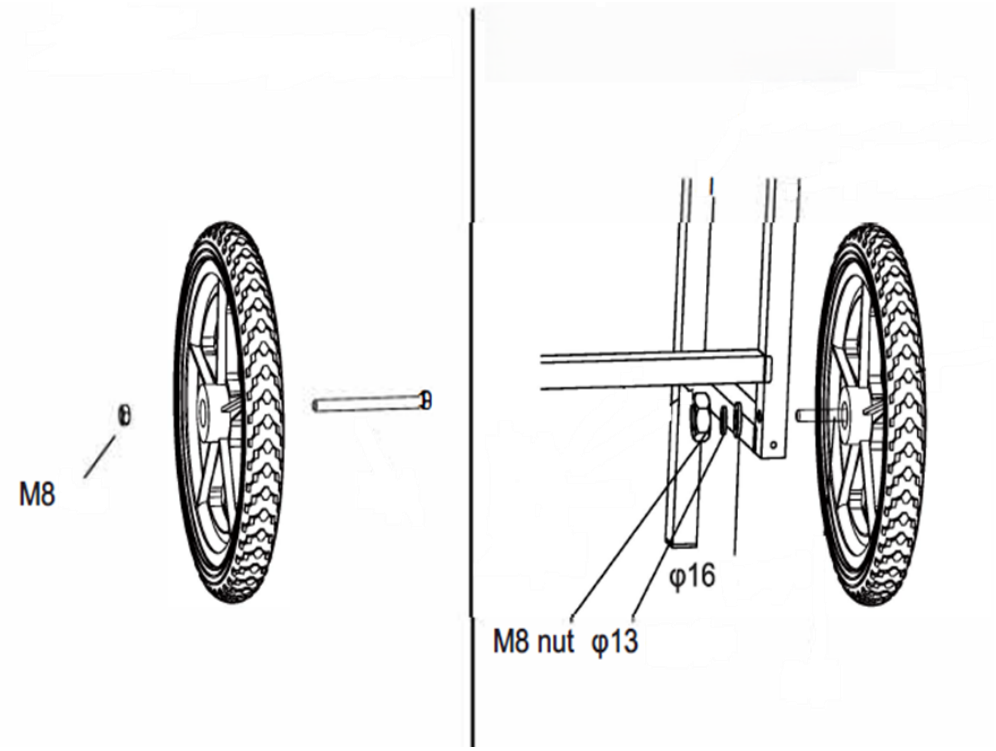

3. Asenna pöytä rungon vasemmalle puolelle ja työntökahva oikealle puolelle kahdeksalla ruuvilla (M5*12)

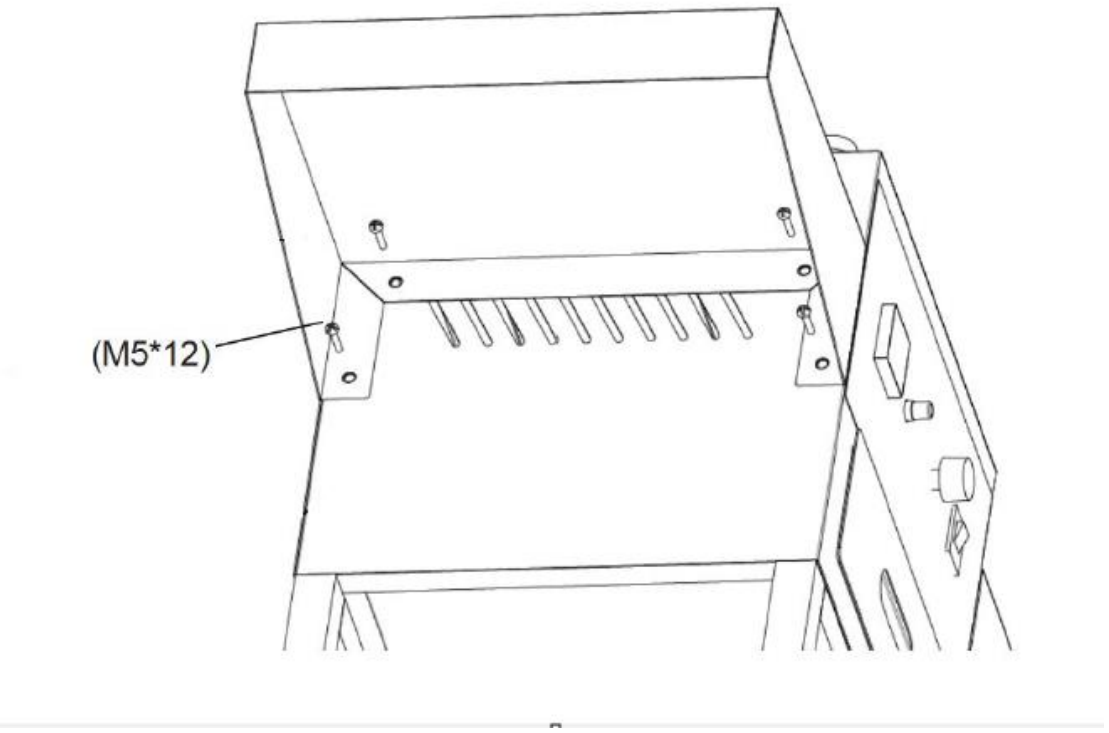

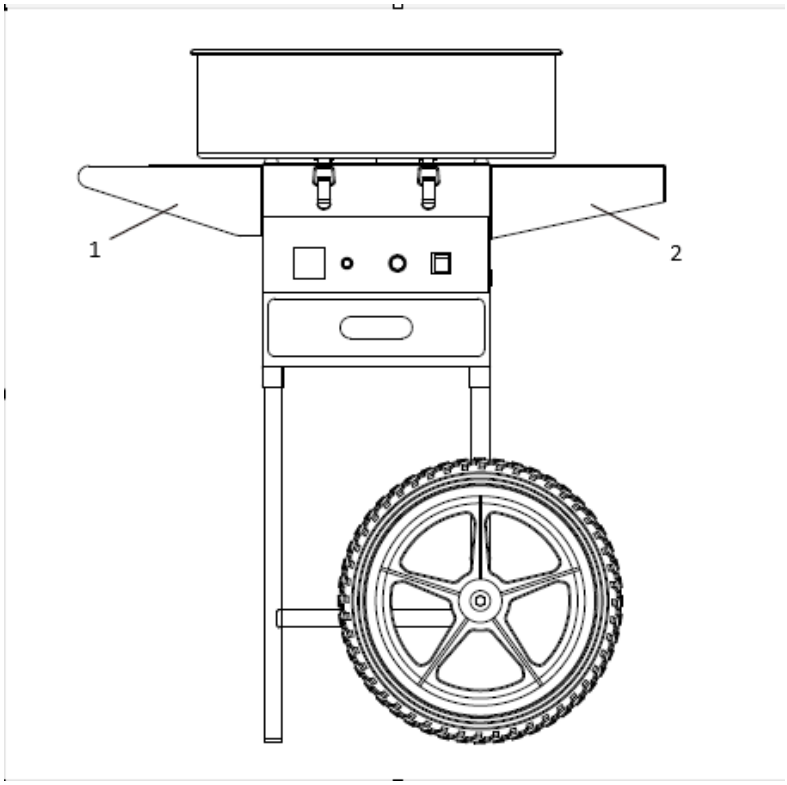

1 – Pöytä
2 – Työntökahva

4. Aseta ruostumattomasta teräksestä valmistettu astia laatikon päälle ja kiinnitä se neljällä lukitusklipsillä molemmilta sivuilta.

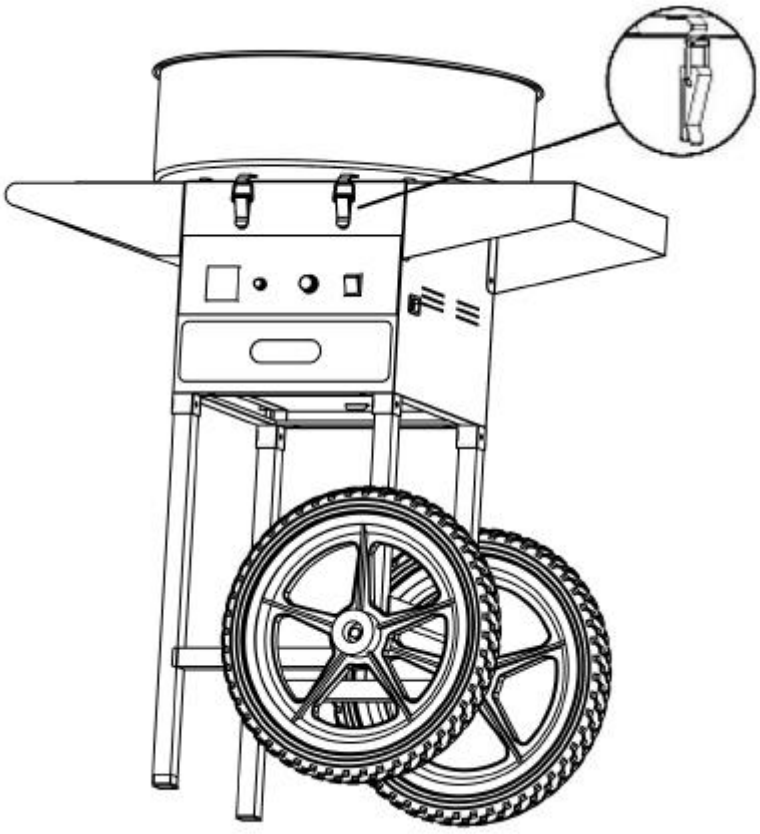

5. Kun koko asennus on valmis, laite on käyttövalmis. Säilytä huolellisesti muut osat, joita tarvitaan käytön tai huollon yhteydessä.

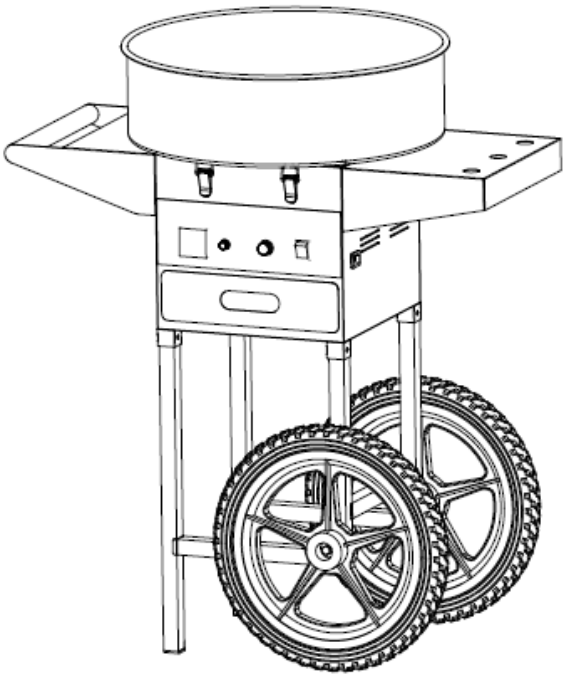

5. Valmistelu käyttöä varten

LAITTEEN SIJAINTI
Käyttöympäristön lämpötila ei saa olla yli 40 °C, ja suhteellisen kosteuden tulee olla alle 85 %. Huolehdi hyvästä ilmanvaihdosta laitteen käyttökohteessa. Laitteen kummankin sivun ja seinän tai muiden kohteiden välillä on oltava vähintään 10 cm:n etäisyys. Laitetta on aina käytettävä tasaisella, vakaalla, puhtaalla, tulenkestävällä ja kuivalla alustalla, ja se on pidettävä poissa lasten ja sellaisten henkilöiden ulottuvilta, joilla on rajoittunut toimintakyky. Sijoita laite niin, että pääset aina käsiksi sen sähköpistokkeeseen. Laitteeseen kytketyn virtajohdon on oltava asianmukaisesti maadoitettu, ja sen on vastattava tuoteselosteen teknisiä tietoja.
Pura laite sekä kaikki sen osat ja puhdista ne ennen ensimmäistä käyttökertaa.

6. Laitteen käyttö

HUOMIO! Ensimmäisen käyttökerran aikana saattaa tuntua palaneen hajua. Tämä on normaalia ja haju häviää yleensä lyhyen ajan kuluttua. Varmista, että tila on hyvin tuuletettu.

1) Käynnistä laite painamalla kytkintä ja odota 1–2 minuuttia. Tarkista, toimiiko laite sujuvasti, kun sen pyörivä pää pyörii. Jos tärinä on liian voimakasta, laitetta on säädettävä. Varmista, että laite on sijoitettu vakaasti.
2) Säädä jännitesäädin asentoon Max, jolloin jännitemittarin lukema muuttuu säädön mukana. Anna laitteen lämmetä 2–3 minuuttia. Esilämmityksen jälkeen jännitettä voidaan säätää käyttäjän lämpötilavaatimusten mukaan.
3) Kaada ensin puoli teelusikallista sokeria ja testaa lämmitystasoa sekä sokerin tuotantoa. Kun kaikki on kunnossa, kaada lusikallinen puhdasta valkoista sokeria pyörivän pään keskelle.
4) Noin 3 sekunnin kuluttua hattara alkaa suihkuta ulos. Ota bambutikku ja pyöritä sitä muutaman kerran kulhon sisäseinää pitkin. Aseta sitten tikku vaakasuoraan ja pyöritä sitä pyörivän pään yläpuolella, jolloin muodostuu hattaraa. Tikkuja kallistamalla voidaan luoda erilaisia muotoja.
5) Kun olet valmistanut tarvitsemasi määrän hattaraa, sammuta laite.

7. Huomautuksia

1) Pidä alaikäiset poissa laitteen läheltä.
2) Sähköjohtoa ei saa viedä laitteen kuuman pinnan lähelle. Varmista, että sähköjohto ja pistoke eivät joudu kosketuksiin veden tai muiden nesteiden kanssa. ÄLÄ käytä laitetta, jos johto tai pistoke on vaurioitunut.
3) Laite on asennettava oikein ennen pistokkeen kytkemistä pistorasiaan. Kun laitetta ei käytetä tai ennen puhdistusta, kytke virta pois päältä, irrota virtajohto pistorasiasta, odota, kunnes pyörivä pää lakkaa pyörimästä, ja odota, kunnes laite on jäähtynyt.
4) ÄLÄ kosketa laitteen pintaa tai pyörivää päätä laitteen ollessa käynnissä. Älä laita käsiäsi kulhoon, ennen kuin sokeri on poistunut. ÄLÄ siirrä laitetta sen ollessa käynnissä.
5) Älä koskaan kosketa pistoketta tai johtoa märillä käsillä.
6) Laitteen moottorin väliaikainen teho on 80 %. On suositeltavaa välttää erittäin pitkiä käyttöjaksoja. Laitteen käyttöiän pidentämiseksi moottorin tulisi saada levätä 20 minuuttia jokaisen käyttötunnin jälkeen.

7) Varmista ennen puhdistusta, että pistoke on irrotettu pistorasiasta. Laitetta ei saa käyttää ilman kuormitusta pitkään aikaan.

8) Puhdistusaineita ei saa käyttää puhdistuksen aikana, jotta laitteeseen jääneitä puhdistusaineita ei syödä vahingossa.

9) Jos hattarakone ei tuota hattaraa, sammuta laite ja poista palanut sokeri pehmeällä liinalla.

8. Kuljetus ja varastointi

Laitteen kuljetuksen aikana on vältettävä sen ravistelua, kolhiintumista ja ylösalaisin kääntymistä. Säilytä laitetta hyvin tuuletetussa tilassa, jossa ilma on kuivaa ja jossa ei ole syövyttäviä kaasuja.

9. Puhdistaminen ja huolto

a) Irrota verkkopistoke pistorasiasta ja anna laitteen jäähtyä kokonaan ennen jokaista puhdistusta, säätöä tai lisävarusteiden vaihtoa sekä silloin, kun laitetta ei käytetä.
   - Odota, että pyörivät osat pysähtyvät.
b) Käytä laitteen pintojen puhdistamiseen vain syövyttämättömiä puhdistusaineita.
c) Käytä laitteen pesuun vain mietoja, elintarviketurvallisia pesuaineita.
d) Laitteen puhdistuksen jälkeen kaikki osat on kuivattava kokonaan ennen seuraavaa käyttökertaa.
e) Laite on säilytettävä kuivassa ja viileässä paikassa suojassa kosteudelta ja suoralta auringonvalolta.
f) Älä suihkuta laitetta vesisuihkulla tai upota sitä veteen.
g) Varmista, ettei laitteen sisään pääse vettä sen kotelossa olevien aukkojen kautta.
h) Puhdista ilmanvaihtoaukot harjalla ja paineilmalla.
i) Laite on tarkastettava säännöllisesti sen teknisen tehokkuuden ja mahdollisten vaurioiden havaitsemiseksi.
j) Käytä puhdistamiseen pehmeää ja kosteaa puhdistusliinaa.
k) Älä käytä puhdistukseen teräviä ja/tai metallisia esineitä (esim. terässharjaa tai metallista lastaa), sillä ne voivat vahingoittaa laitteen pintamateriaalia.
l) Älä puhdista laitetta happamilla aineilla, lääkinnällisiin tarkoituksiin tarkoitetuilla aineilla, ohennusaineilla, polttoaineilla, öljyillä tai muilla kemiallisilla aineilla, sillä ne voivat vahingoittaa laitetta.

PUHDISTUSVINKKEJÄ PALANUTTUMISEN JA TÄRINÄONGELMIEN VÄHENTÄMISEKSI

A. Kun lopetat käytön, kaada hitaasti pieni määrä vettä pyörivään päähän ennen laitteen sammuttamista, jotta vältät palaneen sokerin jäämät.
B. Jos pyörivä pää on tukossa, sammuta laite ja avaa pyörivä pää, puhdista sitten palanut sokeri pois.
C. Älä pese laitetta pesuaineilla, kuten pesujauheella.
D. Älä huuhtele laitetta suoraan vedellä.

Pyörivän pään puhdistusmenetelmä 1:

1. Sammuta laite, avaa pyörivän pään kokoonpanon 4 ruuvia (A), irrota pään kansi (B) ja pyyhi se puhtaalla liinalla.
2. Irrota linkoajan kotelo (C) laitteesta ja pyyhi se puhtaaksi puhtaalla liinalla.
3. Puhdista linkoaja (D) ja pyyhi sen pinta ja muut osat puhtaalla liinalla.

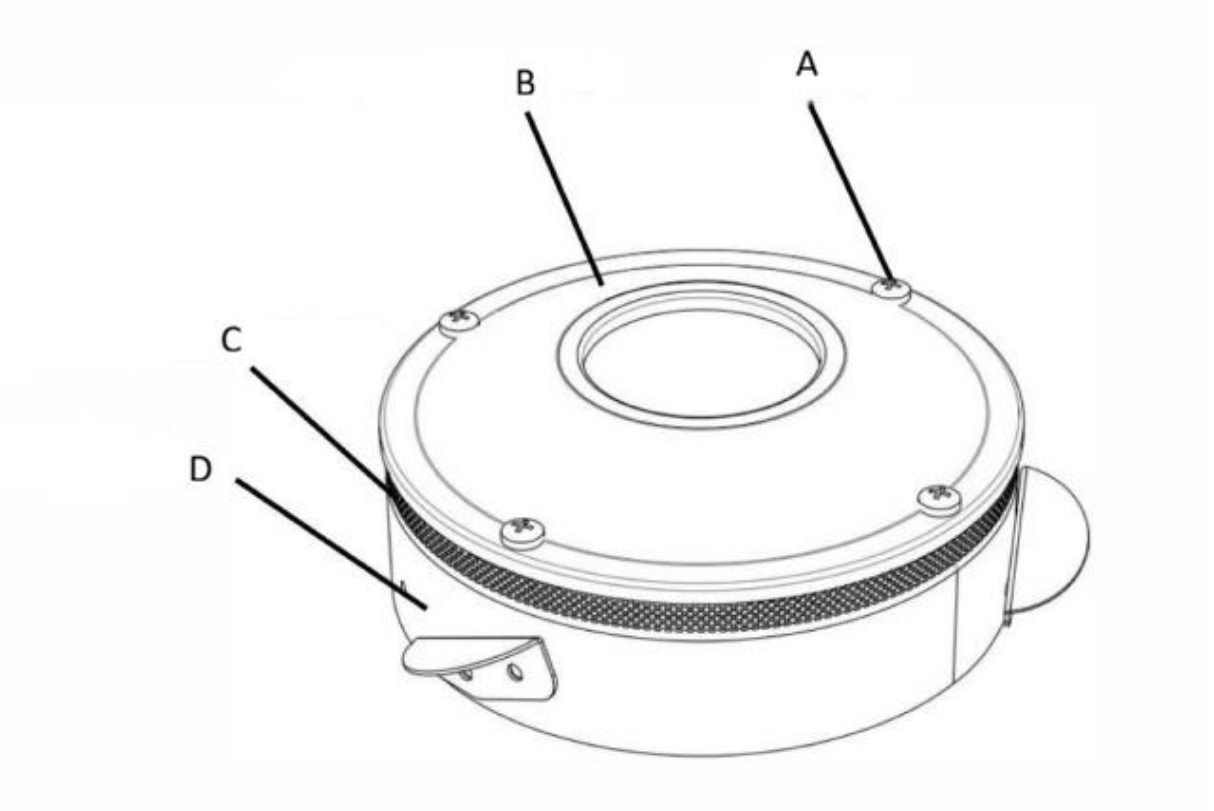

Pyörivän pään puhdistusmenetelmä 2:

1. Tehokkaan puhdistuksen varmistamiseksi kaada käytön jälkeen noin 100 ml vettä kuumaan ja pyörivään päähän. Haihtuva vesi puhdistaa pään sisäosan.
2. Sammuta laite.
3. Kun pää on jäähtynyt, pyyhi se puhtaaksi pehmeällä, kostealla liinalla.

HUOMIO: Puhdista laite käytön jälkeen riippumatta siitä, onko sitä käytetty vain kerran vai useita kertoja. Näiden ohjeiden noudattamatta jättäminen voi johtaa karamellisoituneen sokerin kertymiseen, mikä puolestaan voi aiheuttaa laitteen toimintahäiriöitä (sokerivilla ei pyöri, ja äärimmäisissä tilanteissa laitteen pääosa voi vaurioitua pysyvästi).
Käyttäjä on vastuussa kaikista vahingoista, jotka johtuvat näiden ohjeiden noudattamatta jättämisestä.

HUOMAUTUS HIILIHARJASTA

Vaihda hiiliharja ajoissa, jos seuraavia tilanteita ilmenee rutiinihuollon tarkastuksen tai käytön aikana:

1. Hiiliharjasta syntyy suhteellisen suuria kipinöitä ja savua.
2. Hiiliharjan kosketuspinta liukurengassa on alle 70 %.
3. Hiiliharjan jousen paine ei ole oikea jne.

HIILIHARJAN VAIHTO

1. Irrota ohjauslevyn ja yläkannen kiinnitysruuvit ja ota ohjauslevy ja yläkansi pois.

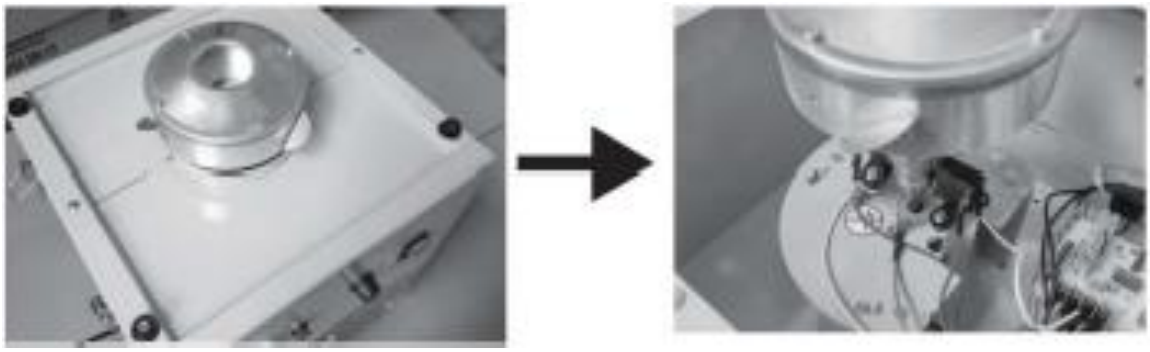

2. Irrota hiiliharjan liitäntäpää, poista kiinnitysruuvit ja ota vanha hiiliharja pois. (Asennuksen ja purkamisen helpottamiseksi Spinner Head -osan kiinnitysruuvi voidaan poistaa ensin, jotta työskentelytilaa saadaan lisää.)



3. Asenna uusi hiiliharja paikalleen, kiinnitä se ruuveilla ja liitä liitinpää.

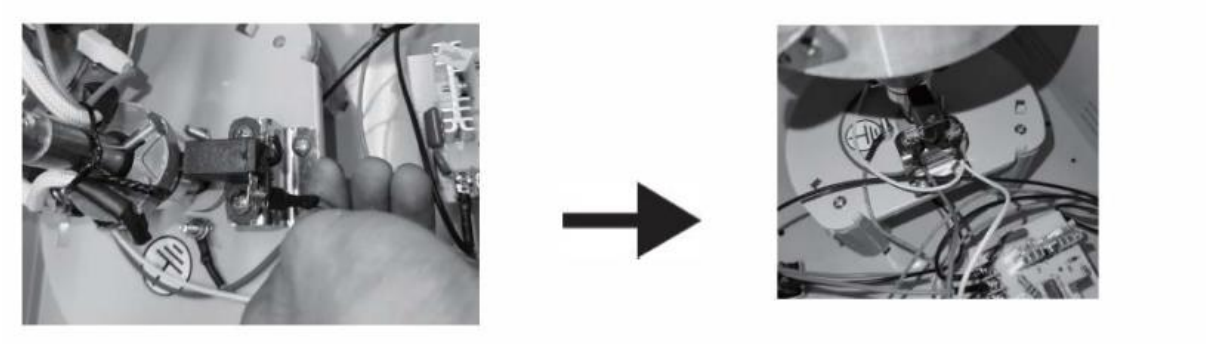

4. Tarkista uuden hiiliharjan asennus. (Tarkista, että jousi ja kosketuspinta ovat kunnossa.)

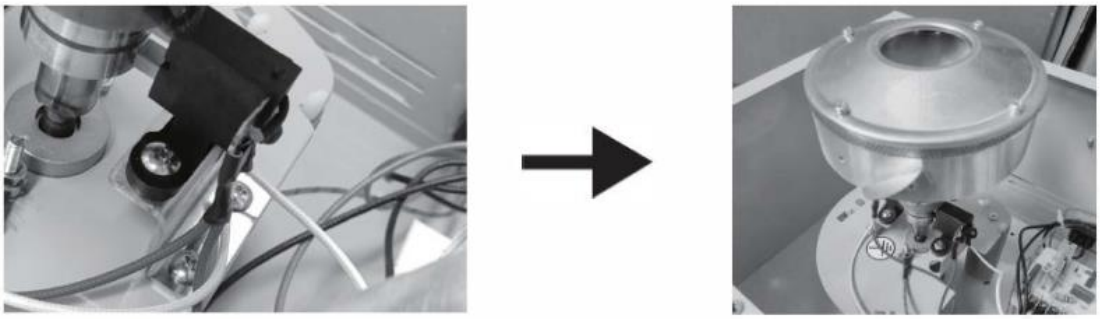

5. Asenna yläkansi ja ohjauslevy takaisin paikoilleen, jolloin hiiliharjan vaihto on valmis.



⚠ **Huomautus**: Hiiliharja on kulutusosa, joka on vaihdettava tietyn käyttöajan jälkeen. Kirjaa johdotuksen asennustapa muistiin ennen hiiliharjan irrottamista

10. Ongelmien ratkaiseminen

Vian kuvaus: Ei Sugar-filamenttia

1. Tarkista, pyöriikö Spinner Head, ja pysäytä laite tarkistaaksesi, onko Spinner Head kuuma.
2. Jos pyörivä pää ei pyöri: tarkista, onko laitteen virta päällä ja onko moottori rikki.
3. Jos pyörivä pää ei ole kuuma: tarkista, onko laitteen virta päällä, kuuluuko pyörivästä päästä ääntä ja onko jännite liian korkea.
4. Kierrä paneelin sulakkeenuppia auki tai avaa sulakekansi (työtasomallissa) pistorasiasta, ja poista sulake tarkistaaksesi, onko se palanut.
5. Poista ohjauslevy ja yläkansi sekä irrota kansi pyörivän pään kautta, jolloin näet laitteen sisäosan. Tarkista, onko hiiliharja löysällä tai toimiiko se, ja vaihda se tarvittaessa uuteen.

Muut ongelmat:

Järj. nro	Ongelman kuvaus	Ratkaisu
1	Kytkimen merkkivalo palaa, mutta laite ei lämpene eikä käynnisty.	Vaihda hiiliharja.
2	Kytkimen merkkivalo ei syty, pyörivä pää ei pyöri eikä laite lämpene.	Vaihda sulake.
3	Kun virta kytketään päälle, merkkivalo syttyy ja jännitemittarin osoitin heiluu.	Vaihda paineensäätöventtiili.
4	Ei lämmitystä, merkkivalo palaa, koneen pyörivä pää pyörii.	Liitin on irronnut.
5	Ei lämmitystä, merkkivalo palaa, koneen pyörivä pää pyörii, sytytys toimii.	Vaihda hiiliharja.
6	Kytkimen merkkivalo palaa, mutta koneen pyörivä pää ei pyöri eikä lämpiä.	Vaihda paineensäätöventtiili.
7	Kytkimen merkkivalo palaa, koneen pyörivä pää ei pyöri, mutta lämpiää.	Moottorin liitännät ovat löysällä tai moottori on rikki.
8	Koneesta kuuluu epänormaalia ja kovaa ääntä.	Iskunvaimentimien pylväät ovat epätasaiset.
9	Lämpötila on päällä, mutta asetettua lämpötilaa ei saavuteta.	Vaihda paineensäätöventtiili.
10	Kytkimen merkkivalo palaa, lämmitystä ei tapahdu ja koneen pyörivä pää pyörii.	Vaihda hiiliharja.

11. Käytettyjen laitteiden hävittäminen

Älä hävitä laitetta yleisen kunnallisen jätehuollon kautta. Luovuta se sähkölaitteiden kierrätykseen erikoistuneeseen keräyspisteeseen. Tarkista tuotteessa, käyttöohjeessa ja pakkauksessa oleva symboli. Laitteen valmistamiseen käytetyt muovit voidaan kierrättää merkintöjen mukaisesti. Kierrättämällä jätteet asianmukaisesti annat merkittävän panoksen ympäristönsuojeluun.
Ota yhteyttä paikallisiin viranomaisiin saadaksesi tietoa paikallisista kierrätyslaitoksista.

Deze gebruikershandleiding is vertaald met behulp van machinevertaling. We hebben er alles aan gedaan om ervoor te zorgen dat de vertaling nauwkeurig is, maar houd er rekening mee dat automatische vertalingen niet perfect zijn en niet bedoeld zijn ter vervanging van menselijke vertalers. De officiële versie van de gebruikershandleiding is in het Engels. Eventuele verschillen tussen de vertaalde versie en het Engelse origineel zijn niet juridisch bindend. Als u vragen hebt over de nauwkeurigheid van de vertaling, raadpleeg dan de Engelse versie, die als officiële referentie geldt. Versies in andere talen zijn op aanvraag verkrijgbaar via info@expondo.com.

Technische gegevens

Beschrijving parameter	Waarde parameter
Productnaam	Suikerspinmachine
Model	RCZC-1200-W
Afmetingen (LxBxH) [mm]	815 x 515 x 960
Gewicht [kg]	12
Nominale spanning [V~] / frequentie [Hz]	230/50
Nominaal vermogen [W]	1000

1. Algemene beschrijving

De gebruikershandleiding is bedoeld als hulpmiddel bij een veilig en probleemloos gebruik van het apparaat. Het product is ontworpen en vervaardigd volgens strikte technische richtlijnen, met gebruikmaking van de modernste technologieën en componenten. Bovendien wordt het geproduceerd volgens de strengste kwaliteitsnormen.

GEBRUIK HET APPARAAT ALLEEN ALS U DEZE GEBRUIKERSHANDLEIDING GRONDIG HEBT GELEZEN EN BEGREPEN.

Om de levensduur van het apparaat te verlengen en een probleemloze werking te garanderen, dient u het te gebruiken in overeenstemming met deze gebruikershandleiding en regelmatig onderhoudswerkzaamheden uit te voeren. De technische gegevens en specificaties in deze handleiding zijn actueel. De fabrikant behoudt zich het recht om wijzigingen aan te brengen in verband met kwaliteitsverbetering. Het toestel is ontworpen om de risico's van geluidsemissie tot een minimum te beperken, rekening houdend met de technologische vooruitgang en de mogelijkheden tot geluidsreductie.

Legenda


Het product voldoet aan de relevante veiligheidsnormen.


Lees de instructies voor gebruik.


Het product moet worden gerecycled.


WAARSCHUWING ! of **VOORZICHTIG!** of **HERINNERING!** Van toepassing op de gegeven situatie. (algemeen waarschuwingssignaal)


ATTENTIE! Elektrische schok waarschuwing!



ATTENTIE! Heet oppervlak, kans op brandwonden!



Alleen binnenshuis gebruiken.



LET OP! De tekeningen in deze handleiding dienen uitsluitend ter illustratie en kunnen in sommige details afwijken van het werkelijke product.

2. Gebruiksveiligheid



ATTENTIE! Lees alle veiligheidswaarschuwingen en alle instructies nauwkeurig. Het niet opvolgen van de waarschuwingen en instructies kan leiden tot elektrische schokken, brand en/of ernstig of zelfs dodelijk letsel.



ATTENTIE! Lees alle veiligheidswaarschuwingen en alle instructies nauwkeurig. Het niet opvolgen van de waarschuwingen en instructies kan leiden tot ernstig letsel of zelfs de dood.

De termen "apparaat" of "product" worden in de waarschuwingen en instructies gebruikt om te verwijzen naar:
Suikerspinmachine

2.1. Elektrische veiligheid

a) De stekker moet in het stopcontact passen. Verander op geen enkele manier iets aan de stekker. Het gebruik van originele stekkers en passende stopcontacten vermindert het risico van elektrische schokken.
b) Raak geen geaarde onderdelen aan, zoals leidingen, verwarmingselementen, boilers en koelkasten. Er is een verhoogd risico op elektrische schokken als het geaarde apparaat wordt blootgesteld aan regen, in direct contact komt met een nat oppervlak of in een vochtige omgeving wordt gebruikt. Het binnendringen van water in het apparaat verhoogt het risico op schade aan het apparaat en op elektrische schokken.
c) Raak het apparaat niet aan met natte of vochtige handen.
d) Gebruik de kabel uitsluitend in overeenstemming met het beoogde gebruik. Gebruik het nooit om het apparaat te dragen of om de stekker uit het stopcontact te trekken. Houd de kabel uit de buurt van warmtebronnen, olie, scherpe randen of bewegende delen. Beschadigde of kabels die door elkaar geraakt zijn verhogen het risico op elektrische schokken.
e) Als u het apparaat buiten gebruikt, zorg er dan voor dat u een verlengsnoer gebruikt dat geschikt is voor gebruik buitenshuis. Het gebruik van een verlengsnoer dat geschikt is voor gebruik buitenshuis vermindert het risico op elektrische schokken.
f) Als het gebruik van het apparaat in een vochtige omgeving niet kan worden vermeden, moet een aardlekschakelaar (RCD) worden gebruikt. Het gebruik van een RCD vermindert het risico van elektrische schokken.
g) De behuizing van dit apparaat moet om veiligheidsredenen worden geaard.

2.2. Veiligheid op de werkplek

a) Zorg ervoor dat de werkplek opgeruimd en goed verlicht is. Een rommelige of slecht verlichte werkplek kan leiden tot ongelukken. Probeer te anticiperen op wat er kan gebeuren, let goed op wat er gebeurt en gebruik je gezond verstand bij het werken met het apparaat.
b) Gebruik het apparaat niet in een explosiegevaarlijke zone, bijvoorbeeld in de aanwezigheid van brandbare vloeistoffen, gassen of stof.
c) Schakel het apparaat onmiddellijk uit en meld dit zonder uitstel aan een leidinggevende zodra u schade of een onregelmatige werking constateert.
d) Neem bij twijfel over de juiste werking van het apparaat contact op met de klantenservice van de fabrikant.

e) Alleen het servicecentrum van de fabrikant mag het apparaat repareren. Probeer niet zelf reparaties uit te voeren!
f) Als er brand uitbreekt, gebruik dan uitsluitend poeder- of kooldioxide (CO_2)-brandblussers die geschikt zijn voor gebruik op apparaten die onder spanning staan om de brand te blussen.
g) Kinderen of onbevoegde personen mogen de werkplek niet betreden. (Afleiding kan leiden tot verlies van controle over het apparaat).
h) Gebruik het apparaat in een goed geventileerde ruimte.
i) Controleer regelmatig de staat van de veiligheidslabels. Indien de etiketten onleesbaar zijn, moeten zij worden vervangen.
j) Bewaar deze handleiding voor toekomstig gebruik. Als dit apparaat aan derden wordt doorgegeven, moet de handleiding mee worden gegeven.
k) Gebruik dit apparaat uitsluitend binnenshuis en voor het beoogde doel.



Herinner! Bescherm kinderen en andere omstanders bij het gebruik van het apparaat.

2.3. Persoonlijke veiligheid

a) Gebruik het apparaat niet als u moe of ziek bent of onder invloed van alcohol, verdovende middelen of medicijnen die het vermogen om het apparaat te bedienen aanzienlijk kunnen beperken.
b) Het apparaat is niet bedoeld voor gebruik door personen (waaronder kinderen) met beperkte mentale en zintuiglijke functies of door personen die niet over de nodige ervaring en/of kennis beschikken, tenzij zij onder toezicht staan van iemand die verantwoordelijk is voor hun veiligheid of instructies hebben gekregen over de bediening van het apparaat.
c) Gebruik bij het werken met het apparaat uw gezond verstand en blijf alert. Een tijdelijk verlies van concentratie tijdens het gebruik van het apparaat kan leiden tot ernstig letsel.
d) Om te voorkomen dat het apparaat per ongeluk wordt ingeschakeld, moet u ervoor zorgen dat de schakelaar in de stand OFF staat voordat u het apparaat op een stroombron aansluit.
e) Overschat de capaciteiten niet. Zorg ervoor dat u tijdens het gebruik van het apparaat uw evenwicht bewaart en te allen tijde stabiel blijft staan. Dit zorgt voor een betere controle over het apparaat in onverwachte situaties.
f) Draag geen losse kleding of sieraden. Houd haar, kleding en handschoenen uit de buurt van bewegende delen. Losse kleding, juwelen of lang haar kunnen in bewegende delen verstrikt raken.
g) Verwijder alle afstelgereedschap of steeksleutels voordat u het apparaat aanzet. Een gereedschap of moersleutel die in het draaiende gedeelte van het apparaat wordt achtergelaten, kan letsel veroorzaken.
h) Het apparaat is geen speelgoed. Kinderen moeten onder toezicht staan om te voorkomen dat ze met het apparaat spelen.

2.4. Veilig gebruik van het apparaat

a) Overbelast het apparaat niet. Gebruik geschikt gereedschap voor de betreffende taak. Een correct gekozen apparaat voert de taak waarvoor het is ontworpen beter en op een veiligere manier uit.
b) Gebruik het apparaat niet als de AAN/UIT-schakelaar niet goed functioneert (het apparaat niet in- en uitschakelt). Apparaten die niet met de AAN/UIT-schakelaar kunnen worden in- en uitgeschakeld, zijn gevaarlijk, mogen niet worden gebruikt en moeten worden gerepareerd.
c) Haal de stekker uit het stopcontact voordat u het apparaat afstelt, accessoires vervangt of het apparaat opbergt. Dit vermindert de kans dat het apparaat per ongeluk wordt ingeschakeld.
d) Bewaar het apparaat wanneer het niet in gebruik is op een veilige plaats, buiten het bereik van kinderen en personen die niet bekend zijn met het apparaat en de gebruiksaanwijzing niet hebben gelezen. Het apparaat kan een gevaar vormen in de handen van onervaren gebruikers.
e) Houd het apparaat in goede technische staat. Controleer het apparaat vóór elk gebruik op algemene schade en let daarbij vooral op gebarsten onderdelen of elementen en op andere omstandigheden die de veilige werking van het apparaat kunnen beïnvloeden. Indien schade wordt geconstateerd, dient het apparaat voor gebruik ter reparatie te worden aangeboden.
f) Houd het apparaat buiten het bereik van kinderen.
g) Reparatie of onderhoud van het apparaat moet worden uitgevoerd door gekwalificeerd personeel, uitsluitend met gebruikmaking van originele reserveonderdelen. Dit garandeert een veilig gebruik.

h) Om de functionele integriteit van het apparaat te waarborgen, mag u de in de fabriek aangebrachte beschermkappen niet verwijderen en mag u geen schroeven losdraaien.
i) Houd bij het vervoeren en hanteren van het apparaat tussen het magazijn en de bestemming rekening met de principes inzake gezondheid en veiligheid op het werk voor handmatig transport die van toepassing zijn in het land waar het apparaat zal worden gebruikt.
j) Vermijd situaties waarin het apparaat tijdens het gebruik stilvalt als gevolg van overbelasting. Dit kan leiden tot oververhitting van de aandrijfelementen en schade aan het apparaat
k) Raak geen beweegbare onderdelen of accessoires aan, tenzij het apparaat is losgekoppeld van de stroombron.
l) Het is verboden om het apparaat tijdens het werk te verplaatsen, af te stellen of te draaien.
m) Laat dit apparaat niet onbeheerd achter als het in gebruik is.
n) Reinig het apparaat regelmatig om blijvende vuilafzetting te voorkomen.
o) Het apparaat is geen speelgoed. Reiniging en onderhoud mogen niet worden uitgevoerd door kinderen zonder toezicht van een volwassene
p) OPMERKING: Tijdens het gebruik worden sommige onderdelen van het apparaat zeer heet – Waarschuwing: gevaar voor brandwonden! Raak deze onderdelen niet met blote handen aan!
q) Bewaar al het verpakkingsmateriaal buiten het bereik van kinderen om elk risico op een ongeval (bijv. verstikking) te voorkomen.
r) ATTENTIE! LEVENSGEVAARLIJK! Dompel het apparaat tijdens het schoonmaken nooit onder in water of andere vloeistoffen.
s) Gebruik dit apparaat niet voor het drogen, verwarmen of uitdrogen van voorwerpen.



Niet gebruiken als je hoofd niet tolt!



ATTENTIE! Ondanks het veilige ontwerp van het apparaat en de beschermende functies ervan, en ondanks het gebruik van extra elementen ter bescherming van de bediener, bestaat er toch een klein risico op een ongeval of letsel bij het gebruik van het apparaat. Blijf alert en gebruik uw gezond verstand wanneer u het apparaat gebruikt.

3. Gebruiksaanwijzing

Een suikerspinmachine wordt gebruikt om suikerspin te maken, een populaire zoete snack die vaak te vinden is op festivals, kermissen en andere evenementen. Het proces bestaat uit het verwarmen van de suiker tot een hoge temperatuur totdat deze begint te karamelliseren, waarna deze tot dunne draden wordt uitgerekt die snel uitharden tot luchtige suikerspin.
Met de suikerspinmachine kun je verschillende smaakvariaties maken door kleur- en smaakstoffen aan de suiker toe te voegen. De populairste smaken zijn: aardbei, vanille, framboos, citroen, sinaasappel, munt en kauwgom.
De gebruiker is aansprakelijk voor alle schade die voortvloeit uit onbedoeld gebruik van het apparaat.

4. Beschrijving van het apparaat

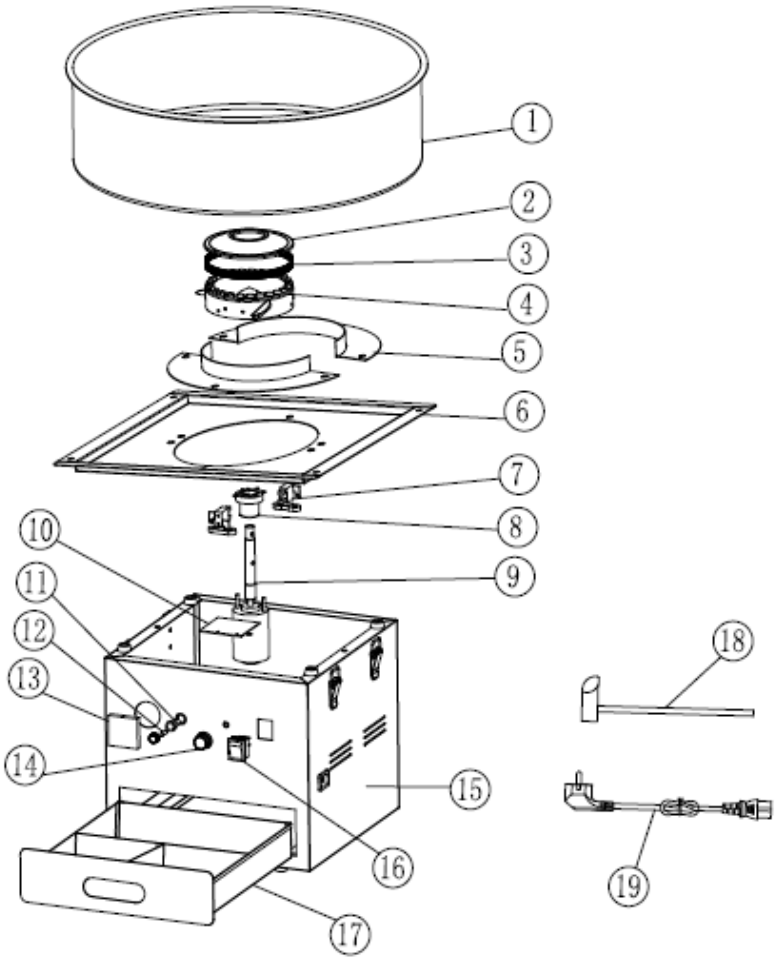

1. Roestvrijstalen kom
2. Deksel van de draaikop
3. Gaasplaat van de draaikop
4. Draaikop
5. Beschermplaat
6. Afdekking van de behuizing
7. Koolborstel
8. Borstelring
9. Motor
10. Printplaat
11. Zekeringhouder
12. Zekering
13. Voltmeter
14. Schakelaar
15. Behuizing van de suikerspinmachine
16. Aan/uit-schakelaar
17. Opbergdoos
18. Roestvrijstalen suikerlepel
19. Netsnoer

Monteer de kar zoals weergegeven in het onderstaande schema:

1. Gebruik schroeven (M5*12*) en bouten (*M5*35) om de beugel te monteren zoals weergegeven in de afbeelding. De montagestappen zijn aan beide zijden hetzelfde.

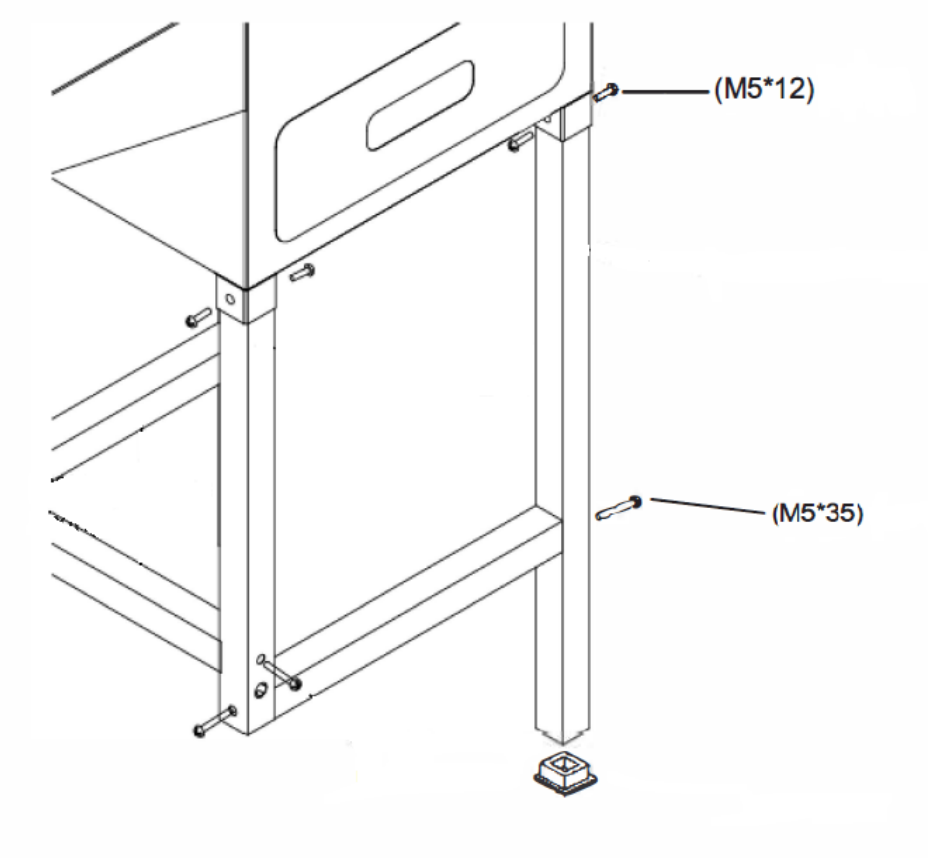

2. Bevestig twee wielen onder het frame met twee bouten (M8*90). Zorg ervoor dat de bouten goed vastzitten.

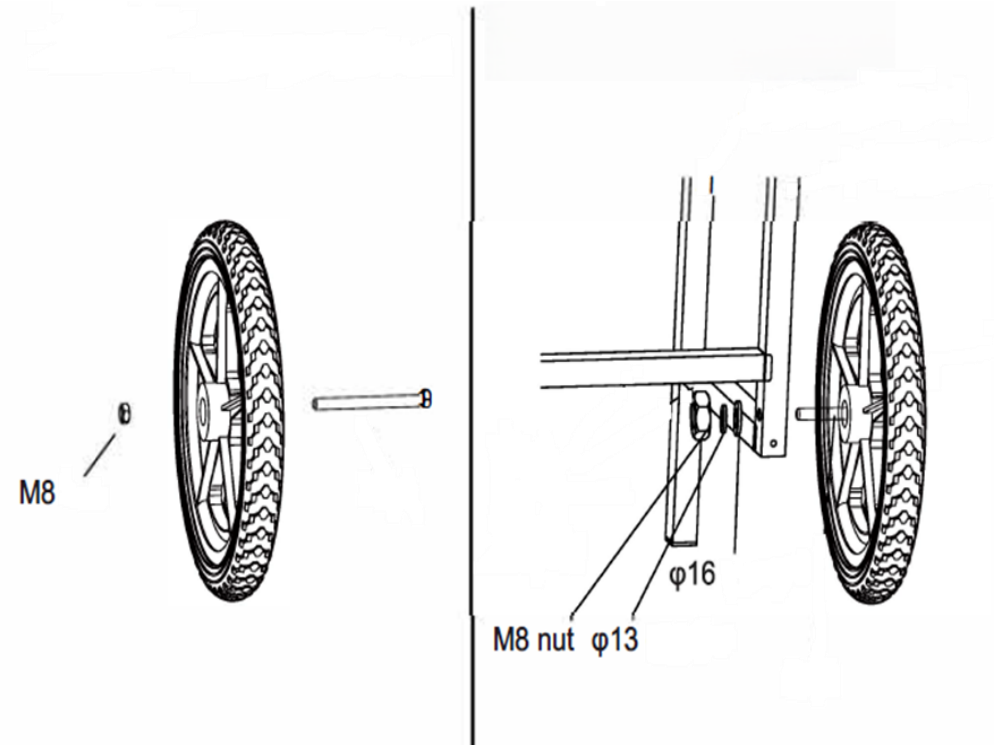

3. Bevestig het tafelblad aan de linkerkant van het hoofdgedeelte en bevestig de duwstang aan de rechterkant met 8 stuks schroeven (M5*12)

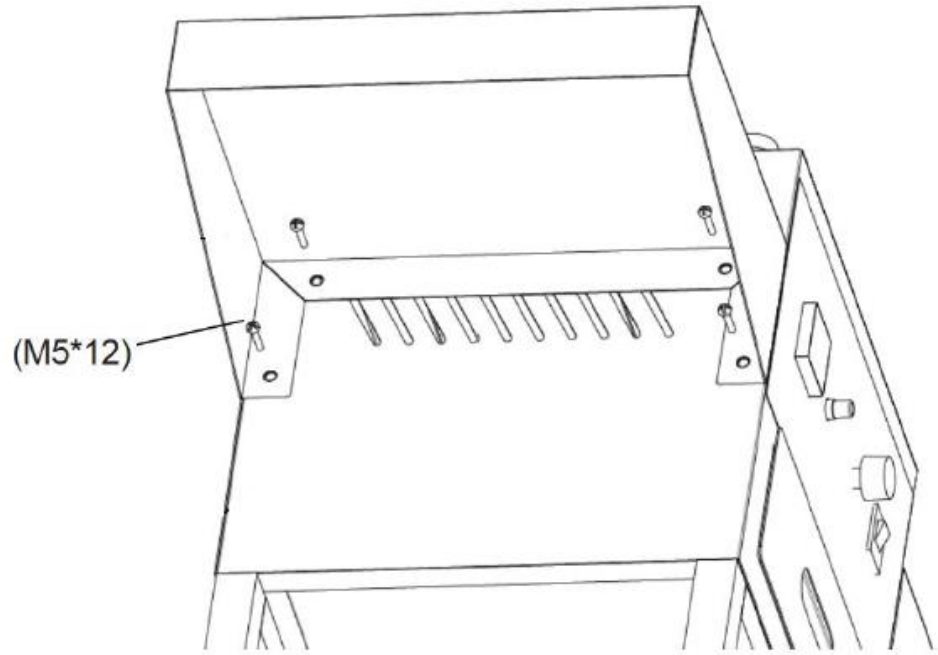

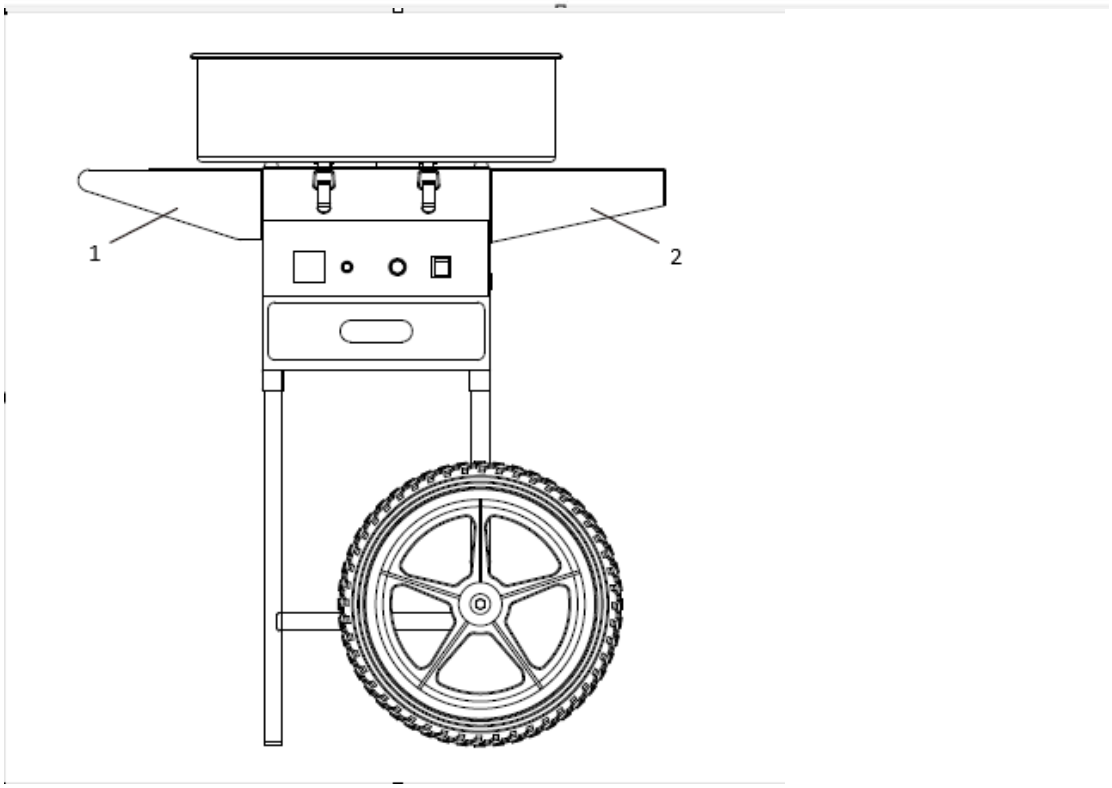

1 – Tafelblad
2 – Duwstang

4. Plaats de roestvrijstalen pan bovenop de opbergbak en zet deze vast met de 4 vergrendelingsclips aan beide zijden.

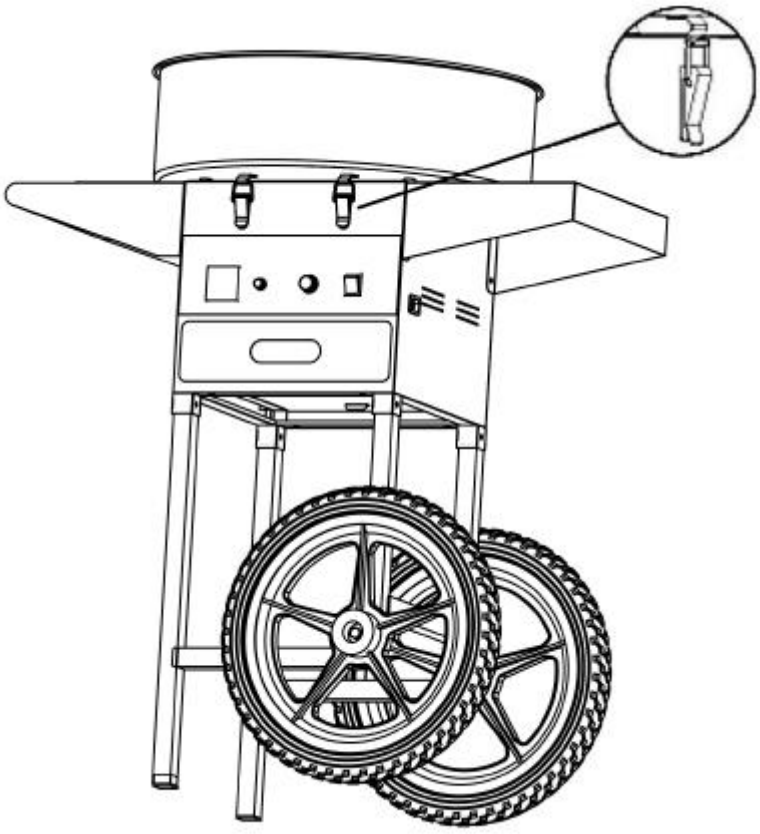

5. Zodra de montage volledig is voltooid, is het apparaat klaar voor gebruik. Bewaar de overige onderdelen, die tijdens het gebruik of onderhoud nodig zijn, op een veilige plaats.

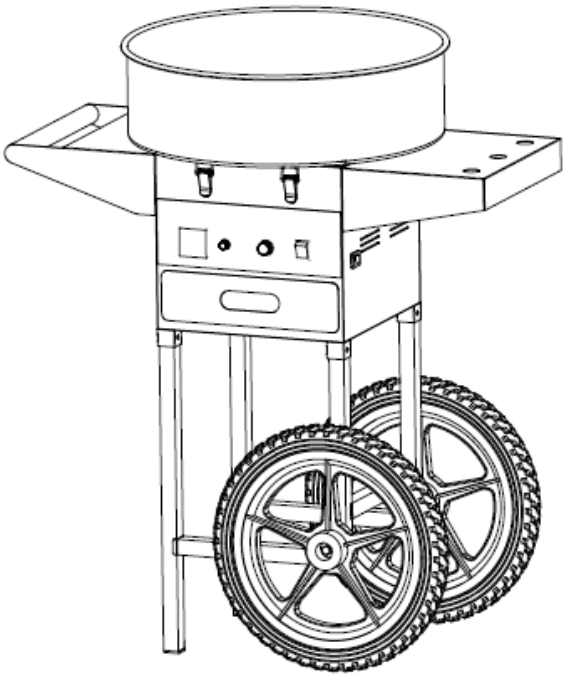

5. Klaarmaken voor gebruik

PLAATS VAN HET APPARAAT
De omgevingstemperatuur mag niet hoger zijn dan 40°C en de relatieve vochtigheid moet lager zijn dan 85%. Zorg voor een goede ventilatie in de ruimte waarin het apparaat wordt gebruikt. Er moet minstens 10 cm afstand zijn tussen elke kant van het apparaat en de muur of andere voorwerpen. Het apparaat moet altijd worden gebruikt op een vlakke, stabiele, schone, brandvrije en droge ondergrond en buiten het bereik van kinderen en personen met beperkte mentale en sensorische functies. Plaats het apparaat zo dat u altijd bij de stekker kunt. Het op het apparaat aangesloten netsnoer moet correct geaard zijn en overeenkomen met de technische gegevens op het productetiket.
Demonteer het apparaat en alle onderdelen en reinig ze voor het eerste gebruik.

6. Gebruik van het apparaat



ATTENTIE! Bij het eerste gebruik kan er een brandlucht waargenomen worden. Dit is normaal en zou na korte tijd moeten verdwijnen. Zorg ervoor dat de ruimte goed geventileerd is.

1) Druk op de schakelaar om het apparaat in te schakelen en wacht 1-2 minuten. Controleer of het apparaat soepel loopt wanneer de draaikop ronddraait. Als de trillingen te hevig zijn, moet het apparaat worden afgesteld. Zorg ervoor dat het apparaat stabiel staat.
2) Zet de spanningsknop op ‘Max’ en de voltmeter zal mee veranderen met de instelling. Laat de machine 2-3 minuten opwarmen. Na het voorverwarmen kan de spanning worden aangepast aan de temperatuurwensen van de gebruiker.
3) Giet eerst een halve theelepel suiker in de machine en test de verwarmingsgraad en de suikerproductie. Als alles in orde is, giet dan een lepel schone witte suiker in het midden van de spinkop.
4) Na ongeveer 3 seconden begint de suikerspin eruit te spuiten. Neem een bamboestokje en draai dit een paar keer langs de binnenwand van de kom. Houd het stokje vervolgens horizontaal en draai het boven de draaikop om suikerspin te vormen. Door het stokje te kantelen, kunt u verschillende vormen maken.
5) Schakel het apparaat uit zodra u de gewenste hoeveelheid suikerspin hebt gemaakt.

7. Opmerkingen

1) Houd minderjarigen uit de buurt van het apparaat.
2) De stroomkabel mag niet in de buurt van het hete oppervlak van het apparaat komen. Zorg ervoor dat de stroomkabel en de stekker niet in contact komen met water of andere vloeistoffen. Gebruik het apparaat NIET als de kabel of de stekker beschadigd is.
3) De machine moet correct zijn geïnstalleerd voordat u de stekker in het stopcontact steekt. Schakel de machine uit, trek de stekker uit het stopcontact, wacht tot de draaikop is gestopt met draaien en wacht tot de machine is afgekoeld wanneer u deze niet gebruikt of voordat u deze schoonmaakt.
4) Raak het oppervlak van de machine of de draaikop NIET aan terwijl deze in werking is. Steek uw handen niet in de kom totdat de suiker op is. Verplaats de machine NIET terwijl deze in werking is.
5) Raak de stekker of het snoer nooit aan met natte handen.

6) Het tijdelijke motorvermogen van het apparaat bedraagt 80%. Het is het beste om extreem lange gebruiksperiodes te vermijden. Om de levensduur van de machine te verlengen, moet de motor na elk uur gebruik 20 minuten rusten.
7) Zorg ervoor dat de stekker uit het stopcontact is gehaald voordat u de machine reinigt. De machine mag niet langdurig zonder belasting draaien.
8) Gebruik geen schoonmaakmiddelen tijdens het schoonmaken om te voorkomen dat resten van deze middelen per ongeluk worden ingeslikt.
9) Als de suikerspinmachine geen suikerspin produceert, schakel het apparaat dan uit en verwijder de aangebrande suiker met een zachte doek.

8. Vervoer en opslag

Tijdens het vervoer moet worden voorkomen dat het apparaat wordt geschud, stoot of op zijn kop wordt gehouden. Bewaar het op een goed geventileerde plek met droge lucht en zonder corrosieve gassen.

9. Reiniging en onderhoud

a) Haal de stekker uit het stopcontact en laat het apparaat volledig afkoelen voor elke reiniging, afstelling of vervanging van accessoires, of als het apparaat niet wordt gebruikt.
   - Wacht tot de draaiende elementen stoppen.
b) Gebruik alleen niet-corrosieve reinigingsmiddelen om het oppervlak te reinigen.
c) Gebruik alleen milde, voedselveilige schoonmaakmiddelen om het apparaat te wassen.
d) Na het reinigen van het apparaat moeten alle onderdelen volledig worden gedroogd alvorens het opnieuw te gebruiken.
e) Bewaar het toestel op een droge, koele plaats, vrij van vocht en directe blootstelling aan zonlicht.
f) Spuit het apparaat niet af met een waterstraal en dompel het niet onder in water.
g) Zorg dat er geen water in het apparaat komt via openingen in de behuizing van het apparaat.
h) Maak de ventilatieopeningen schoon met een borstel en perslucht.
i) Het apparaat moet regelmatig worden geïnspecteerd om de technische doeltreffendheid ervan te controleren en eventuele schade op te sporen.
j) Gebruik voor reinigen een zachte, vochtige doek.
k) Gebruik voor het schoonmaken geen scherpe en/of metalen voorwerpen (bijv. een staalborstel of een metalen spatel) omdat deze het oppervlaktemateriaal van het apparaat kunnen beschadigen.
l) Reinig het apparaat niet met een zure substantie, middelen voor medische doeleinden, verdunners, brandstof, olie of andere chemische stoffen, omdat dit het apparaat kan beschadigen.

REINIGINGSTIPS OM AANBRANDING EN TRILLINGSPROBLEMEN TE VERMINDEREN

A. Giet na afloop van het gebruik langzaam een kleine hoeveelheid water op de draaikop voordat u het apparaat uitschakelt, om aangebrande suikerresten te voorkomen.
B. Als de draaikop verstopt is, schakel dan het apparaat uit, open de draaikop en verwijder de aangebrande suiker.
C. Was de machine niet met reinigingsmiddelen zoals waspoeder.
D. Spoel de machine niet rechtstreeks af met water.

Reinigingsmethode 1 voor de centrifugeerkop:

1. Schakel de machine uit, draai de 4 schroeven (A) op de centrifugeerkop los, verwijder het deksel (B) en veeg deze schoon met een schone doek.
2. Maak de behuizing van de centrifugekop (C) los van het apparaat en veeg deze schoon met een schone doek.
3. Reinig de centrifugekop (D) en veeg het oppervlak en andere delen af met een schone doek.

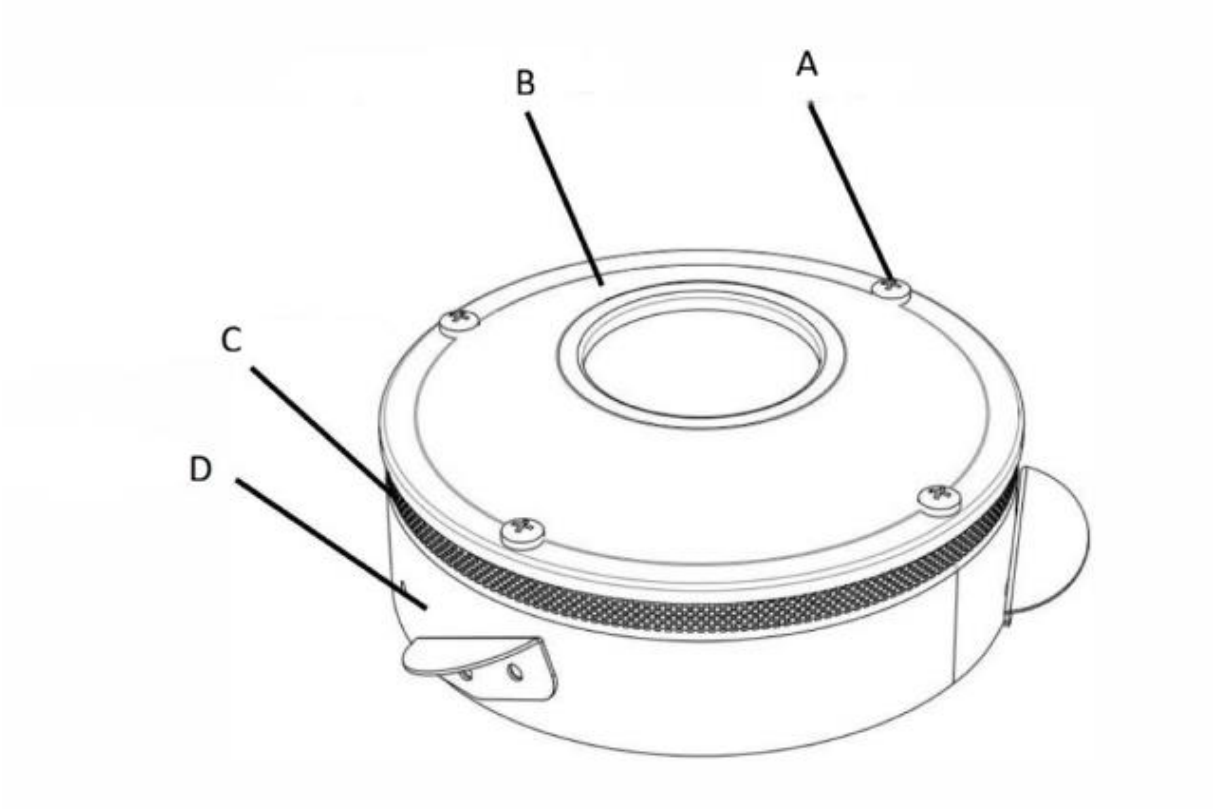

Reinigingsmethode 2 voor de centrifugekop:

1. Voor een efficiënte reiniging van de kop giet u na gebruik ongeveer 100 ml water in de hete, draaiende kop. Het verdampende water reinigt de binnenkant van de kop.
2. Schakel de machine uit.
3. Zodra de kop is afgekoeld, veegt u deze schoon met een zachte, vochtige doek.

LET OP: Reinig het apparaat na gebruik, ongeacht of het slechts één keer of meerdere keren is gebruikt. Het niet opvolgen van deze instructies kan leiden tot een opeenhoping van gekarameliseerde suiker, wat een storing in de werking van het apparaat tot gevolg kan hebben (de suikerspin draait niet meer; in extreme gevallen kan de kop onherstelbaar beschadigd raken).
De gebruiker is verantwoordelijk voor alle schade die voortvloeit uit het niet opvolgen van deze instructies.

OPMERKING OVER DE KOOLBORSTEL

Vervang de koolborstel tijdig als de volgende situaties zich voordoen tijdens routineonderhoudsinspecties en tijdens het gebruik:

1. De koolborstel veroorzaakt relatief veel vonken en rook.
2. Het contactoppervlak van de koolborstel op de sleepring bedraagt minder dan 70%.
3. De veerdruk van de koolborstel is niet correct afgesteld, enz.

DE KOOLBORSTEL VERVANGEN

1. Verwijder de schroeven waarmee de schotplaat en de bovenklep zijn bevestigd en haal de schotplaat en de bovenklep eruit.

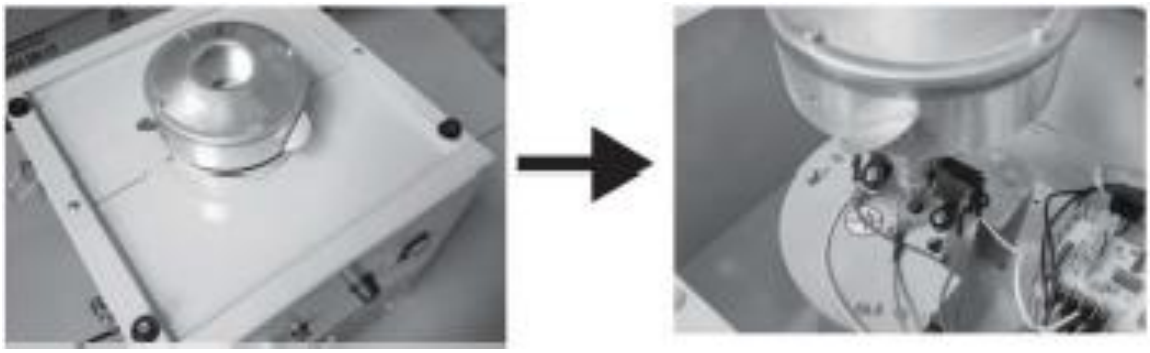

2. Verwijder het aansluitstuk van de koolborstel, draai de bevestigingsschroeven los en haal de oude koolborstel eruit. (Om het monteren en demonteren te vergemakkelijken, kunt u eerst de bevestigingsschroef van de spinnerkop verwijderen om meer werkruimte te creëren)

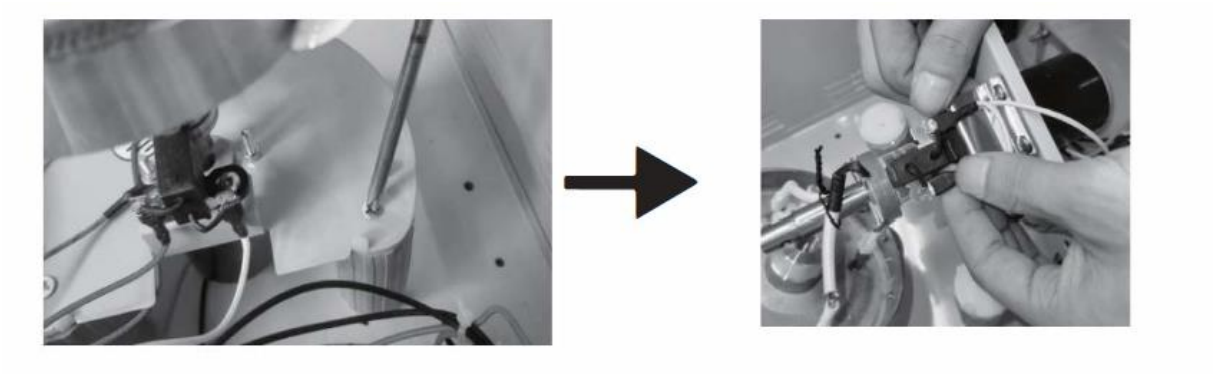

3. Plaats de nieuwe koolborstel, zet deze op zijn plaats en zet hem vast met schroeven, en sluit het aansluitstuk aan.

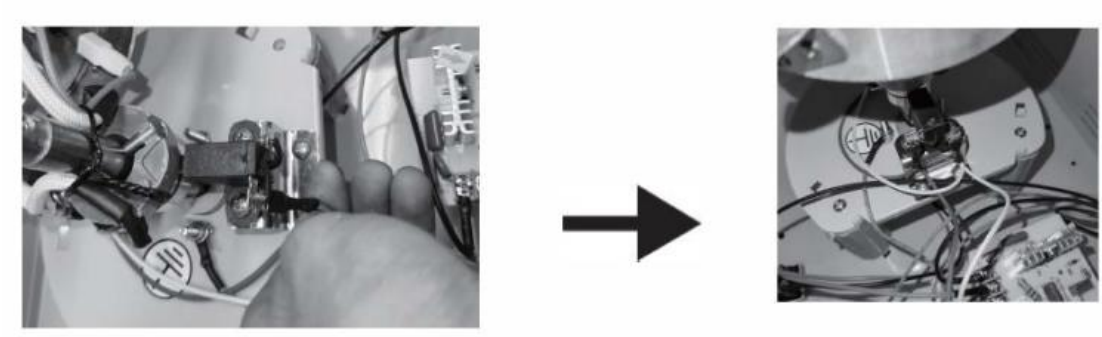

4. Controleer de montage van de nieuwe koolborstel. (of de veer en het contact goed aansluiten)

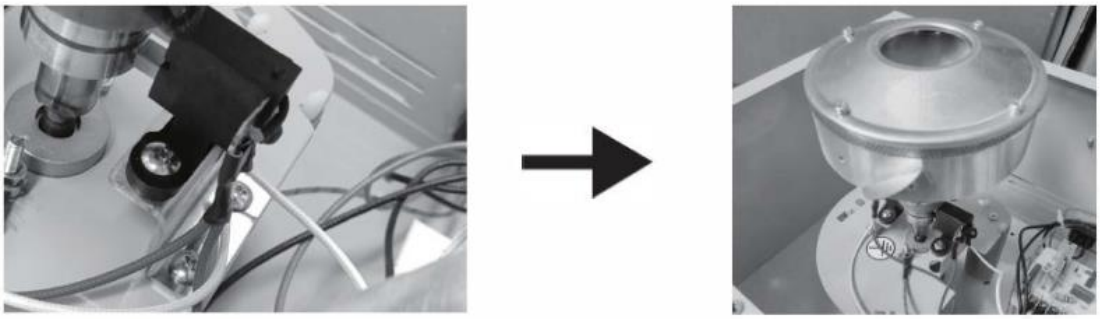

5. Plaats de bovenklep en de afschermplaat terug, waarmee de vervanging van de koolborstel is voltooid.



⚠ **Opmerking**: De koolborstel is een verbruiksartikel en moet na een bepaalde gebruiksduur worden vervangen. Noteer de bedradingsconfiguratie voordat u de koolborstel demonteert

10. Problemen oplossen

Probleembeschrijving: Geen suikerfilament

1. Controleer of de spinnerkop draait en zet de machine uit om te voelen of de spinnerkop warm is.
2. Als de spinnerkop niet draait: controleer of de machine is ingeschakeld en of de motor defect is.
3. Als de spinnerkop niet warm is: controleer of de machine is ingeschakeld, of de spinnerkop een piepgeluid maakt en of de spanning te hoog is.
4. Schroef de zekeringknop op het paneel los of wrik het zekeringdeksel (bij het tafelmodel) in de aansluiting open, en haal vervolgens de zekering eruit om te controleren of deze is doorgebrand.

5. Verwijder het schot en het bovenste deksel en haal het deksel via de spinkop eruit; vervolgens kunt u de interne toestand van de machine bekijken. Controleer of de koolborstel los zit of niet werkt; vervang deze indien nodig door een nieuwe.

Overige problemen:

Nr.	Beschrijving van het probleem	Oplossing
1	Het lampje van de schakelaar brandt, maar er is geen verwarming of ontsteking.	Vervang de koolborstel.
2	Het lampje van de schakelaar brandt niet, de centrifugekop draait niet en er is geen verwarming.	Vervang de zekering.
3	Nadat de stroom is ingeschakeld, gaat het lampje branden en trilt de wijzer van de voltmeter.	Vervang het drukregelventiel.
4	Geen verwarming, lampje brandt, de draaikop van de machine draait.	Aansluiting is losgeraakt.
5	Geen verwarming, lampje brandt, de draaikop van de machine draait, ontsteking.	Vervang de koolborstel.
6	Het controlelampje brandt, maar de draaikop van de machine draait niet en wordt niet warm.	Vervang het drukregelventiel.
7	Het controlelampje brandt, de draaikop van de machine draait niet, maar wordt wel warm.	De motoraansluitingen zitten los of de motor is defect.
8	Er is sprake van abnormaal geluid en hard geluid.	De schokdempers zijn ongelijkmatig.
9	Er is temperatuur, maar de temperatuur kan niet worden bereikt.	Vervang het drukregelventiel.
10	Het lampje brandt, er is geen verwarming en de draaikop draait.	Vervang de koolborstel.

11. Afvoer van gebruikte apparaten

Gooi dit apparaat niet in gemeentelijke afvalsystemen. Lever het in bij een recycling- en verzamelpunt voor elektrische apparaten. Controleer het symbool op het product, de gebruiksaanwijzing en de verpakking. De kunststoffen die voor de bouw van het apparaat zijn gebruikt, kunnen overeenkomstig hun markering worden gerecycleerd. Door te kiezen voor recycling levert u een belangrijke bijdrage aan de bescherming van het milieu.
Neem contact op met plaatselijke autoriteiten voor informatie over plaatselijke recycling.

Denne bruksanvisningen er oversatt ved hjelp av maskinoversettelse. Vi har gjort alt vi kan for å sikre at oversettelsen er nøyaktig, men vær oppmerksom på at automatiserte oversettelser ikke er perfekte og ikke er ment å erstatte menneskelige oversettere. Den offisielle versjonen av bruksanvisningen er på engelsk. Eventuelle forskjeller mellom den oversatte versjonen og den originale engelske versjonen er ikke juridisk bindende. Hvis du har spørsmål om nøyaktigheten av oversettelsen, vennligst se den engelske versjonen, som er den offisielle referansen. Flere språkversjoner er tilgjengelig på forespørsel via info@expondo.com.

Tekniske data

Beskrivelse av parameter	Parameterverdi
Produktnavn	Sukkerspinnmaskin
Modell	RCZC-1200-W
Dimensjoner (LxBxH) [mm]	815 x 515 x 960
Vekt [kg]	12
Nominell spenning [V~] / frekvens [Hz]	230/50
Nominell effekt [W]	1000

1. Generell beskrivelse

Bruksanvisningen er utformet for å hjelpe deg med sikker og problemfri bruk av apparatet. Produktet er designet og produsert i henhold til strenge tekniske retningslinjer, med bruk av toppmoderne teknologi og komponenter. I tillegg produseres den i samsvar med de strengeste kvalitetsstandardene.

IKKE BRUK APPARATET MED MINDRE DU HAR LEST OG FORSTÅTT DENNE BRUKSANVISNINGEN GRUNDIG.

For å forlenge apparatets levetid og sikre problemfri drift må det brukes i samsvar med denne bruksanvisningen og vedlikeholdes regelmessig. De tekniske dataene og spesifikasjonene i denne brukerhåndboken er oppdaterte. Produsenten forbeholder seg retten til å gjøre endringer i forbindelse med kvalitetsforbedringer. Enheten er utformet for å redusere risikoen for støyutslipp til et minimum, og tar hensyn til den teknologiske utviklingen og mulighetene for støyreduksjon.

Legende


Produktet oppfyller de relevante sikkerhetsstandardene.


Les instruksjonene før bruk.


Produktet må resirkuleres.


ADVARSEL! eller **FORSIKTIG!** eller **HUSK!** Gjelder for den aktuelle situasjonen. (generelt advarselsskilt)


OBS! Advarsel om elektrisk støt!


OBS! Varm overflate, fare for forbrenning!



Skal kun brukes innendørs.



OBS! Tegningene i denne håndboken er kun ment som illustrasjoner, og enkelte detaljer kan avvike fra det faktiske produktet.

2. Sikkerhet ved bruk



OBS! Les alle sikkerhetsinstruksjoner og alle bruksanvisninger. Unnlatelse av å følge advarslene og instruksjonene kan føre til elektrisk støt, brann og/eller alvorlige personskader eller dødsfall.



OBS! Les alle sikkerhetsinstruksjoner og alle bruksanvisninger. Unnlatelse av å følge advarslene og instruksjonene kan føre til alvorlige personskader eller dødsfall.

Begrepene "enhet" eller "produkt" brukes i advarslene og instruksjonene for å referere til:
Sukkerspinnmaskin

2.1. Elektrisk sikkerhet

a) Støpselet må passe til stikkontakten. Ikke modifiser støpselet på noen måte. Bruk av originale støpsler og tilhørende stikkontakter reduserer risikoen for elektrisk støt.
b) Unngå å berøre jordede elementer som rør, varmeovner, kjeler og kjøleskap. Det er økt risiko for elektrisk støt hvis den jordede enheten utsettes for regn, kommer i direkte kontakt med våte overflater eller brukes i fuktige omgivelser. Hvis det kommer vann inn i apparatet, øker risikoen for skade på apparatet og for elektrisk støt.
c) Ikke ta på enheten med våte eller fuktige hender.
d) Bruk kabelen kun til det den er beregnet for. Bruk den aldri til å bære apparatet eller til å trekke støpselet ut av stikkontakten. Hold kabelen borte fra varmekilder, olje, skarpe kanter eller bevegelige deler. Skadede eller sammenfiltrede kabler øker risikoen for elektrisk støt.
e) Hvis du arbeider med apparatet utendørs, må du bruke en skjøteledning som er egnet for utendørs bruk. Bruk av en skjøteledning som er egnet for utendørs bruk reduserer risikoen for elektrisk støt.
f) Hvis det ikke kan unngås å bruke apparatet i fuktige omgivelser, bør det brukes en jordfeilbryter. Bruk av jordfeilbryter reduserer risikoen for elektrisk støt.
g) Skallet på dette utstyret må jordes av sikkerhetsmessige årsaker.

2.2. Sikkerhet på arbeidsplassen

a) Sørg for at arbeidsplassen er ryddig og godt opplyst. En rotete eller dårlig opplyst arbeidsplass kan føre til ulykker. Prøv å forutse hva som kan skje, observer hva som skjer og bruk sunn fornuft når du arbeider med apparatet.
b) Ikke bruk enheten i eksplosjonsfarlige soner, for eksempel i nærheten av brennbare væsker, gasser eller støv.
c) Hvis du oppdager skader eller uregelmessig drift, må du straks slå av apparatet og rapportere det til en overordnet uten forsinkelse.
d) Hvis det er tvil om korrekt bruk av apparatet, ta kontakt med produsentens støttetjeneste.
e) Kun produsentens serviceverksted kan reparere apparatet. Ikke forsøk å utføre reparasjoner på egen hånd!
f) Hvis det oppstår brann, bruk kun pulver- eller karbondioksid (CO_2)-brannslukkere som er egnet for bruk på strømførende apparater for å slukke den.
g) Barn eller uautoriserte personer har ikke adgang til arbeidsstasjonen. (En distraksjon kan føre til tap av kontroll over apparatet).
h) Bruk apparatet i et godt ventilert rom.
i) Kontroller regelmessig at sikkerhetsetikettene er i god stand. Hvis etikettene er uleselige, må de byttes ut.

j) Ta vare på denne håndboken for fremtidig bruk. Hvis dette apparatet gis videre til tredjeparter, må bruksanvisningen følge med.
k) Bruk kun dette apparatet innendørs og til dets tiltenkte formål.



Husk! Beskytt barn og andre tilskuere når du bruker apparatet.

2.3. Personlig sikkerhet

a) Ikke bruk apparatet når du er trøtt, syk eller påvirket av alkohol, narkotika eller medikamenter som kan påvirke evnen til å betjene apparatet i betydelig grad.
b) Apparatet er ikke konstruert for å håndteres av personer (inkludert barn) med begrensede mentale og sensoriske funksjoner eller personer som mangler relevant erfaring og/eller kunnskap, med mindre de er under oppsyn av en person som er ansvarlig for deres sikkerhet, eller de har fått instruksjoner om hvordan apparatet skal brukes.
c) Bruk sunn fornuft og vær oppmerksom når du arbeider med apparatet. Midlertidig tap av konsentrasjon under bruk av apparatet kan føre til alvorlige personskader.
d) For å unngå at enheten slås på ved et uhell, må du kontrollere at bryteren er i AV-posisjon før du kobler den til en strømkilde.
e) Ikke overvurder evnene dine. Når du bruker apparatet, må du holde balansen og være stabil til enhver tid. Dette sikrer bedre kontroll over enheten i uventede situasjoner.
f) Ikke bruk løse klær eller smykker. Hold hår, klær og hansker unna bevegelige deler. Løse klær, smykker eller langt hår kan sette seg fast i bevegelige deler.
g) Fjern alle justeringsverktøy og skiftenøkler før du slår på apparatet. Et verktøy eller en nøkkel som blir sittende igjen i den roterende delen av apparatet kan forårsake personskader.
h) Apparatet er ikke et leketøy. Barn bør holdes under oppsyn slik at de ikke leker med apparatet.

2.4. Sikker bruk av utstyret

a) Ikke overbelast enheten. Bruk riktig verktøy til den aktuelle oppgaven. Et korrekt valgt apparat vil utføre oppgaven det er designet for på en bedre og sikrere måte.
b) Ikke bruk apparatet hvis ON/OFF-bryteren ikke fungerer som den skal (apparatet slås ikke av og på). Apparater som ikke kan slås av og på med ON/OFF-bryteren, er farlige, må ikke brukes og må repareres.
c) Før justering, utskifting av tilbehør eller oppbevaring av apparatet, koble apparatet fra strømkilden. Dette vil redusere muligheten for utilsiktet oppstart.
d) Når apparatet ikke er i bruk, skal det oppbevares på et trygt sted, utilgjengelig for barn og personer som ikke er kjent med apparatet og som ikke har lest bruksanvisningen. Apparatet kan utgjøre en fare i hendene på uerfarne brukere.
e) Hold apparatet i god teknisk stand. Før hver bruk må du kontrollere at det ikke er generelle skader, og spesielt at det ikke er sprekker i deler eller elementer, og at det ikke er andre forhold som kan påvirke sikker bruk av apparatet. Hvis du oppdager skader, må du levere enheten til reparasjon før bruk.
f) Oppbevar enheten utilgjengelig for barn.
g) Reparasjon eller vedlikehold av enheten må utføres av kvalifisert personell, og det må kun brukes originale reservedeler. Dette sikrer trygg bruk.
h) For å sikre at apparatet fungerer som det skal, må du ikke fjerne de fabrikkmonterte beskyttelsene eller løsne skruene.
i) Ved transport og håndtering av apparatet mellom lageret og bestemmelsesstedet må du ta hensyn til de helse- og sikkerhetsprinsippene for manuell transport som gjelder i landet der apparatet skal brukes.
j) Unngå situasjoner der apparatet stopper under bruk på grunn av for stor belastning. Dette kan føre til overoppheting av drivelementene og skade på apparatet.
k) Ikke ta på leddede deler eller tilbehør med mindre apparatet er koblet fra strømkilden.
l) Det er forbudt å flytte, justere og rotere apparatet under bruk.
m) Ikke la apparatet være uten tilsyn når det er i bruk.
n) Rengjør apparatet regelmessig for å unngå varig innskrustning av smuss.
o) Apparatet er ikke et leketøy. Rengjøring og vedlikehold må ikke utføres av barn uten tilsyn av en voksen person.

p) MERK: Under drift blir noen deler av apparatet svært varme – Advarsel: forbrenningsfare! Ikke ta på disse delene med bare hender!
q) Oppbevar alt emballasjemateriale utilgjengelig for barn for å unngå enhver risiko for ulykker (f.eks. kvelning).
r) OBS! LIVSFARE! Senk aldri apparatet ned i vann eller andre væsker under rengjøring.
s) Ikke bruk dette apparatet til tørking, oppvarming eller uttørking av gjenstander.

Ikke bruk apparatet hvis hodet ikke spinner!

OBS! Til tross for apparatets sikre utforming og beskyttelsesfunksjoner, og til tross for bruk av ekstra elementer som beskytter operatøren, er det fortsatt en liten risiko for ulykker eller skader ved bruk av apparatet. Vær på vakt og bruk sunn fornuft når du bruker enheten.

3. Bruksanvisning

En sukkerspinnmaskin brukes til å lage sukkerspinn, et populært søtt snacks som ofte finnes på festivaler, tivoli og andre arrangementer. Prosessen innebærer å varme opp sukkeret til høy temperatur til det begynner å karamellisere, deretter strekke det ut i tynne tråder som raskt stivner og danner luftig sukkerspinn.
Sukkerspinnmaskinen gir mulighet for ulike smaksvarianter ved å tilsette fargestoffer og smaksstoffer i sukkeret. De mest populære smakene er: jordbær, vanilje, bringebær, sitron, appelsin, mynte, tyggegummi.
Brukeren er ansvarlig for skader som oppstår som følge av utilsiktet bruk av apparatet.

4. Beskrivelse av enheten

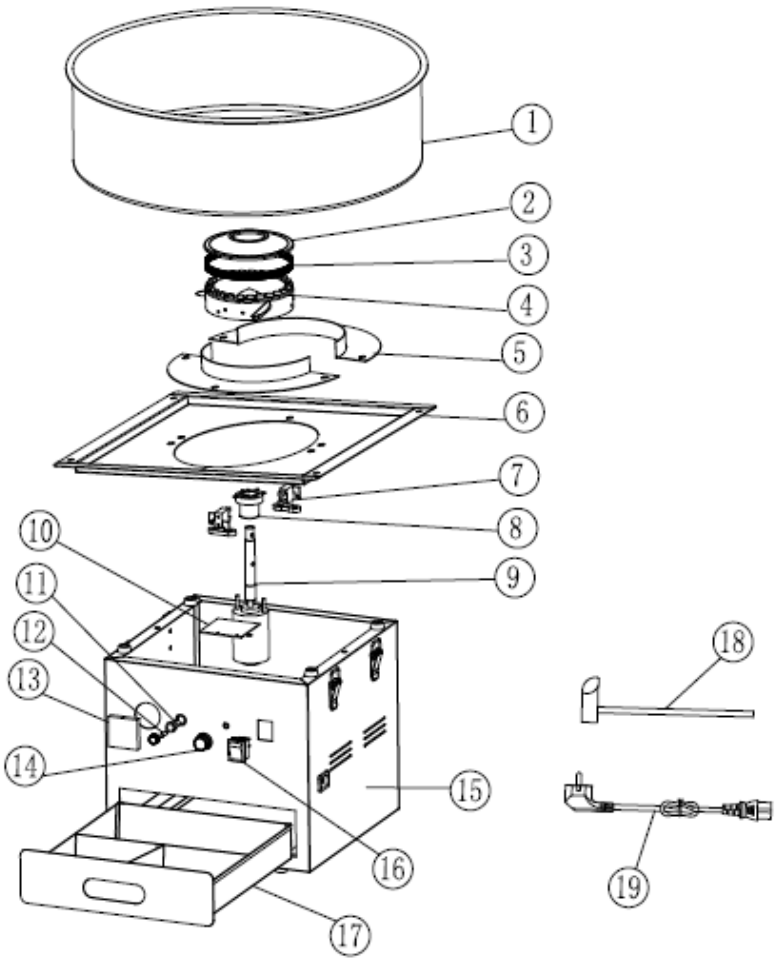

1. Bolle i rustfritt stål
2. Lokk til spinnhode
3. Nettingplate til spinnhode
4. Spinnhode
5. Beskyttelsesplate
6. Deksel til hoveddel
7. Kullbørste
8. Børstering
9. Motor
10. Kretskort
11. Sikringsholder
12. Sikring
13. Voltmeter
14. Bryterknapp
15. Hoveddel av sukkerspinnmaskinen
16. Strømbryter
17. Oppbevaringsboks
18. Sukkerskje i rustfritt stål
19. Strømkabel

Monter vognen som vist i diagrammet nedenfor:

1. Bruk skruer (M5*12*) og skruer (*M5*35) til å installere braketten som vist på figuren. Installasjonstrinnene er de samme på begge sider.

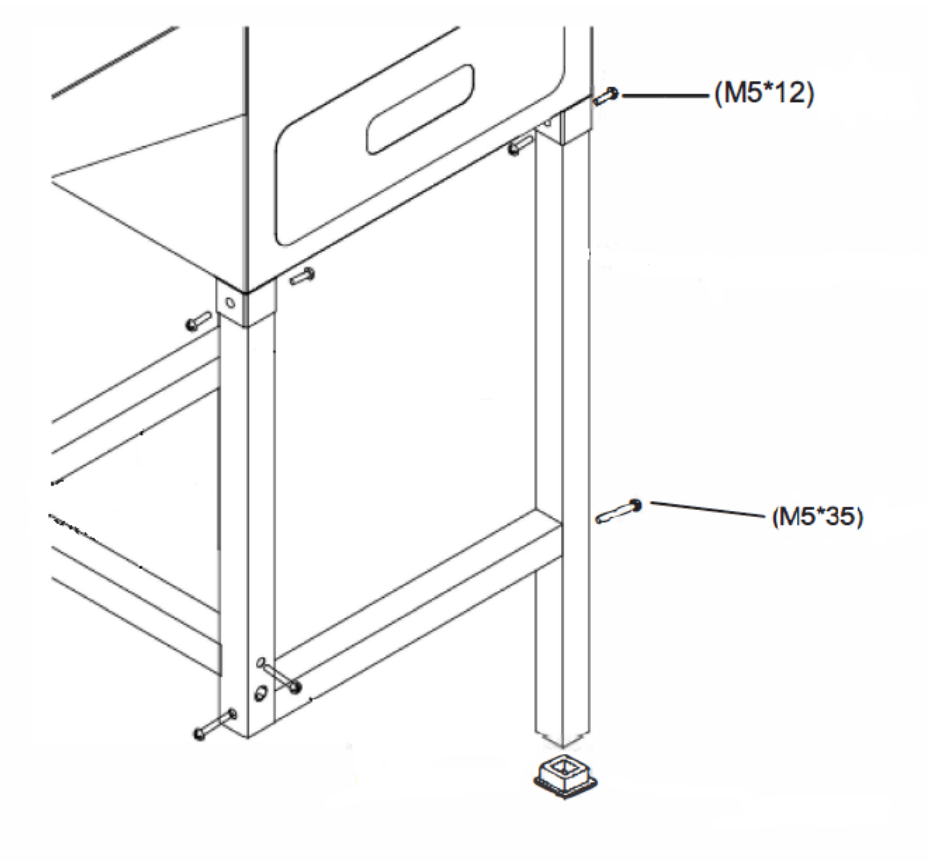

2. Monter to hjul under rammen med to bolter (M8*90). Sørg for å stramme skruene godt.

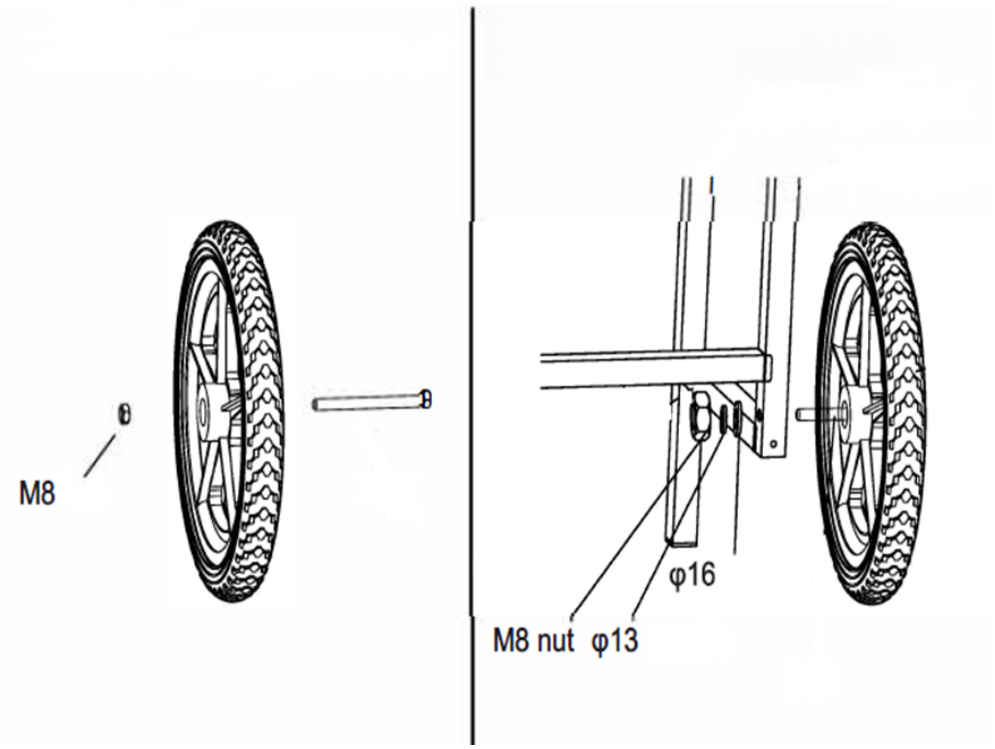

3. Monter bordet på venstre side av hoveddelen, og monter skyvehåndtaket på høyre side med 8 stk. skruer (M5*12)

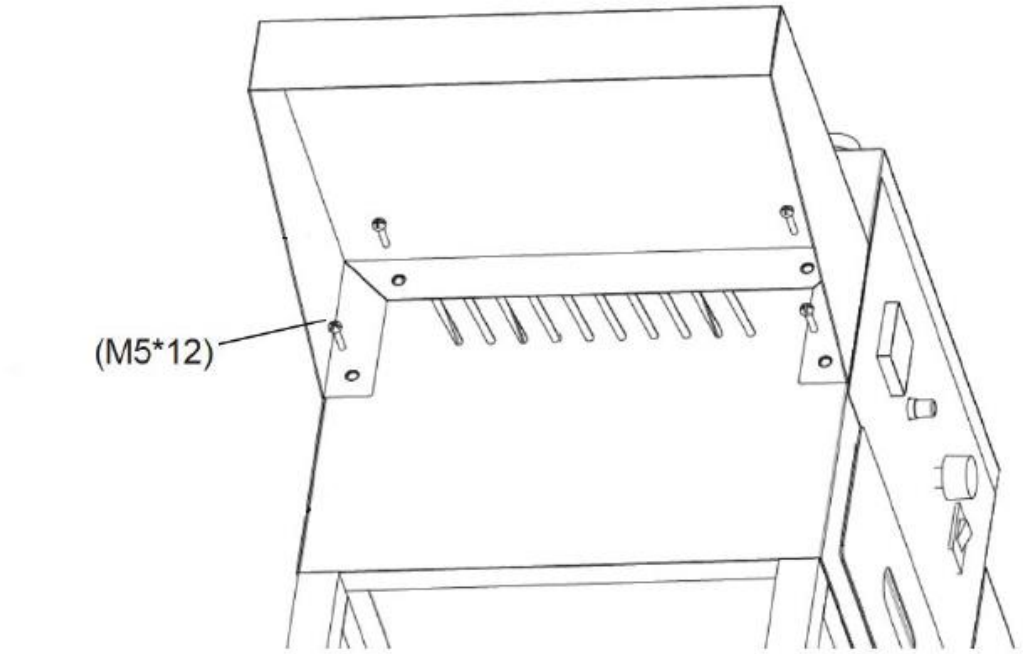

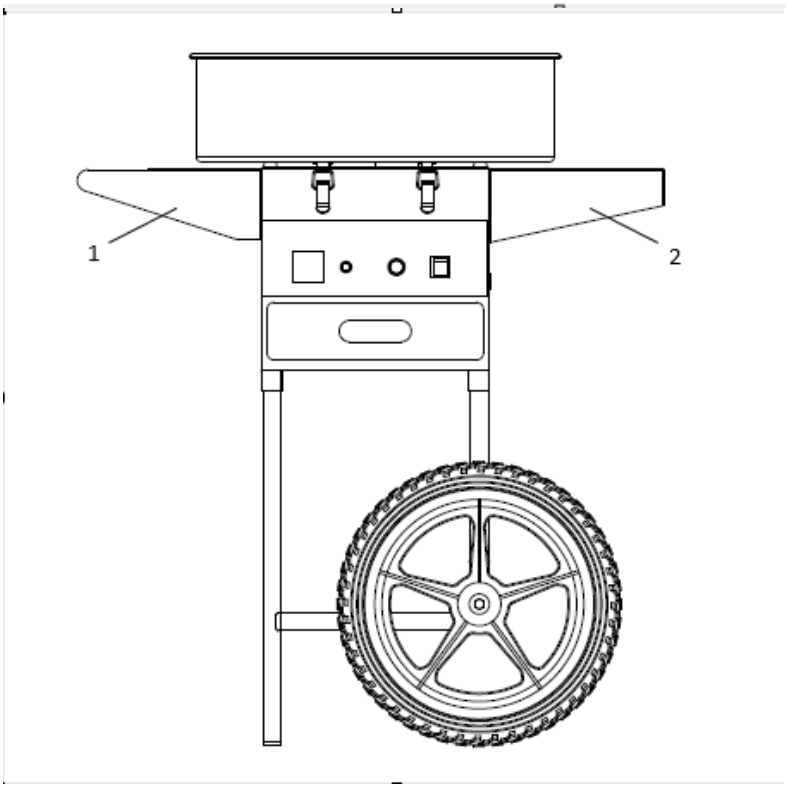

1 – Bord
2 – Skyvehåndtak

4. Plasser pannen i rustfritt stål på toppen av boksen og fest den med de 4 låseklipsene på begge sider.

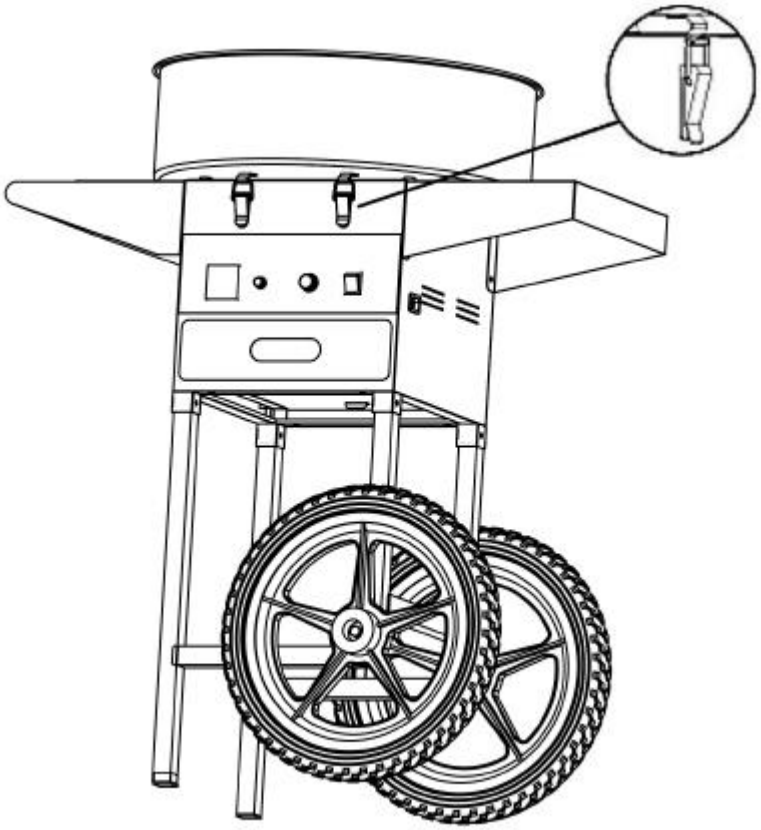

5. Når all montering er fullført, er den klar til bruk. Oppbevar de øvrige komponentene på riktig måte, da disse vil bli brukt under drift eller vedlikehold.

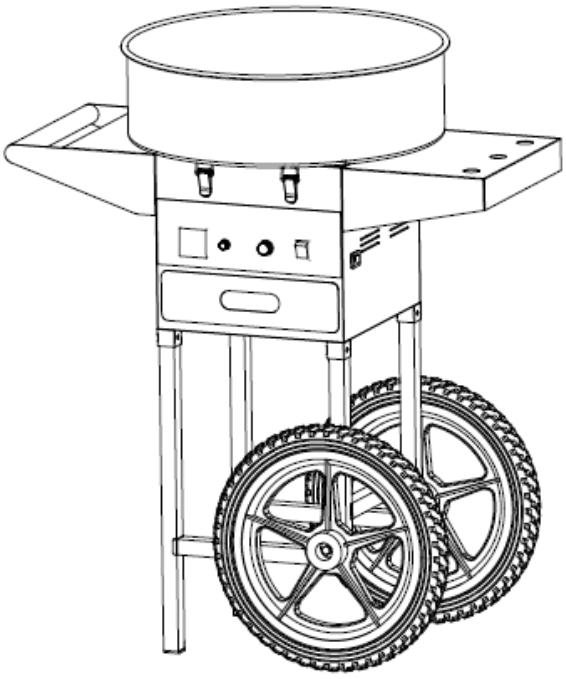

5. Klargjøring for bruk

PLASSERING AV APPARATET
Omgivelsestemperaturen må ikke være høyere enn 40 °C, og den relative luftfuktigheten bør være under 85 %. Sørg for god ventilasjon i rommet der apparatet brukes. Det bør være minst 10 cm avstand mellom hver side av enheten og veggen eller andre gjenstander. Apparatet skal alltid brukes når det er plassert på et jevnt, stabilt, rent, brannsikkert og tørt underlag, og det skal være utilgjengelig for barn og personer med begrensede mentale og sensoriske funksjoner. Plasser enheten slik at du alltid har tilgang til støpselet. Strømledningen som er koblet til apparatet, må være forskriftsmessig jordet og stemme overens med de tekniske opplysningene på produktetiketten.
Demonter apparatet og alle komponentene og rengjør dem før førstegangsbruk.

6. Bruk av enheten



OBS! Det kan oppstå en brent lukt ved første gangs bruk. Dette er normalt og bør forsvinne etter kort tid. Sørg for at rommet er godt ventilert.

1) Trykk på bryteren for å slå på maskinen og vent 1–2 minutter. Observer om maskinen går jevnt når spinnhodet roterer. Hvis vibrasjonene er for kraftige, må maskinen justeres. Det må sikres at maskinen er plassert stabilt.
2) Juster spenningsknappen til maks, og voltmeteret vil endre seg i takt med justeringen. Varm opp maskinen i 2–3 minutter. Etter oppvarming kan spenningen justeres i henhold til brukerens temperaturkrav.
3) Hell først en halv teskje sukker, og test oppvarmingsgraden og sukkerproduksjonen. Når alt er i orden, heller du en skje med rent hvitt sukker i midten av spinnhodet.
4) Etter ca. 3 sekunder begynner sukkerspinnet å sprute ut. Ta en bambusspinne og roter den noen ganger langs den indre veggen av bollen. Plasser deretter pinnen horisontalt og roter den over spinnhodet for å forme sukkerspinn. Ulike former kan lages ved å vippe stokkene.
5) Etter å ha produsert den mengden sukkerspinn du trenger, slår du av apparatet.

7. Merknader

1) Hold mindreårige borte fra maskinen.
2) Den elektriske kabelen må ikke komme nær maskinens varme overflate. Sørg for at den elektriske kabelen og støpselet ikke kommer i kontakt med vann eller andre væsker. IKKE bruk apparatet hvis kabelen eller støpselet er skadet.
3) Maskinen må være riktig installert før støpselet settes inn i stikkontakten. Når maskinen ikke er i bruk eller før rengjøring, slå av bryteren, trekk ut strømforsyningen, vent til det roterende hodet stopper med å rotere, og vent til maskinen kjøler seg ned.
4) IKKE berør maskinens overflate eller det roterende hodet mens den er i drift. Ikke stikk hendene inn i bollen før sukkeret er borte. IKKE flytt maskinen mens den er i drift.
5) Berør aldri støpselet eller kabelen med våte hender.
6) Den midlertidige motorkraften til apparatet utgjør 80%. Det er best å unngå ekstremt lange bruksperioder. For å forlenge maskinens levetid bør motoren hvile i 20 minutter etter hver times bruk.

7) Før rengjøring må du sørge for at støpselet er trukket ut. Maskinen skal ikke gå uten belastning over lang tid.
8) Rengjøringsmidler skal ikke brukes under rengjøringen for å forhindre at rengjøringsmidler som blir igjen på maskinen, ved et uhell blir spist.
9) Hvis sukkerspinnmaskinen ikke lager sukkerspinn, slå av apparatet og fjern brent sukker med en myk klut.

8. Transport og lagring

Risting, støt og opp-ned-vending av apparatet bør unngås under transport. Oppbevar det på et godt ventilert sted med tørr luft og uten korrosiv gass.

9. Rengjøring og vedlikehold

a) Trekk ut støpselet og la apparatet avkjøles helt før hver rengjøring, justering eller utskifting av tilbehør, eller hvis apparatet ikke er i bruk.
   - Vent til de roterende elementene stopper.
b) Bruk kun ikke-etsende rengjøringsmidler til å rengjøre overflaten.
c) Bruk kun milde, næringsmiddelgodkjente vaskemidler til å vaske enheten.
d) Etter rengjøring må alle deler av apparatet tørkes helt før det tas i bruk igjen.
e) Oppbevar enheten på et tørt og kjølig sted, uten fuktighet og direkte sollys.
f) Apparatet må ikke sprayes med vannstråle eller senkes ned i vann.
g) Ikke la vann trenge inn i apparatet gjennom ventilasjonsåpningene i apparathuset.
h) Rengjør ventilasjonsåpningene med en børste og trykkluft.
i) Enheten må inspiseres regelmessig for å kontrollere den tekniske effektiviteten og oppdage eventuelle skader.
j) Bruk en myk, fuktig klut til rengjøring.
k) Ikke bruk skarpe gjenstander og/eller metallgjenstander til rengjøring (f.eks. stålbørste eller metallspatel), da disse kan skade apparatets overflatemateriale.
l) Enheten må ikke rengjøres med syreholdige stoffer, medisinske midler, fortynningsmidler, drivstoff, oljer eller andre kjemiske stoffer, da dette kan skade enheten.

RENGJØRINGSTIPS FOR Å REDUSERE PROBLEMER MED BRENT SUKKER OG VIBRASJONER

A. Når du avslutter driften, hell sakte en liten mengde vann på det roterende hodet før du slår det av, for å forhindre rester av brent sukker.
B. Hvis det roterende hodet er blokkert, slå av maskinen og åpne det roterende hodet, og rengjør deretter det brente sukkeret.
C. Ikke vask maskinen med rengjøringsmidler som vaskepulver.
D. Ikke skyll maskinen direkte med vann.

Rengjøringsmetode for spinnerhode 1:

1. Slå av maskinen, demonter de 4 skruene (A) på spinnerhodets enhet, fjern hodedekselet (B) og tørk det av med en ren klut.
2. Demonter spinnerhodets kapsling (C) fra enheten og tørk den ren med en ren klut.
3. Rengjør spinnerhodet (D) og tørk av overflaten og andre områder med en ren klut.

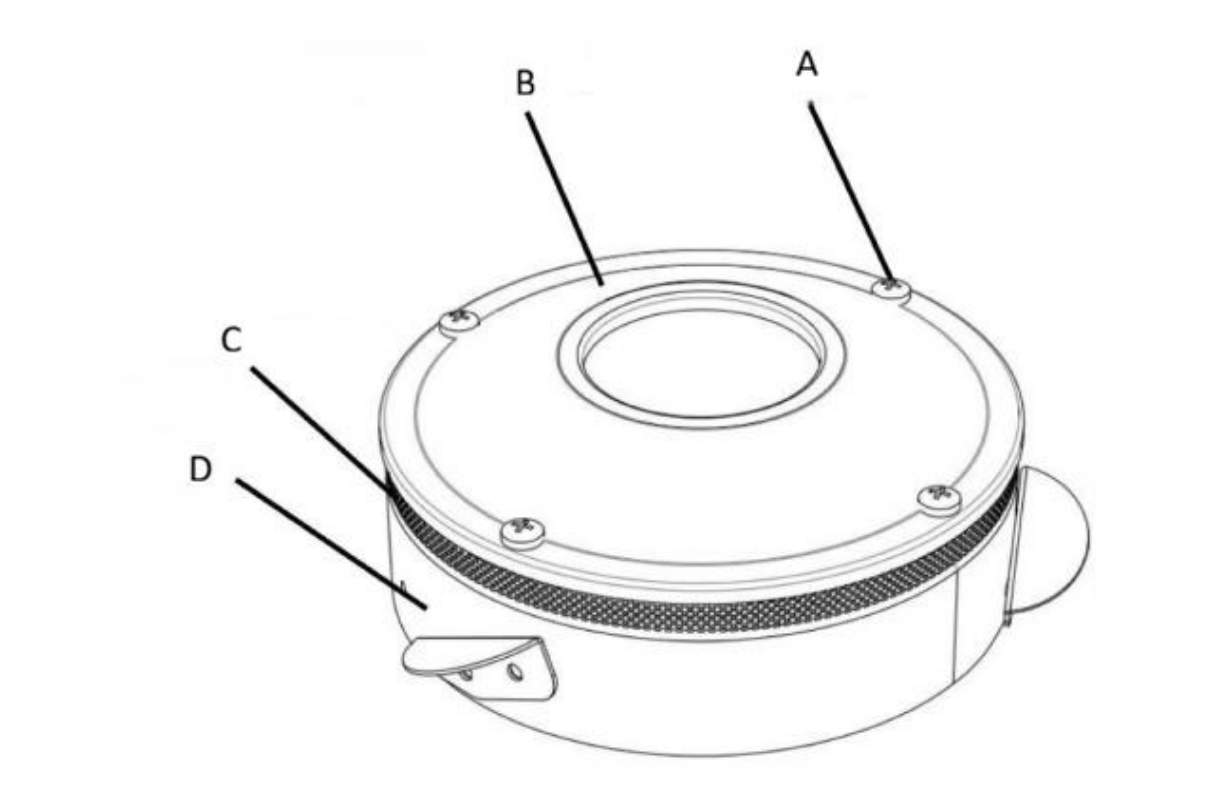

Rengjøringsmetode for spinnerhode 2:

1. For effektiv rengjøring av hodet, hell etter bruk ca. 100 ml vann inn i et varmt og roterende hode. Det fordampende vannet vil rengjøre hodets innside.
2. Slå av maskinen.
3. Når hodet har kjølt seg ned, bruk en myk, fuktig klut til å tørke det rent.

OBS: Rengjør apparatet etter bruk, uavhengig av om det ble brukt bare én gang eller flere ganger. Manglende overholdelse av disse instruksjonene kan føre til opphopning av karamellisert sukker, noe som fører til feil drift av maskinen (sukkerspinn vil ikke spinne, i ekstreme tilfeller kan hodet bli permanent skadet).
Brukeren er ansvarlig for alle skader som følge av manglende overholdelse av disse instruksjonene.

MERKNAD OM KULLBØRSTEN

Vennligst skift ut kullbørsten i tide dersom følgende situasjoner oppstår under rutinemessig vedlikeholdsinspeksjon og bruk:

1. Kullbørsten har relativt store gnister og røyk.
2. Kontaktflaten til kullbørsten på sliperingen er mindre enn 70%.
3. Feil samsvar mellom kullbørstens fjærtrykk osv.

UTSKIFTING AV KULLBØRSTEN

1. Fjern skruene som fester deflektorplaten og toppdekselet, og ta ut deflektoren og toppdekselet.

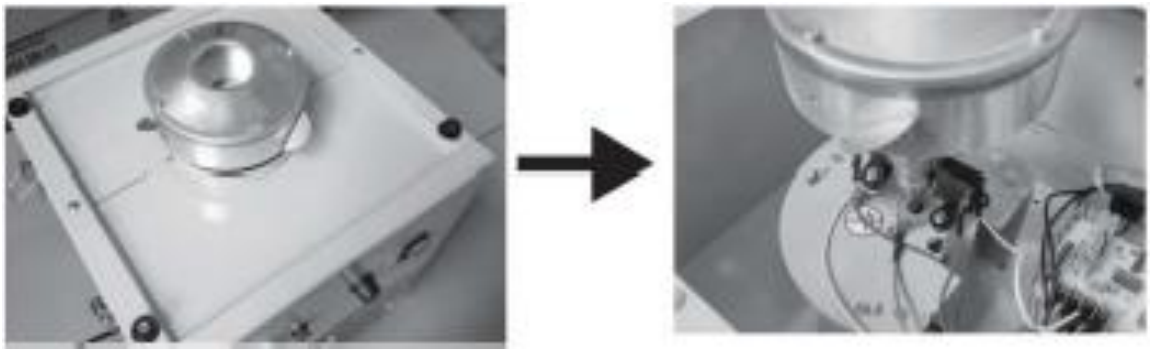

2. Fjern tilkoblingsenden på karbonbørsten, fjern festeskruene, og ta ut den gamle karbonbørsten. (For å gjøre montering og demontering enklere, kan festeskruen på spinnhodet fjernes først for å øke arbeidsplassen)

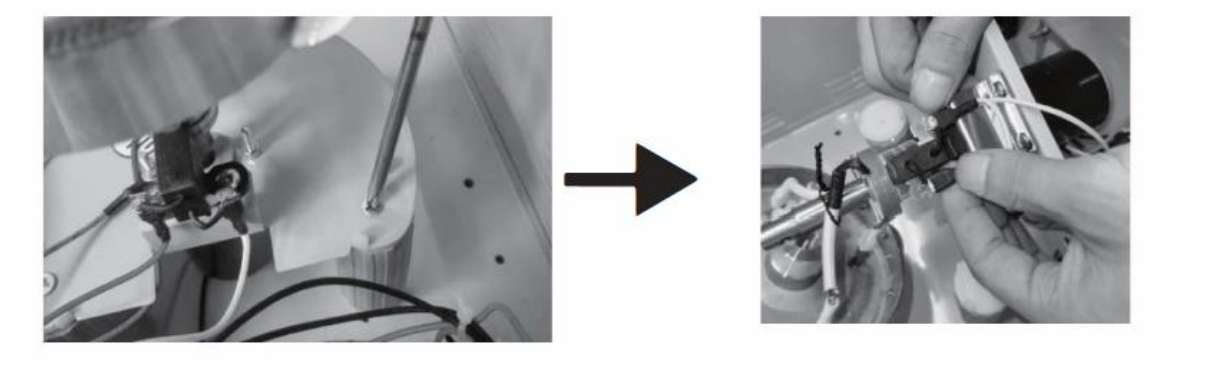

3. Sett inn den nye karbonbørsten, plasser den i posisjon og fest den med skruer, og koble til tilkoblingsenden.

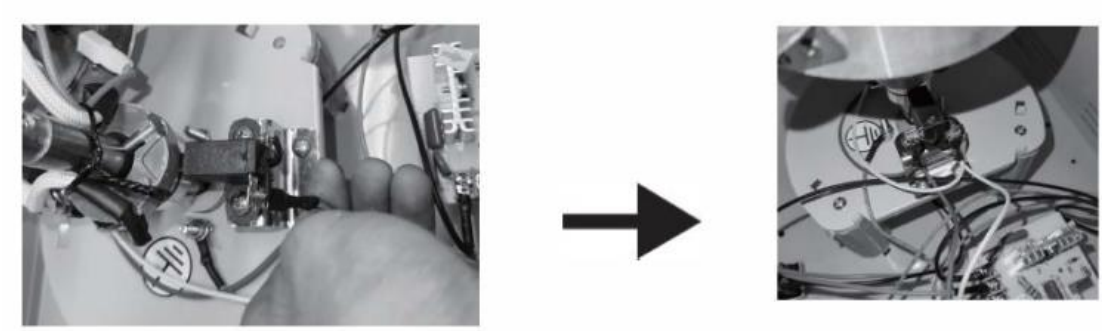

4. Kontroller installasjonen av den nye karbonbørsten. (om fjæren og installasjonskontakten er god)

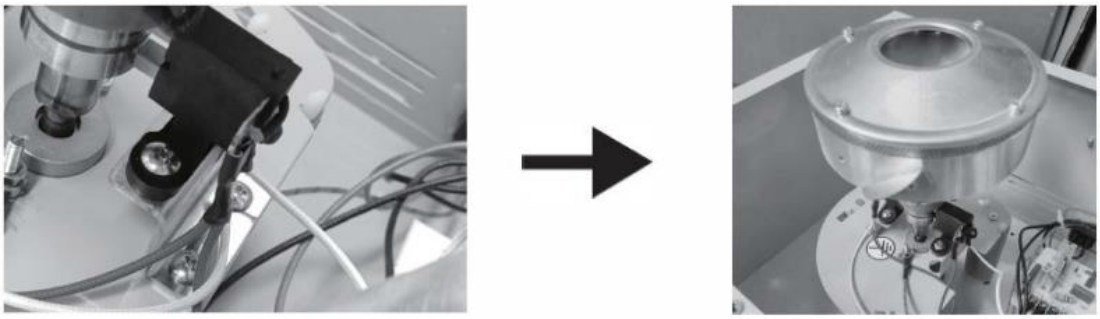

5. Monter toppdekselet og deflektoren på nytt, og fullfør byttet av karbonbørsten.



Merk: Karbonbørsten er et forbruksmateriell og bør byttes etter en tids bruk. Registrer kabeloppkoblingen før demontering av karbonbørsten

10. Løsning av problemer

Beskrivelse av problem: Ingen sukkerfilamenter

1. Kontroller om spinnhodet roterer eller ikke, og stopp maskinen for å kjenne om spinnhodet er varmt.
2. Hvis spinnhodet ikke roterer: kontroller om maskinen er slått på, og om motoren er ødelagt.
3. Hvis spinnhodet ikke er varmt: kontroller om maskinen er slått på, om spinnhodet lager lyd, og om spenningen er for høy.
4. Skru av sikringsknappen på panelet eller brekk opp sikringsdekselet (for bordmodell) i stikkontakten, og ta deretter ut sikringen for å kontrollere om den er brent.
5. Fjern deflektoren og det øvre dekselet, og ta ut dekselet gjennom spinnhodet, så kan du se maskinens innvendige tilstand. Kontroller om karbonbørsten er løs eller ikke fungerer; i så fall, bytt den med en ny.

Andre problemer:

Nr.	Beskrivelse av problemet	Løsning
1	Bryterlampen er på, ingen oppvarming, tenning.	Bytt karbonbørste.
2	Bryterlampen lyser ikke, spinnhodet roterer ikke, og det varmes ikke opp.	Bytt sikring.
3	Etter at strømmen er slått på, lyser lampen og voltmeterviseren beveger seg.	Bytt trykkregulerende ventil.
4	Ingen oppvarming, lampe på, maskinens spinnhode roterer.	Terminal har falt av.
5	Ingen oppvarming, lampe på, maskinens spinnhode roterer, tenning.	Bytt karbonbørste.
6	Bryterlampen er på, men maskinhodet roterer ikke eller varmes opp.	Bytt trykkregulerende ventil.
7	Bryterlampen er på, maskinens spinnhode roterer ikke, men varmes opp.	Motorterminalene er løse eller motoren er ødelagt.
8	Det er unormal støy og høy lyd.	Støtdempersøylene er ujevne.
9	Det er temperatur, men temperaturen kan ikke nås.	Bytt trykkregulerende ventil.
10	Bryterlampen er på, det er ingen oppvarming, og maskinens spinnhode roterer.	Bytt karbonbørste.

11. Kassering av brukte enheter

Apparatet må ikke kastes i det kommunale avfallssystemet. Lever den til et gjenvinnings- og innsamlingssted for elektriske apparater. Kontroller symbolet på produktet, bruksanvisningen og emballasjen. Plasten som brukes til å konstruere enheten, kan resirkuleres i henhold til merkingen. Når du velger å resirkulere, gir du et viktig bidrag til å beskytte miljøet.
Kontakt lokale myndigheter for informasjon om ditt lokale gjenvinningsanlegg.

Denna användarhandbok har översatts med hjälp av maskinöversättning. Vi har gjort vårt yttersta för att säkerställa att översättningen är korrekt, men observera att automatiska översättningar inte är perfekta och inte är avsedda att ersätta mänskliga översättare. Den officiella versionen av användarhandboken är på engelska. Eventuella skillnader mellan den översatta versionen och den engelska originalversionen är inte juridiskt bindande. Om du har frågor om översättningens korrekthet hänvisar vi till den engelska versionen, som är den officiella referensen. Fler språkversioner finns tillgängliga på begäran via info@expondo.com.

Tekniska data

Parameterbeskrivning	Parametervärde
Produktnamn	Sockervaddmaskin
Modell	RCZC-1200-W
Mått (LxBxH) [mm]	815 x 515 x 960
Vikt [kg]	12
Nominell spänning [V~] / frekvens [Hz]	230/50
Nominell effekt [W]	1000

1. Allmän beskrivning

Bruksanvisningen är avsedd att underlätta en säker och problemfri användning av apparaten. Produkten är konstruerad och tillverkad i enlighet med strikta tekniska riktlinjer, med hjälp av modern teknik och komponenter. Dessutom har den tilverkats i enlighet med de mest noggranna kvalitetsstandarderna.

ANVÄND INTE APPARATEN OM DU INTE HAR LÄST IGENOM OCH FÖRSTÅTT DENNA BRUKSANVISNING.

För att öka apparatens livslängd och säkerställa en problemfri drift ska du använda den i enlighet med denna bruksanvisning och regelbundet utföra underhållsåtgärder. De tekniska data och specifikationer som anges i denna bruksanvisning är aktuella. Tillverkaren förbehåller sig rätten att göra ändringar i samband med kvalitetsförbättringar. Med beaktande av tekniska framsteg och möjligheten att begränsa buller har apparaten designats och byggts så att risken för bulleremission minskas till lägsta möjliga nivå.

Förklaring av symbolerna


Produkten uppfyller de relevanta säkerhetsstandarderna.


Läs instruktionerna före användning.


Produkten måste återvinnas.


VARNING! eller **FÖRSIKTIGHET!** eller **KOM IHÅG!** Tillämpas på den givna situationen.
(allmän varningssymbol)


UPPMÄRKSAMHET! Varning för elektrisk stöt!


UPPMÄRKSAMHET! Het yta, risk för brännskador!



Använd endast inomhus.



OBSERVERA! Illustrationerna i denna bruksanvisning är endast avsedda som referens och vissa detaljer kan skilja sig från den faktiska produkten.

2. Användningssäkerhet



OBS! Läs alla säkerhetsvarningar och alla instruktioner. Om varningarna och instruktionerna inte följs kan det leda till elektriska stötar, brand och/eller allvarliga personskador eller till och med dödsfall.



OBS! Läs alla säkerhetsvarningar och alla instruktioner. Om varningarna och anvisningarna inte följs kan det leda till allvarliga personskador eller till och med dödsfall.

Termerna "apparaten" eller "produkten" används i varningarna och instruktionerna för att hänvisa till:
Sockervaddmaskin

2.1. Elsäkerhet

a) Kontakten måste passa i uttaget. Modifiera aldrig stickproppen på något sätt. Användade av originalstickpropp och passande vägguttag minskar risken för elektriska stötar.
b) Undvik att vidröra jordade delar såsom rör, värmeelement, värmepannor och kylskåp. Risken för elstöt ökar om den jordade enheten utsätts för regn, kommer i direkt kontakt med en våt yta eller används i en fuktig miljö. Om vatten tränger in i enheten ökar risken för skador på enheten och för elstöt.
c) Vidrör inte apparaten med våta eller fuktiga händer.
d) Använd kabeln endast enligt dess avsedda användningsområde. Använd den aldrig för att bära apparaten eller för att dra ut stickproppen ur ett uttag. Håll kabeln borta från värmekällor, olja, vassa kanter och rörliga delar. Skadade eller trassliga kablar ökar risken för elektriska stötar.
e) Om du arbetar med enheten utomhus ska du se till att använda en förlängningssladd som är avsedd för utomhusbruk. Användning av en förlängningssladd som är avsedd för utomhusbruk minskar risken för elchock.
f) Om det inte går att undvika att använda enheten i en fuktig miljö bör en jordfelsbrytare (RCD) användas. Användning av en jordfelsbrytare (JFB) minskar risken för elektriska stötar.
g) Av säkerhetsskäl måste utrustningens hölje vara jordat.

2.2. Säkerhet på arbetsplatsen

a) Se till att arbetsplatsen är ordnad och väl upplyst. En stökig eller dåligt upplyst arbetsplats kan leda till olyckor. Försök att förutse vad som kan hända, håll uppsikt över vad som pågår och använd sunt förnuft när du arbetar med enheten.
b) Använd inte enheten i en explosionsfarlig zon, till exempel i närheten av brandfarliga vätskor, gaser eller damm.
c) Om du upptäcker skador eller onormal drift ska du omedelbart stänga av enheten och utan dröjsmål rapportera detta till en arbetsledare.
d) Om du har några tvivel angående enhetens korrekta funktion ska du kontakta tillverkarens support.
e) Endast tillverkarens serviceverkstad får reparera enheten. Försök inte utföra några reparationer på egen hand!
f) Om en brand bryter ut, använd endast pulver- eller koldioxid (CO_2)-brandsläckare som är lämpliga för användning på strömförande enheter för att släcka den.
g) Barn eller obehöriga personer får inte vistas vid arbetsstationen. (En distraktion kan leda till att kontrollen över enheten går förlorad).
h) Använd apparaten i ett väl ventilerat utrymme.
i) Kontrollera regelbundet säkerhetsdekalernas skick. Om etiketterna är inte kan läsas måste de bytas ut.

j) Förvara denna bruksanvisning så att den finns tillgänglig för framtida bruk/information. Om enheten överlåts till tredje part måste bruksanvisningen överlämnas tillsammans med den.
k) Använd endast enheten inomhus och för det avsedda ändamålet.



Kom ihåg! Skydda barn och andra personer som befinner sig i närheten när du använder apparaten.

2.3. Personlig säkerhet

a) Använd inte apparaten om du är trött, sjuk eller påverkad av alkohol, narkotika eller mediciner som kan försämra förmågan att använda apparaten avsevärt.
b) Enheten är inte avsedd att användas av personer (inklusive barn) med nedsatt kognitiv eller sensorisk förmåga eller av personer som saknar relevant erfarenhet och/eller kunskap, såvida de inte står under uppsikt av en person som ansvarar för deras säkerhet eller har fått instruktioner om hur enheten ska användas.
c) Använd sunt förnuft och var uppmärksam när du arbetar med apparaten. Tillfällig brist på koncentration under användning av enheten kan leda till allvarliga skador.
d) För att förhindra att apparaten sätts på av misstag, se till att brytaren är i det avstängda läget OFF innan du ansluter apparaten till en strömkälla.
e) Överskatta inte dina förmågor. Håll balansen och stå stadigt hela tiden när du använder enheten. Detta ger bättre kontroll över apparaten i oväntade situationer.
f) Bär inte löst sittande kläder eller smycken. Håll hår, kläder och handskar borta från rörliga delar. Lösa kläder, smycken eller långt hår kan fastna i rörliga delar.
g) Ta bort alla justeringsverktyg och skiftnycklar innan du sätter på apparaten. Ett verktyg eller en skiftnyckel som lämnas kvar i den roterande delen av apparaten kan orsaka personskador.
h) Apparaten är inte en leksak. Barn ska övervakas så att de inte leker med enheten.

2.4. Säker användning av apparaten

a) Överbelasta inte apparaten. Använd lämpliga verktyg för den aktuella uppgiften. En korrekt vald enhet utför den uppgift den är avsedd för bättre och på ett säkrare sätt.
b) Använd inte enheten om ON/OFF-knappen inte fungerar som den ska (om den inte slår på eller stänger av enheten). Apparater som inte kan slås på och av med ON/OFF-knappen är farliga, får inte användas och måste repareras.
c) Koppla ur apparaten från elnätet innan du justerar den, byter tillbehör eller förvarar den. Detta minskar risken för att den slås på av misstag.
d) Förvara apparaten på en säker plats när den inte används, utom räckhåll för barn och personer som inte är bekanta med apparaten och som inte har läst bruksanvisningen. Apparaten kan vara farlig för oerfarna användare.
e) Håll enheten i gott tekniskt skick. Kontrollera före varje användning om det finns allmänna skador och kontrollera särskilt om det finns spruckna delar eller komponenter samt andra förhållanden som kan påverka enhetens säkra drift. Om du upptäcker skador ska du lämna in apparaten för reparation innan användning.
f) Förvara apparaten utom räckhåll för barn.
g) Reparation eller underhåll av apparaten skall utföras av kvalificerade personer och endast med originalreservdelar. Detta säkerställer en säker användning.
h) För att säkerställa enhetens driftsäkerhet får du inte ta bort de fabriksmonterade skydden och inte lossa några skruvar.
i) Vid transport och hantering av enheten mellan lagret och destinationen ska du beakta de arbetsmiljö- och säkerhetsprinciper för manuell transport som gäller i det land där enheten ska användas.
j) Undvik situationer där enheten stannar under användning på grund av överbelastning. Detta kan leda till överhettning av drivkomponenterna och skador på enheten
k) Rör inte rörliga delar eller tillbehör om inte enheten har kopplats bort från strömkällan.
l) Det är förbjudet att flytta, justera eller rotera enheten under arbete.
m) Lämna inte apparaten utan uppsikt när den används.
n) Rengör enheten regelbundet för att undvika att smuts fastnar och bildar en beständig beläggning.
o) Apparaten är inte en leksak. Rengöring och underhåll får inte utföras av barn utan uppsikt av en vuxen person

p) OBS: Under drift blir vissa delar av enheten mycket heta – Varning: risk för brännskador! Rör inte dessa delar med bara händer!
q) Förvara allt förpackningsmaterial utom räckhåll för barn för att undvika risk för olyckor (t.ex. kvävning).
r) OBS! LIVSFARA! Vid rengöring får apparaten aldrig sänkas i vatten eller andra vätskor.
s) Använd inte denna enhet för att torka, värma eller torka ut föremål.

Använd inte om det inte snurrar i huvudet!

OBS! Trots den säkra konstruktionen av apparaten och dess skyddsfunktioner, och trots användningen av ytterligare element som skyddar användaren, finns det fortfarande en liten risk för olycka eller skada vid användning av apparaten. Var hela tiden uppmärksam och använd sunt förnuft när du använder apparaten.

3. Användningsanvisningar

En sockervaddmaskin används för att tillverka sockervadd, ett populärt sött mellanmål som ofta finns på festivaler, tivoli och andra evenemang. Processen innebär att sockret värms upp till hög temperatur tills det börjar karamelliseras, för att sedan sträckas ut till tunna trådar som snabbt stelnar och bildar fluffig sockervadd.
Sockervaddmaskinen möjliggör olika smaksvarianter genom att man tillsätter färg- och smakämnen till sockret. De mest populära smakerna är: jordgubb, vanilj, hallon, citron, apelsin, mynta och bubblegum.
Användaren är ansvarig för alla skador som uppstår till följd av icke avsedd användning av apparaten.

4. Beskrivning av apparaten

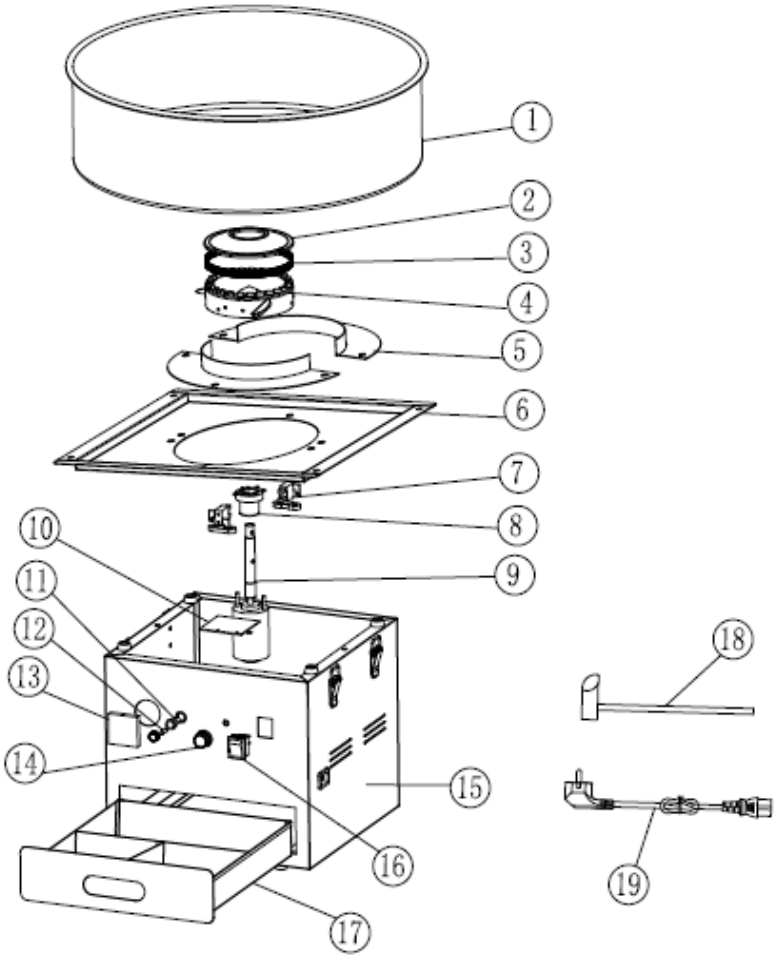

1. Skål i rostfritt stål
2. Lock till snurrhuvudet
3. Nätplatta till snurrhuvudet
4. Rotationshuvud
5. Skyddsplåt
6. Huvudkroppens hölje
7. Kolborste
8. Borstring
9. Motor
10. Kretskort
11. Säkringshållare
12. Säkring
13. Voltmeter
14. Strömställare
15. Sockervaddmaskinens huvudkropp
16. Strömbrytare
17. Förvaringslåda
18. Sockersked i rostfritt stål
19. Nätkabel

Montera vagnen enligt bilden nedan:

1. Använd skruvar (M5*12*) och skruvar (*M5*35) för att montera fästet enligt bilden. Monteringsstegen är desamma på båda sidor.

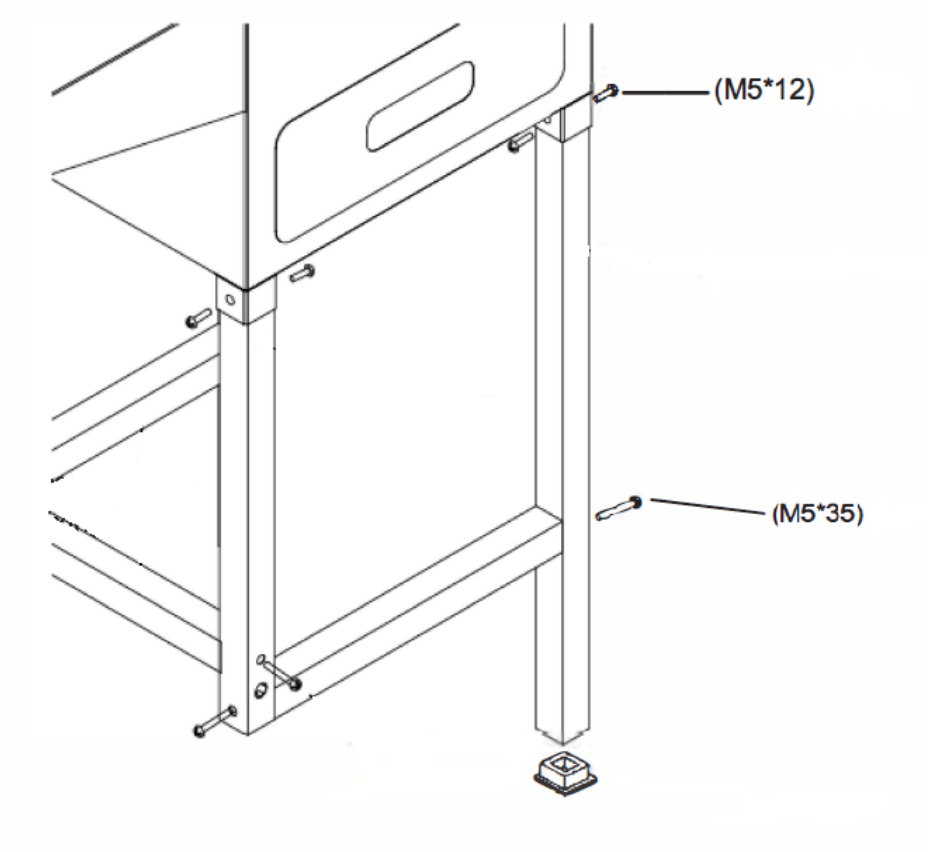

2. Montera två hjul under ramen med två bultar (M8*90). Se till att dra åt skruvarna ordentligt.

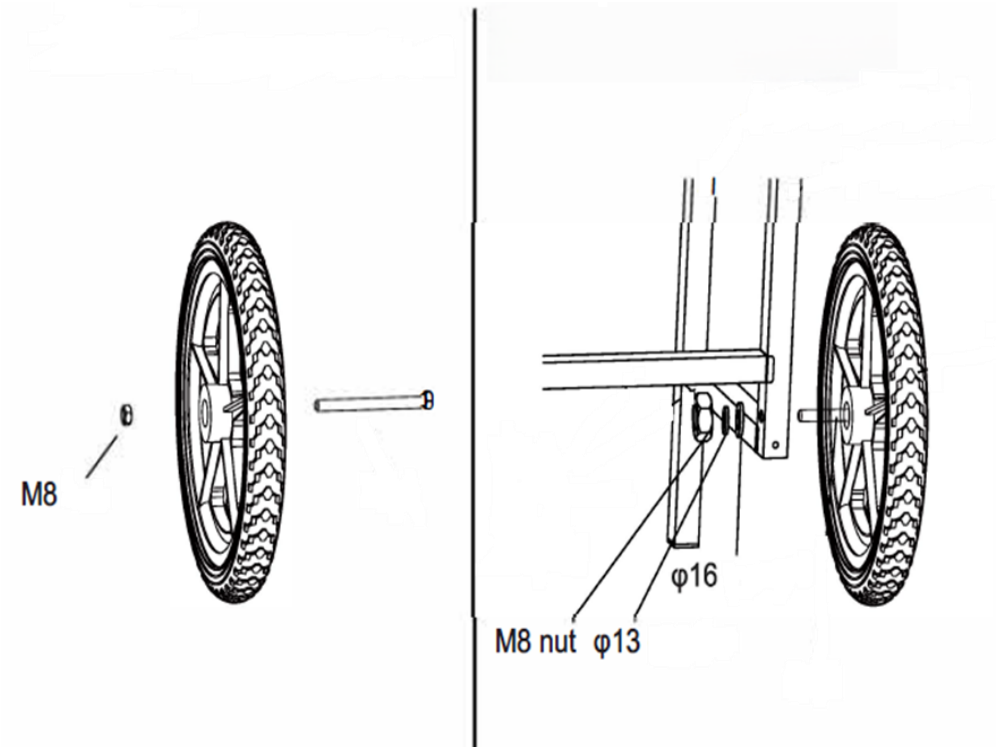

3. Montera bordet på vänster sida av huvuddelen och montera skjuthandtaget på höger sida med 8 st skruvar (M5*12)

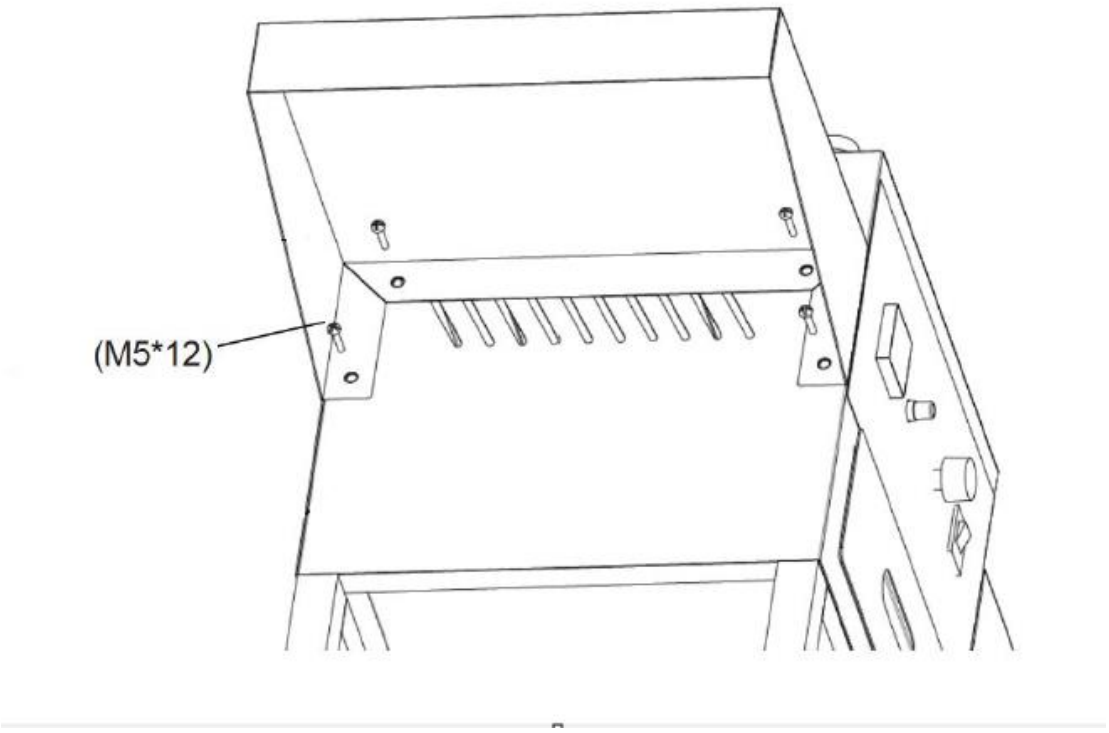

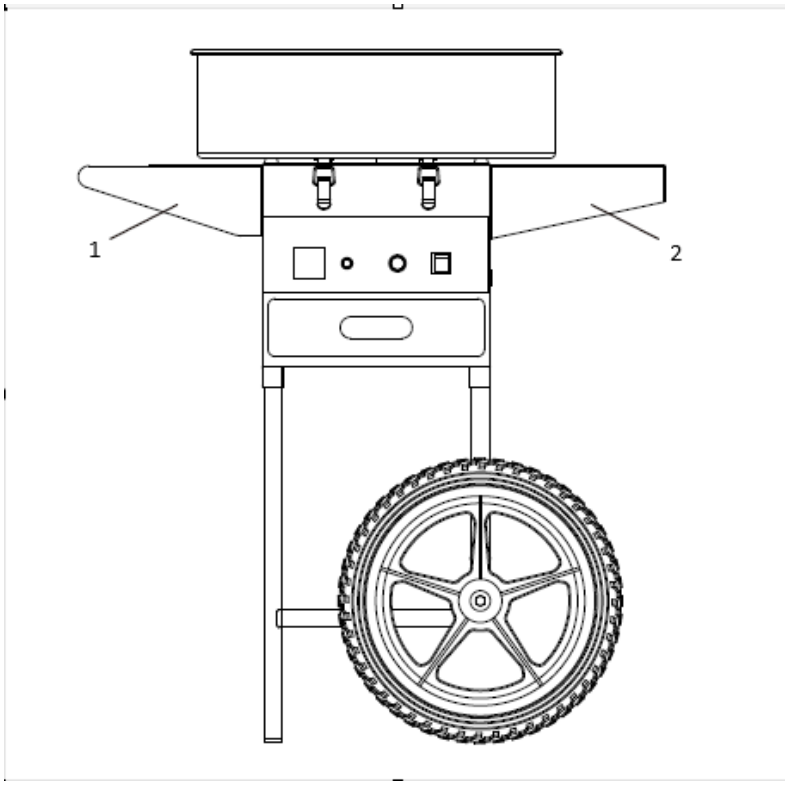

1 – Bord
2 – Skjuthandtag

4. Placera rostfri behållaren ovanpå lådan och fäst den med de 4 låsklämmorna på båda sidor.

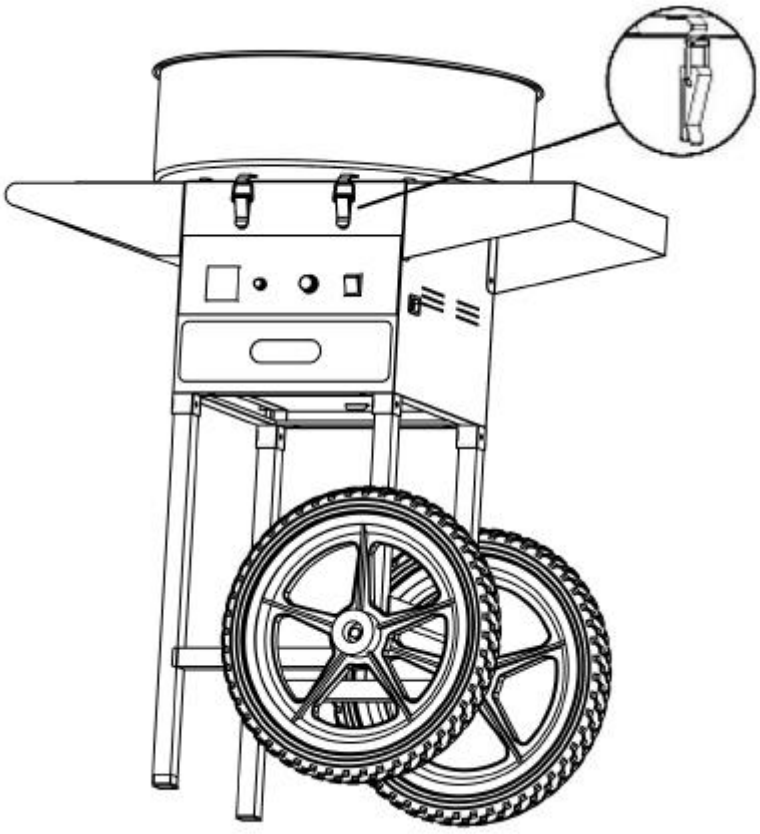

5. När all montering är klar är maskinen klar att användas. Förvara övriga komponenter, som kommer att användas vid drift eller underhåll, på ett säkert sätt.

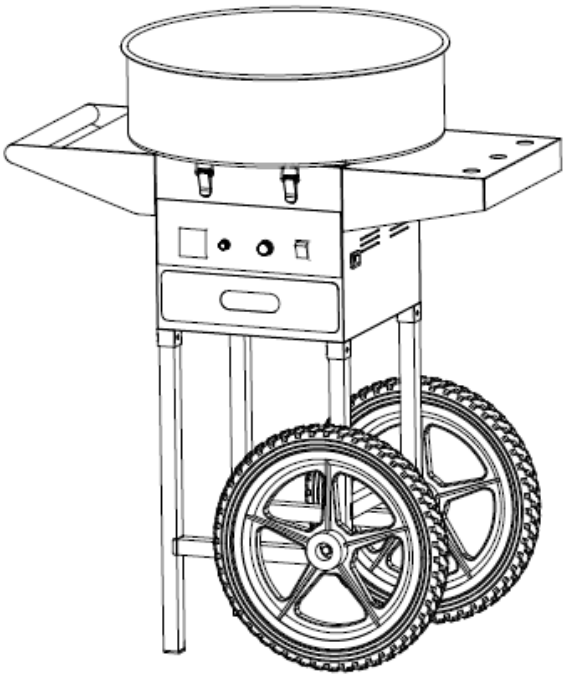

5. Förberedelser för användning

APPARATENS PLACERING
Omgivningstemperaturen får inte överstiga 40°C och den relativa luftfuktigheten bör vara lägre än 85%. Se till att det finns god ventilation i rummet där apparaten används. Det ska vara minst 10 cm mellan varje sida av apparaten och väggen eller andra föremål. Apparaten ska alltid användas när den är placerad på en jämn, stabil, ren, brandsäker och torr yta, och vara utom räckhåll för barn och personer med begränsade mentala och sensoriska funktioner. Placera apparaten så att du alltid har tillgång till stickproppen. Elkabeln som ansluts till apparaten måste vara ordentligt jordad och motsvara de tekniska uppgifterna på produktetiketten.
Ta isär apparaten och alla dess komponenter och rengör dem innan första användningen.

6. Användning av apparaten



OBS! Det kan uppstå en brännlukt vid första användningen. Detta är normalt och bör försvinna efter en kort stund. Se till att rummet är väl ventilerat.

1) Tryck på strömbrytaren för att starta maskinen och vänta i 1–2 minuter. Kontrollera att maskinen går jämnt när det roterande huvudet snurrar. Om vibrationerna är för kraftiga måste maskinen justeras. Se till att maskinen står stadigt.
2) Ställ in spänningsreglaget på Max, och voltmätaren kommer att ändras i takt med justeringen. Låt maskinen värmas upp i 2–3 minuter. Efter förvärmningen kan spänningen justeras enligt användarens temperaturkrav.
3) Häll först i en halv tesked socker och testa uppvärmningsgraden och sockerproduktionen. När allt fungerar som det ska, häll sedan en sked rent vitt socker i mitten av snurrhuvudet.
4) Efter cirka 3 sekunder börjar sockervadd spruta ut. Ta en bambupinne och rotera den några gånger längs skålens innervägg. Placera sedan pinnen horisontellt och rotera den över snurrhuvudet för att forma sockervadd. Olika former kan skapas genom att luta pinnarna.
5) När du har tillverkat den mängd sockervadd du behöver, stäng av apparaten.

7. Anmärkningar

1) Håll minderåriga borta från maskinen.
2) Elkabeln får inte komma i närheten av maskinens heta yta. Se till att elkabeln och kontakten inte kommer i kontakt med vatten eller andra vätskor. Använd INTE apparaten om kabeln eller kontakten är skadad.
3) Maskinen måste vara korrekt installerad innan kontakten sätts i eluttaget. När maskinen inte används eller innan rengöring ska du stänga av strömbrytaren, dra ut kontakten, vänta tills snurrhuvudet har slutat rotera och vänta tills maskinen har svalnat.
4) Rör INTE vid maskinens yta eller snurrhuvudet medan den är i drift. Stick inte in händerna i skålen förrän sockret är borta. Flytta INTE maskinen medan den är i drift.
5) Rör aldrig vid kontakten eller sladden med våta händer.
6) Enhetens tillfälliga motoreffekt uppgår till 80 %. Det är bäst att undvika extremt långa användningsperioder. För att förlänga maskinens livslängd bör motorn vila i 20 minuter efter varje timmes användning.

7) Se till att kontakten är urdragen innan rengöring. Maskinen får inte köras utan belastning under en längre tid.
8) Rengöringsmedel får inte användas under rengöringen för att förhindra att rengöringsmedel som finns kvar på maskinen av misstag äts upp.
9) Om sockervaddvändaren inte producerar någon sockervadd, stäng av maskinen och ta bort bränt socker med en mjuk trasa.

8. Transport och förvaring

Undvik att skaka, stöta till eller vända enheten upp och ner under transport. Förvara den på en väl ventilerad plats med torr luft och utan korrosiva gaser.

9. Rengöring och underhåll

a) Dra ut stickproppen och låt apparaten svalna helt före varje rengöring, justering eller byte av tillbehör, eller om apparaten inte används.
   - Vänta tills de roterande elementen stannar.
b) Använd endast icke-korrosiva rengöringsmedel för att rengöra ytan.
c) Använd endast milda, livsmedelssäkra rengöringsmedel för att tvätta apparaten.
d) Efter att apparaten har rengjorts ska alla delar torkats helt innan den används igen.
e) Förvara apparaten på en torr och sval plats som är skyddad mot fukt och direkt solljus.
f) Apparaten får inte sprutas med en vattenstråle eller sänkas ned i vatten.
g) Låt inte vatten tränga in i apparaten genom ventilationsöppningarna i apparatens hölje.
h) Rengör ventilationsöppningarna med en borste och tryckluft.
i) Apparaten måste inspekteras regelbundet för att kontrollera dess tekniska effektivitet och upptäcka eventuella skador.
j) Använd en mjuk, fuktig trasa för rengöring.
k) Använd inte vassa föremål och/eller metallföremål för rengöring (t.ex. en stålborste eller en metallspatel) eftersom de kan skada apparatens ytmaterial.
l) Rengör inte apparaten med syrahaltiga ämnen, medel för medicinska ändamål, förtunningsmedel, bränsle, oljor eller andra kemiska ämnen eftersom det kan skada apparaten.

RENGÖRINGSTIPS FÖR ATT MINSKA PROBLEM MED ANBRÄNDNING OCH VIBRATIONER

A. När du är klar med användningen, häll långsamt en liten mängd vatten på snurrhuvudet innan du stänger av maskinen för att förhindra att socker bränns fast.
B. Om snurrhuvudet är igensatt, stäng av maskinen och öppna snurrhuvudet, rengör sedan bort det anbrända sockret.
C. Tvätta inte maskinen med rengöringsmedel såsom tvättmedel.
D. Skölj inte maskinen direkt med vatten.

Rengöringsmetod 1 för centrifugeringshuvudet:

1. Stäng av maskinen, skruva loss de 4 skruvarna (A) på centrifugeringshuvudet, ta bort huvudlocket (B) och torka av det med en ren trasa.
2. Skruva loss centrifugeringshuvudets hölje (C) från enheten och torka av det med en ren trasa.
3. Rengör centrifugeringshuvudet (D) och torka av ytan och övriga delar med en ren trasa.

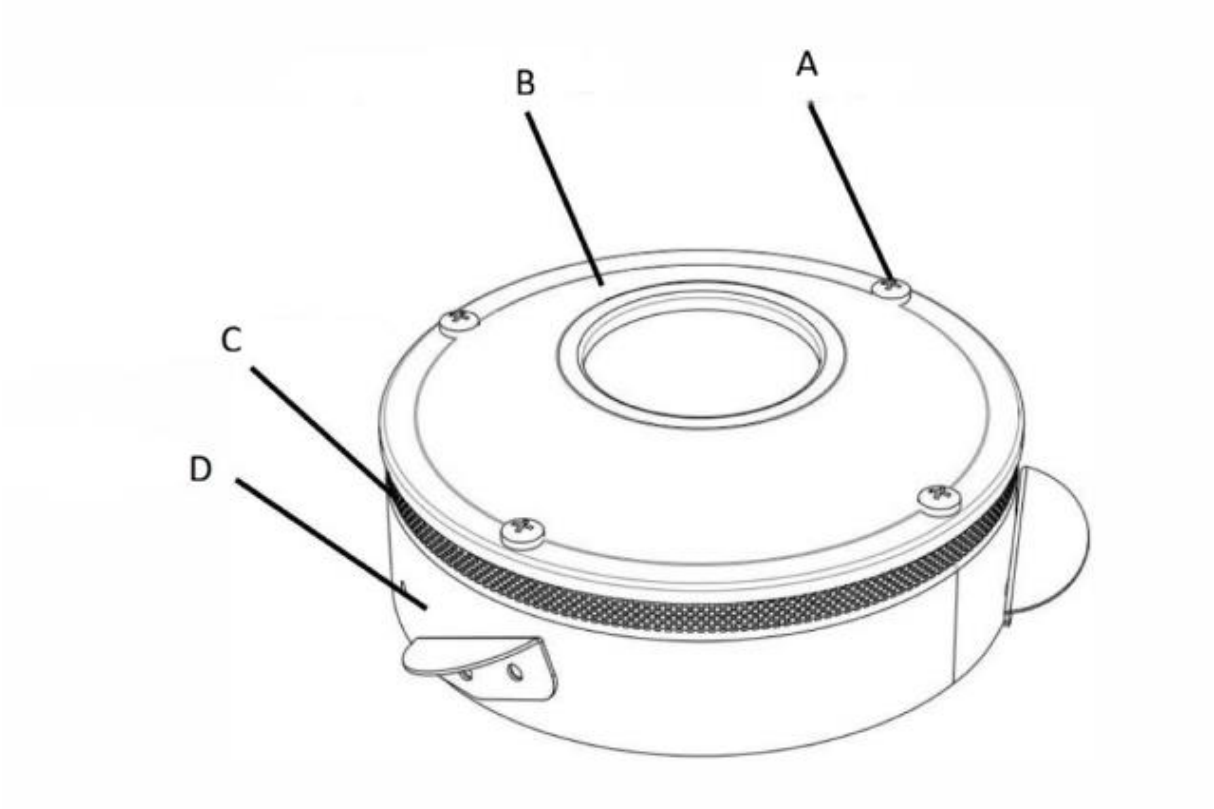

Rengöringsmetod 2 för centrifugeringshuvudet:

1. För effektiv rengöring av huvudet, häll efter användning cirka 100 ml vatten i det varma och roterande huvudet. Det avdunstande vattnet rengör huvudets insida.
2. Stäng av maskinen.
3. När huvudet har svalnat, använd en mjuk, fuktig trasa för att torka av det.

OBSERVERA: Rengör apparaten efter användning, oavsett om den har använts en enda gång eller flera gånger. Om dessa anvisningar inte följs kan det leda till ansamling av karamelliserat socker, vilket kan orsaka funktionsstörningar i maskinen (sockervadd snurrar inte; i extrema fall kan huvudet skadas permanent).
Användaren är ansvarig för alla skador som uppstår till följd av att dessa anvisningar inte följs.

INFORMATION OM KOLBORSTEN

Byt ut kolborsten i god tid om följande situationer uppstår vid rutinmässig underhållskontroll och användning:

1. Kolborsten ger upphov till relativt stora gnistor och rök.
2. Kolborstens kontaktyta mot släpringen är mindre än 70 %.
3. Felaktigt fjädertryck på kolborsten, etc.

BYTE AV KOLBORSTEN

1. Skruva loss skruvarna som håller fast avskärmningsplåten och det övre locket och ta bort avskärmningsplåten och det övre locket.

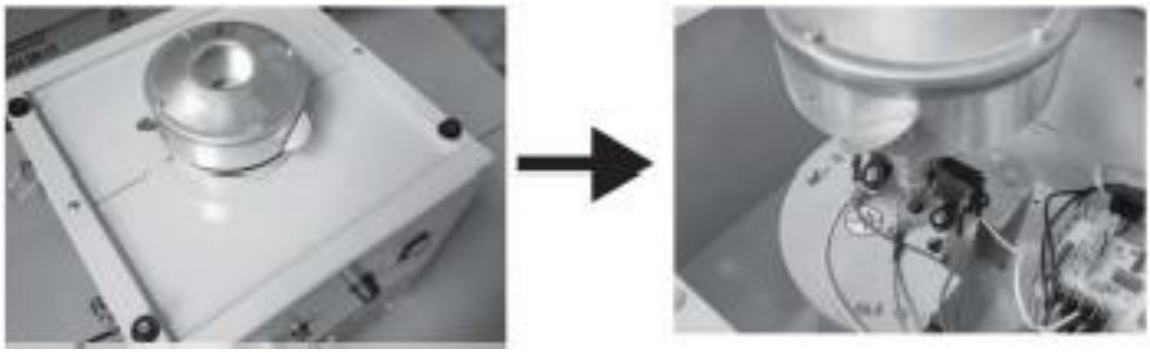

2. Ta bort anslutningsänden på kolborsten, skruva loss fästskruvarna och ta ut den gamla kolborsten. (För att underlätta montering och demontering kan fästskruven på spinnerhuvudet skruvas loss först för att öka arbetsutrymmet)

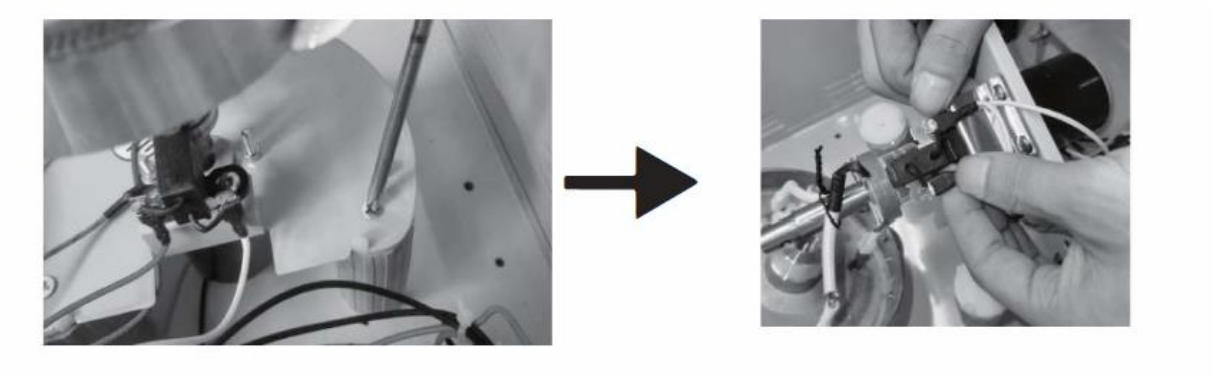

3. Sätt in den nya kolborsten, placera den på rätt plats och fäst den med skruvar, och anslut anslutningsänden.

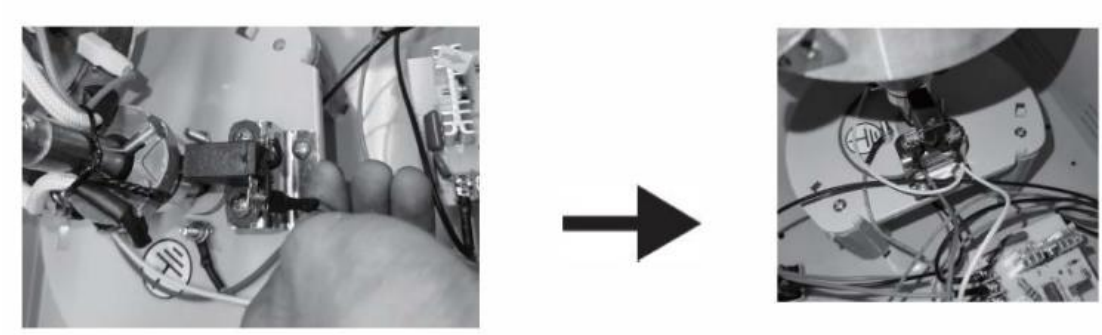

4. Kontrollera att den nya kolborsten är korrekt monterad. (Kontrollera att fjädern och kontakten sitter ordentligt.)

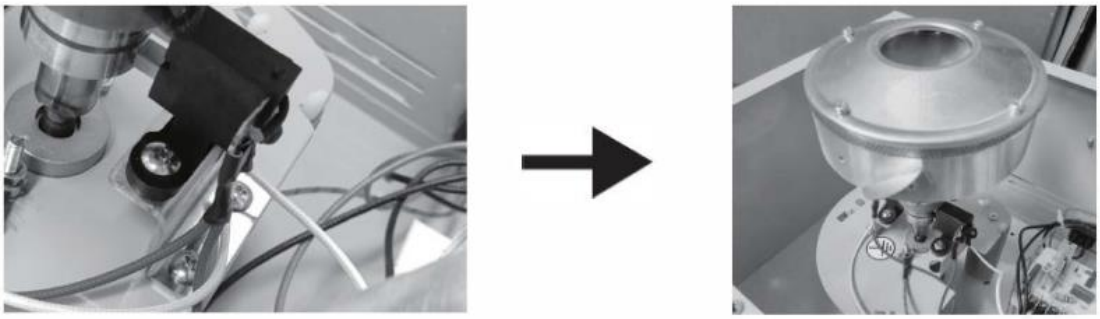

5. Sätt tillbaka det övre locket och avskärmningsplåten, och slutför bytet av kolborsten.



⚠ **Obs!** Kolborsten är en förbrukningsdel och bör bytas ut efter en viss användningstid. Notera hur kablarna är anslutna innan du demonterar kolborsten

10. Felsökning

Beskrivning av felet: Inget sockerfilament

1. Kontrollera om spinnerhuvudet roterar eller inte, och stäng av maskinen för att känna efter om spinnerhuvudet är varmt.
2. Om spinnerhuvudet inte roterar: kontrollera om maskinen är påslagen och om motorn är trasig.
3. Om spinnerhuvudet inte är varmt: kontrollera om maskinen är påslagen, om spinnerhuvudet surrar och om spänningen är för hög.
4. Skruva loss säkringsknappen på panelen eller bänd upp säkringsluckan (för bänkskivemodellen) i uttaget, ta sedan ut säkringen för att kontrollera om den är utbränd.

5. Ta bort avskärmningen och det övre locket och dra ut locket genom spinnarhuvudet, då kan du se maskinens inre tillstånd. Kontrollera om kolborsten sitter löst eller inte fungerar; om så är fallet, byt ut den mot en ny.

Övriga problem:

Nr.	Beskrivning av problemet	Lösning
1	Strömbrytarlampan lyser, men det blir ingen uppvärmning eller tändning.	Byt ut kolborsten.
2	Strömbrytarlampan lyser inte, centrifugeringshuvudet roterar inte och det blir ingen uppvärmning.	Byt ut säkringen.
3	När strömmen slås på tänds lampan och voltmetrens visare fladdrar.	Byt ut tryckregleringsventilen.
4	Ingen uppvärmning, lampan lyser, maskinens centrifugeringshuvud roterar.	Anslutningen har lossnat.
5	Ingen uppvärmning, lampan lyser, maskinens centrifugeringshuvud roterar, tändning.	Byt ut kolborsten.
6	Indikatorlampan lyser, men maskinens snurrhuvud roterar inte och värms inte upp.	Byt ut tryckreglerventilen.
7	Indikatorlampan lyser, maskinens snurrhuvud roterar inte men värms upp.	Motorns anslutningar sitter löst eller så är motorn trasig.
8	Det hörs onormala ljud och höga ljud.	Stötdämparstolparna är ojämna.
9	Det finns temperatur, men temperaturen kan inte uppnås.	Byt ut tryckregleringsventilen.
10	Indikatorlampan lyser, det finns ingen uppvärmning och maskinens spinnande huvud roterar.	Byt ut kolborsten.

11. Avfallshantering av använda enheter

Släng inte apparaten i kommunala avfallssystem. Lämna den till en återvinnings- och insamlingsplats för elektriska och elektroniska apparater. Kontrollera symbolen på produkten, bruksanvisningen och förpackningen. Plasterna som använts för att konstruera apparaten kan återvinnas i överensstämmelse med deras märkning. Genom att välja att återvinna gör du en viktig insats för att skydda vår miljö.
Kontakta lokala myndigheter för information om din lokala återvinningsanläggning.

Este Manual do Utilizador foi traduzido através de tradução automática. Envidámos todos os esforços para garantir que a tradução seja precisa, mas tenha em atenção que as traduções automáticas não são perfeitas e não se destinam a substituir os tradutores humanos. A versão oficial do Manual do Utilizador está em inglês. Quaisquer diferenças entre a versão traduzida e o original em inglês não têm valor jurídico vinculativo. Se tiver alguma dúvida sobre a precisão da tradução, consulte a versão em inglês, que constitui a referência oficial. Versões em outros idiomas estão disponíveis mediante solicitação através de info@expondo.com.

Dados técnicos

Descrição do parâmetro	Valor do parâmetro
Nome do produto	Máquina de algodão doce
Modelo	RCZC-1200-W
Dimensões (CxLxA) [mm]	815 x 515 x 960
Peso [kg]	12
Tensão nominal [V~] / frequência [Hz]	230/50
Potência nominal [W]	1000

1. Descrição geral

O manual do utilizador foi concebido para ajudar na utilização segura e sem problemas do dispositivo. O produto é concebido e fabricado de acordo com diretrizes técnicas rigorosas, utilizando tecnologias e componentes de última geração. Além disso, é produzido em conformidade com as mais rigorosas normas de qualidade.

NÃO UTILIZE O DISPOSITIVO SEM TER LIDO E COMPREENDIDO ESTE MANUAL DO UTILIZADOR.

Para aumentar a vida útil do aparelho e garantir um funcionamento sem problemas, utilize-o de acordo com este manual de instruções e efetue regularmente tarefas de manutenção. Os dados técnicos e as especificações contidas neste manual do utilizador estão atualizados. O fabricante reserva-se o direito de efetuar alterações associadas à melhoria da qualidade. O dispositivo foi concebido para reduzir ao mínimo os riscos de emissão de ruído, tendo em conta o progresso tecnológico e as oportunidades de redução do ruído.

Legenda


O produto está em conformidade com as normas de segurança aplicáveis.


Leia as instruções antes de utilizar.


O produto deve ser reciclado.


AVISO! ou **CUIDADO!** ou **LEMBRETE!** Aplicável à situação em causa.
(sinal de aviso geral)


ATENÇÃO! Aviso de choque elétrico!


ATENÇÃO! Superfície quente, risco de queimaduras!



Utilizar apenas em espaços interiores.



POR FAVOR, OBSERVE! Os desenhos deste manual servem apenas para fins ilustrativos e, em alguns pormenores, podem diferir do produto real.

2. Segurança de utilização



ATENÇÃO! Ler todas as precauções de segurança e todas as instruções. O não cumprimento dos avisos e instruções pode resultar em choque elétrico, incêndio e/ou ferimentos graves ou mesmo morte.



ATENÇÃO! Ler todos os avisos de segurança e todas as instruções. O não cumprimento dos avisos e instruções pode resultar em ferimentos graves ou mesmo morte.

Os termos "dispositivo" ou "produto" são utilizados nos avisos e instruções para fazer referência a:
Máquina de Algodão-doce

2.1. Segurança elétrica

a) A ficha deve encaixar na tomada. Não alterar a ficha de nenhum modo. A utilização de fichas originais e de tomadas adequadas reduz o risco de choque elétrico.
b) Evite tocar em elementos ligados à terra, tais como tubos, aquecedores, caldeiras e frigoríficos. Existe um risco acrescido de choque elétrico se o aparelho ligado à terra for exposto à chuva, estiver em contacto direto com uma superfície molhada ou estiver a funcionar num ambiente húmido. A entrada de água no aparelho aumenta o risco de danos no mesmo e de choque elétrico.
c) Não tocar no aparelho com as mãos molhadas ou húmidas.
d) Utilize o cabo apenas de acordo com a sua utilização prevista. Nunca o utilize para transportar o aparelho ou para retirar a ficha de uma tomada. Manter o cabo afastado de fontes de calor, óleo, arestas afiadas ou peças móveis. Cabos danificados ou emaranhados aumentam o risco de choque elétrico.
e) Se estiver a utilizar o dispositivo no exterior, certifique-se de que utiliza uma extensão adequada para utilização no exterior. A utilização de uma extensão adequada para utilização no exterior reduz o risco de choque elétrico.
f) Se não for possível evitar a utilização do dispositivo num ambiente húmido, deve ser instalado um dispositivo de corrente residual (RCD). A utilização de um RCD reduz o risco de choque elétrico.
g) A carcaça deste equipamento deve ser ligada à terra por razões de segurança.

2.2. Segurança no local de trabalho

a) Certifique-se de que o local de trabalho está organizado e bem iluminado. Um local de trabalho desarrumado ou mal iluminado pode dar origem a acidentes. Tente antecipar o que pode acontecer, observe o que se passa e use o bom senso ao trabalhar com o dispositivo.
b) Não utilize o dispositivo numa zona com risco de explosão, por exemplo, na presença de líquidos, gases ou poeiras inflamáveis.
c) Caso detete danos ou um funcionamento anómalo, desligue imediatamente o dispositivo e comunique a situação a um supervisor sem demora.
d) Se tiver dúvidas quanto ao funcionamento correto do dispositivo, contacte o serviço de assistência do fabricante.
e) Apenas o centro de assistência do fabricante pode reparar o dispositivo. Não tente efetuar quaisquer reparações por conta própria!
f) Se ocorrer um incêndio, utilize exclusivamente extintores de pó ou de dióxido de carbono (CO_2) adequados para utilização em dispositivos sob tensão para o extinguir.
g) É proibida a entrada de crianças ou de pessoas não autorizadas na área de trabalho. (Uma distração pode resultar na perda de controlo sobre o dispositivo).

h) Utilizar o aparelho num local bem ventilado.
i) Inspecionar regularmente o estado das etiquetas de segurança. Se as etiquetas forem ilegíveis, devem ser substituídas.
j) Mantenha este manual disponível para referência futura. Se este dispositivo for cedido a terceiros, o manual deve ser entregue juntamente com ele.
k) Utilize este dispositivo apenas em espaços interiores e para a finalidade a que se destina.



Lembrete! Quando utilizar o aparelho, proteja as crianças e outras pessoas que se encontrem nas proximidades.

2.3. Segurança pessoal

a) Não utilize o aparelho se estiver cansado, doente ou sob a influência de álcool, estupefacientes ou medicamentos que possam afetar significativamente a capacidade de utilizar o aparelho.
b) O dispositivo não foi concebido para ser utilizado por pessoas (incluindo crianças) com capacidades mentais e sensoriais limitadas, nem por pessoas sem experiência e/ou conhecimentos relevantes, a menos que estejam sob a supervisão de uma pessoa responsável pela sua segurança ou tenham recebido instruções sobre como operar o dispositivo.
c) Ao trabalhar com o dispositivo, use o bom senso e mantenha-se alerta. A perda temporária de concentração durante a utilização do dispositivo pode provocar lesões graves.
d) Para evitar que o aparelho se ligue acidentalmente, certifique-se de que o interruptor está na posição OFF (desligado) antes de o ligar a uma fonte de alimentação.
e) Não sobrevalorize as suas capacidades. Ao utilizar o dispositivo, mantenha o equilíbrio e permaneça estável em todos os momentos. Isto garante um melhor controlo do dispositivo em situações inesperadas.
f) Não usar roupas largas ou jóias. Manter o cabelo, a roupa e as luvas afastados das peças em movimento. O vestuário largo, as jóias ou o cabelo comprido podem ficar presos nas peças em movimento.
g) Retirar todas as ferramentas de regulação ou chaves de porcas antes de ligar o aparelho. Uma ferramenta ou uma chave inglesa deixada na parte rotativa do aparelho pode causar ferimentos.
h) O dispositivo não é um brinquedo. As crianças devem ser supervisionadas para que não brinquem com o dispositivo.

2.4. Utilização segura do dispositivo

a) Não sobrecarregar o aparelho. Utilize ferramentas adequadas para a tarefa em questão. Um aparelho corretamente selecionado executará a tarefa para a qual foi concebido de forma mais eficaz e segura.
b) Não utilize o aparelho se o interruptor ON/OFF não funcionar corretamente (não ligar nem desligar o aparelho). Os aparelhos que não possam ser ligados e desligados através do interruptor ON/OFF são perigosos, não devem ser utilizados e têm de ser reparados.
c) Antes de efetuar ajustes, substituir acessórios ou guardar o aparelho, desligue-o da fonte de alimentação. Isto reduzirá a possibilidade de o ligar acidentalmente.
d) Quando não estiver a ser utilizado, guarde-o num local seguro, longe de crianças e de pessoas que não estejam familiarizadas com o aparelho e que não tenham lido o manual do utilizador. O aparelho pode constituir um perigo nas mãos de utilizadores inexperientes.
e) Mantenha o dispositivo em bom estado técnico. Antes de cada utilização, verifique se existem danos gerais e, em especial, se há peças ou elementos rachados, bem como quaisquer outras condições que possam afetar o funcionamento seguro do dispositivo. Se forem detetados danos, entregar o aparelho para reparação antes de o utilizar.
f) Manter o aparelho fora do alcance das crianças.
g) A reparação ou manutenção do aparelho deve ser efetuada por pessoal qualificado, utilizando apenas peças sobressalentes originais. Isto garantirá uma utilização segura.
h) Para garantir a integridade operacional do dispositivo, não remova as proteções instaladas de fábrica nem desaperte quaisquer parafusos.
i) Ao transportar e manusear o dispositivo entre o armazém e o destino, tenha em conta os princípios de saúde e segurança no trabalho aplicáveis às operações de transporte manual no país onde o dispositivo será utilizado.

j) Evite situações em que o dispositivo pare durante a utilização devido a uma carga excessiva. Tal pode resultar no sobreaquecimento dos elementos de acionamento e em danos no dispositivo
k) Não toque em peças articuladas ou acessórios, a menos que o dispositivo tenha sido desligado de uma fonte de alimentação.
l) É proibido mover, ajustar e rodar o dispositivo durante o trabalho.
m) Não deixar o aparelho sem vigilância enquanto estiver a ser utilizado.
n) Limpe o dispositivo regularmente para evitar a formação de incrustações de sujidade duradouras.
o) O dispositivo não é um brinquedo. A limpeza e a manutenção não podem ser realizadas por crianças sem a supervisão de um adulto
p) NOTA: Durante o funcionamento, alguns elementos do dispositivo ficam muito quentes – Atenção: risco de queimaduras! Não toque nestes elementos com as mãos desprotegidas!
q) Mantenha todo o material de embalagem fora do alcance das crianças para evitar qualquer risco de acidente (por exemplo, asfixia).
r) ATENÇÃO! PERIGO DE VIDA! Durante a limpeza, nunca mergulhe o aparelho em água ou noutros líquidos.
s) Não utilize este dispositivo para secar, aquecer ou desumidificar objetos.

⚠ **Não utilizar se não estiver a sentir a cabeça a girar!**

⚠ **ATENÇÃO! Apesar da conceção segura do aparelho e das suas características de proteção, e apesar da utilização de elementos adicionais que protegem o operador, existe ainda um ligeiro risco de acidente ou lesão durante a utilização do aparelho. Mantenha-se alerta e use o bom senso quando utilizar o dispositivo.**

3. Orientações de utilização

Uma máquina de algodão-doce é utilizada para fazer algodão-doce, um doce popular frequentemente encontrado em festivais, feiras e outros eventos. O processo envolve aquecer o açúcar a uma temperatura elevada até começar a caramelizar e, em seguida, esticá-lo em fios finos que endurecem rapidamente para formar o fofo algodão-doce.
A máquina de algodão-doce permite diferentes variações de sabor através da adição de corantes e aromatizantes ao açúcar. Os sabores mais populares são: morango, baunilha, framboesa, limão, laranja, menta e pastilha elástica.
O utilizador é responsável por quaisquer danos resultantes de uma utilização não intencional do dispositivo.

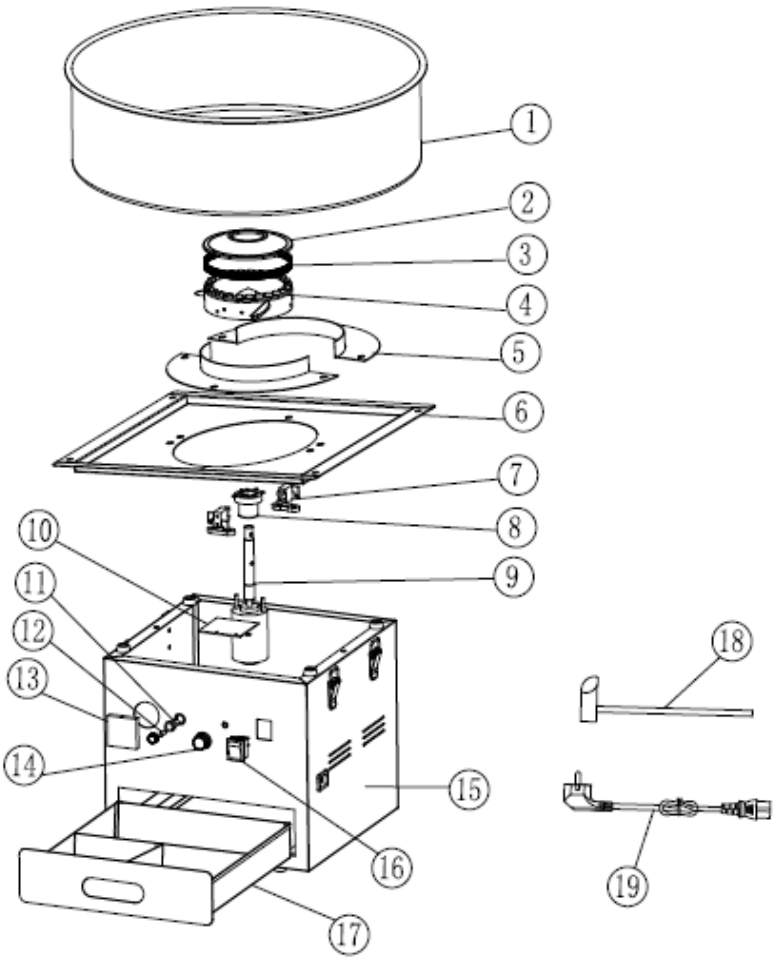

4. Descrição do dispositivo

1. Taça de aço inoxidável
2. Tampa do cabeçote giratório
3. Placa de malha do cabeçote giratório
4. Cabeça giratória
5. Placa de proteção

6. Tampa do corpo principal
7. Escova de carbono
8. Anel da escova
9. Motor
10. Placa de circuito
11. Porta-fusível
12. Fusível
13. Voltímetro
14. Botão do interruptor
15. Corpo principal da máquina de algodão-doce
16. Interruptor de alimentação
17. Caixa de armazenamento
18. Colher de açúcar em aço inoxidável
19. Cabo de alimentação

Por favor, monte o carrinho conforme ilustrado no diagrama abaixo:

1. Utilize parafusos (M5*12*) e parafusos (*M5*35) para instalar o suporte conforme ilustrado na figura. Os passos de instalação são os mesmos em ambos os lados.

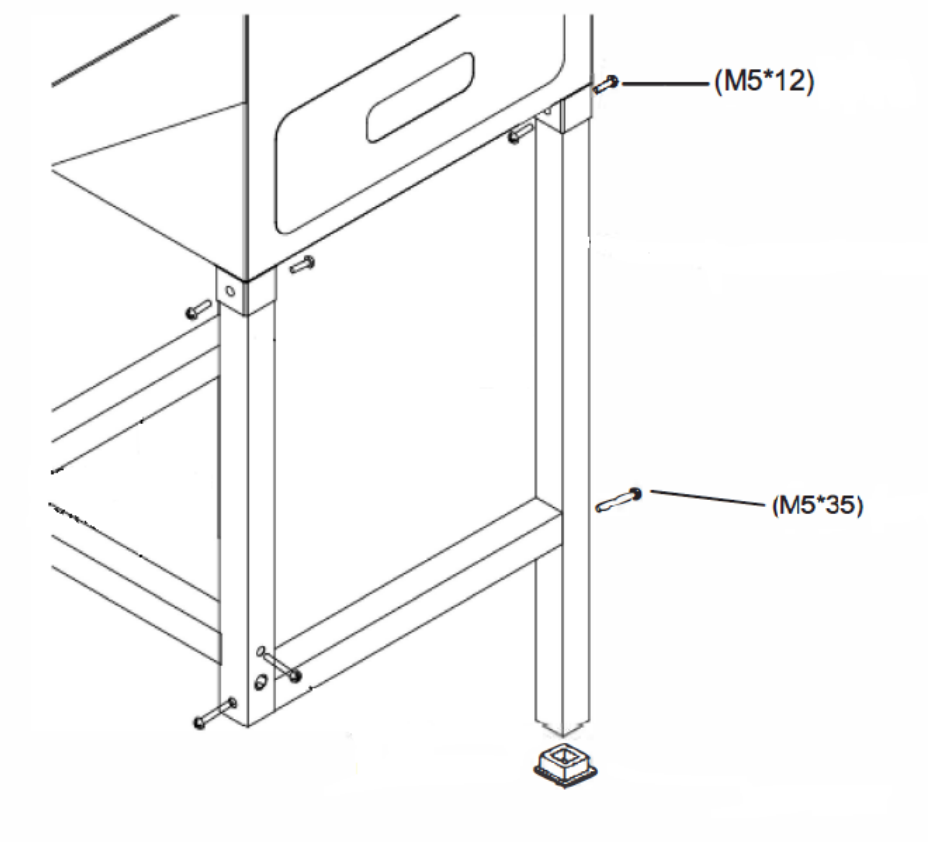

2. Instale duas rodas por baixo da estrutura com dois parafusos (M8*90). Certifique-se de que aperta bem os parafusos.

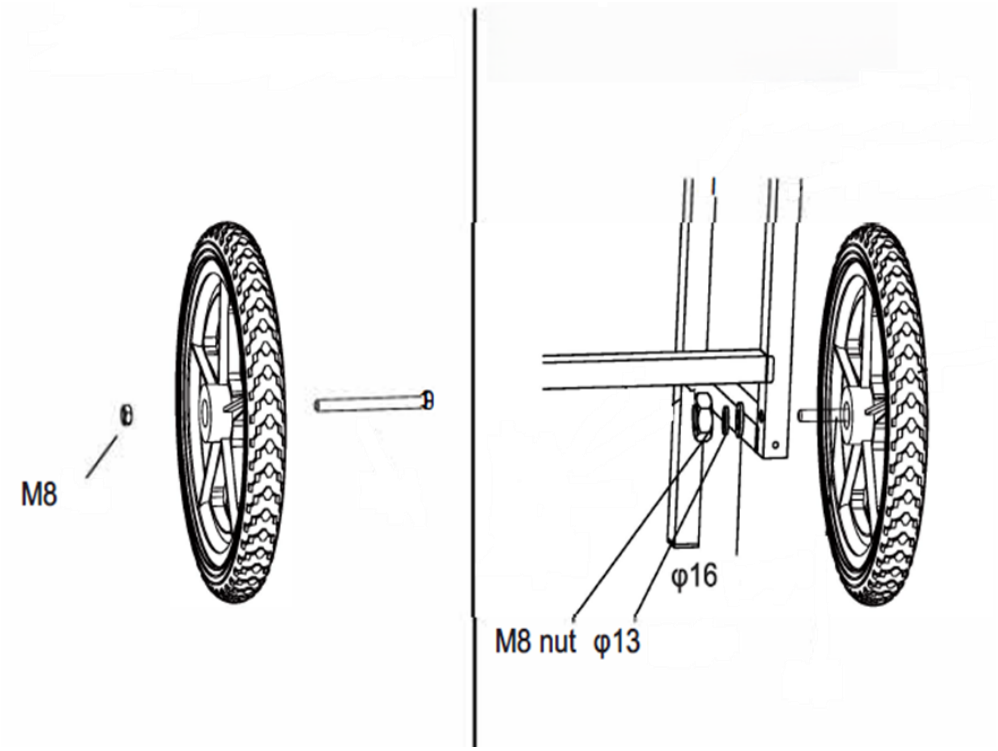

3. Instale a mesa no lado esquerdo do corpo principal e instale a pega de empurrar no lado direito com 8 parafusos (M5*12)

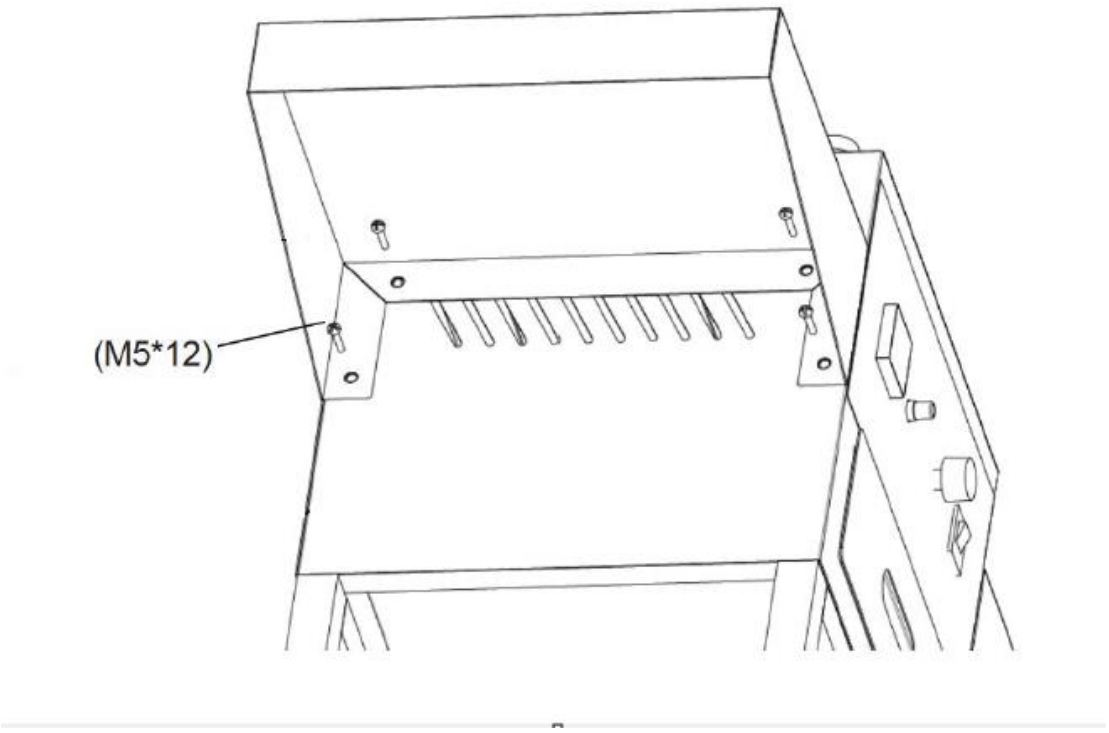

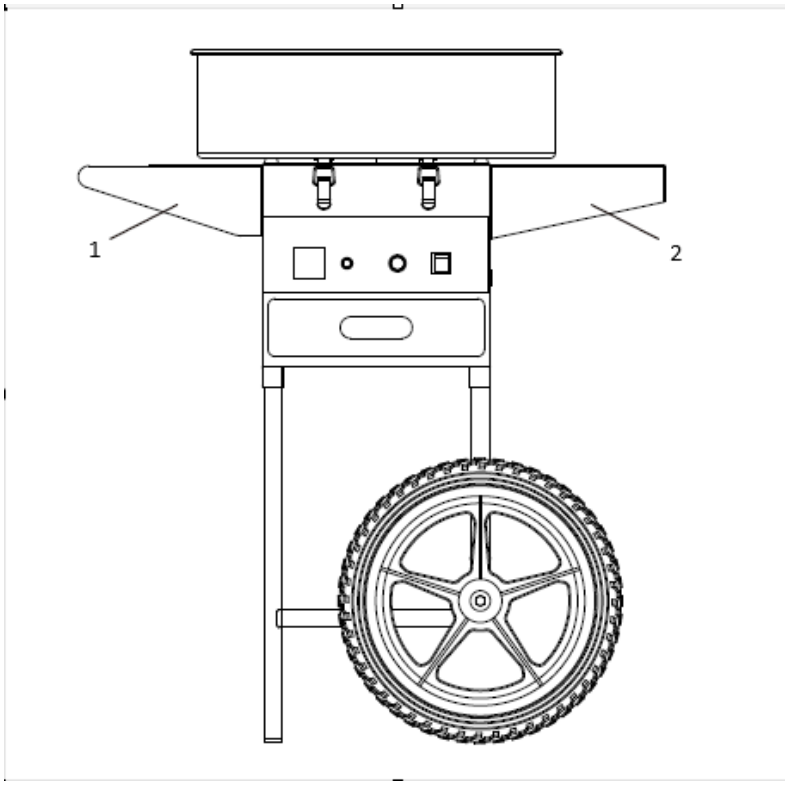

1 – Mesa
2 – Pega de empurrar

4. Coloque a bandeja de aço inoxidável em cima da caixa e fixe-a com os 4 clipes de fixação em ambos os lados.

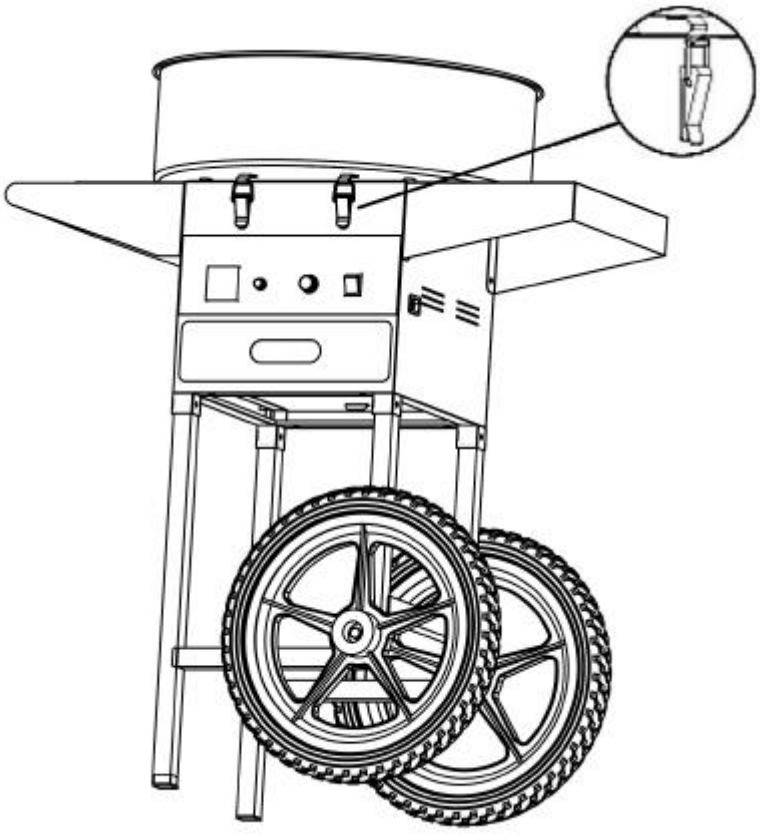

5. Após a conclusão de toda a montagem, o aparelho está pronto a utilizar. Guarde devidamente os restantes componentes, que serão utilizados durante o funcionamento ou a manutenção.

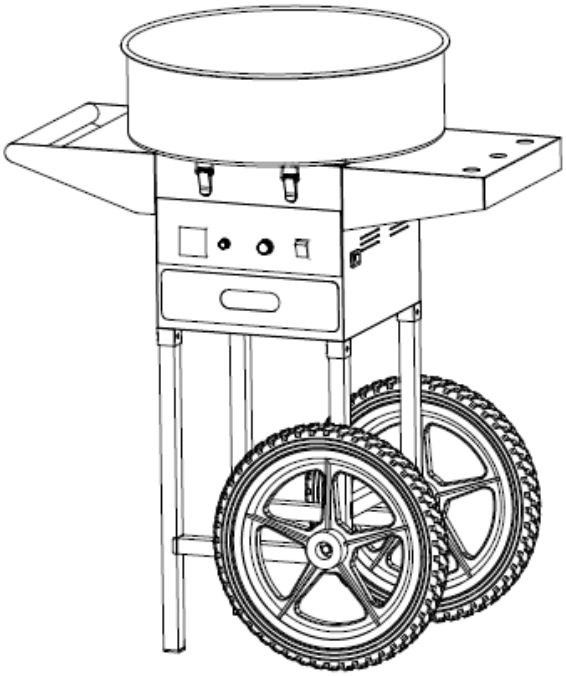

5. Preparação para utilização

LOCALIZAÇÃO DO APARELHO
A temperatura do ambiente não deve ser superior a 40°C e a humidade relativa deve ser inferior a 85%. Assegurar uma boa ventilação na sala onde o aparelho está a ser utilizado. Deve haver uma distância mínima de 10 cm entre cada lado do aparelho e a parede ou outros objetos. O aparelho deve ser sempre utilizado numa superfície plana, estável, limpa, à prova de fogo e seca, e deve estar fora do alcance de crianças e de pessoas com funções mentais e sensoriais limitadas. Posicione o aparelho de forma a ter sempre acesso à ficha de alimentação. O cabo de alimentação ligado ao aparelho deve estar corretamente ligado à terra e corresponder aos dados técnicos indicados na etiqueta do produto.
Desmontar o aparelho e todos os seus componentes e limpá-los antes da primeira utilização.

6. Utilização do dispositivo



ATENÇÃO! Poderá sentir-se um cheiro a queimado durante a primeira utilização. Isto é normal e deverá desaparecer após algum tempo. Certifique-se de que a divisão está bem ventilada.

1) Prima o interruptor para ligar a máquina e aguarde 1 a 2 minutos. Verifique se a máquina funciona sem problemas enquanto a cabeça giratória estiver a rodar. Se a vibração for excessiva, a máquina terá de ser ajustada. Certifique-se de que a máquina está colocada de forma estável.
2) Ajuste o botão de tensão para «Máx.» e o voltímetro irá variar de acordo com o ajuste. Deixe a máquina aquecer durante 2 a 3 minutos. Após o pré-aquecimento, a tensão pode ser ajustada de acordo com as preferências de temperatura do utilizador.
3) Primeiro, deite meia colher de chá de açúcar para testar o grau de aquecimento e a produção de açúcar. Quando tudo estiver em ordem, deite uma colher cheia de açúcar branco puro no centro do cabeçote giratório.
4) Após cerca de 3 segundos, o algodão-doce começa a sair. Pegue num pauzinho de bambu e gire-o algumas vezes ao longo da parede interna da taça. Em seguida, coloque o pau horizontalmente e gire-o sobre o cabeçote giratório para formar o algodão-doce. É possível criar formas diferentes inclinando os paus.
5) Depois de ter produzido a quantidade de algodão-doce necessária, desligue o aparelho.

7. Notas

1) Mantenha as crianças afastadas da máquina.
2) O cabo elétrico não deve aproximar-se da superfície quente da máquina. Certifique-se de que o cabo elétrico e a ficha não entram em contacto com água ou quaisquer outros líquidos. NÃO utilize o aparelho se o cabo ou a ficha estiverem danificados.
3) A máquina deve ser instalada corretamente antes de ligar a ficha à tomada. Quando não estiver a ser utilizada ou antes da limpeza, desligue o interruptor, retire a ficha da tomada, aguarde até que o cabeçote giratório pare de rodar e aguarde que a máquina arrefeça.
4) NÃO toque na superfície da máquina nem na cabeça giratória enquanto estiver em funcionamento. Não introduza as mãos na taça até que o açúcar tenha desaparecido. NÃO mova a máquina enquanto estiver em funcionamento.
5) Nunca toque no conector nem no cabo com as mãos molhadas.

6) A potência nominal do motor do aparelho é de 80%. É aconselhável evitar períodos de utilização extremamente longos. Para prolongar a vida útil da máquina, o motor deve repousar durante 20 minutos após cada hora de utilização.
7) Antes da limpeza, certifique-se de que a ficha está desligada. A máquina não deve funcionar sem carga durante um longo período de tempo.
8) Não é permitido utilizar produtos de limpeza durante a limpeza, para evitar que os resíduos desses produtos que fiquem na máquina sejam ingeridos por engano.
9) Se a máquina de algodão-doce não produzir algodão-doce, desligue o aparelho e remova o açúcar queimado com um pano macio.

8. Transporte e armazenamento

Deve evitar-se que o dispositivo seja sacudido, sofra impactos ou fique de cabeça para baixo durante o transporte. Guarde-o num local devidamente ventilado, com ar seco e sem gases corrosivos.

9. Limpeza e manutenção

a) Desligue a ficha de alimentação e deixe o aparelho arrefecer completamente antes de cada limpeza, ajuste ou substituição de acessórios, ou se o aparelho não estiver a ser utilizado.
   - Esperar que os elementos rotativos parem.
b) Utilizar apenas produtos de limpeza não corrosivos para limpar a superfície.
c) Utilize apenas detergentes suaves e seguros para alimentos para lavar o aparelho.
d) Depois de limpar o aparelho, todas as peças devem ser completamente secas antes de o voltar a utilizar.
e) Guarde a unidade num local seco e fresco, sem humidade e sem exposição direta à luz solar.
f) Não pulverizar o aparelho com um jacto de água nem o submergir em água.
g) Não permita que a água entre no dispositivo através de aberturas na caixa do dispositivo.
h) Limpar as aberturas de ventilação com uma escova e ar comprimido.
i) O aparelho deve ser inspecionado regularmente para verificar a sua eficácia técnica e detetar eventuais danos.
j) Utilizar um pano macio e húmido para a limpeza.
k) Não utilizar objetos afiados e/ou metálicos para a limpeza (por exemplo, uma escova de arame ou uma espátula metálica), pois podem danificar a superfície do aparelho.
l) Não limpe o aparelho com substâncias ácidas, agentes para fins médicos, diluentes, combustível, óleos ou outras substâncias químicas, pois podem danificar o aparelho.

DICAS DE LIMPEZA PARA REDUZIR PROBLEMAS DE QUEIMADURAS E VIBRAÇÕES

A. Ao terminar a operação, deite lentamente uma pequena quantidade de água sobre o cabeçote giratório antes de desligar o aparelho, para evitar resíduos de açúcar queimado.
B. Se o cabeçote giratório estiver bloqueado, desligue o aparelho e abra o cabeçote giratório; em seguida, limpe o açúcar queimado.
C. Não lave a máquina com detergentes, tais como sabão em pó.
D. Não enxague a máquina diretamente com água.

Método de limpeza do cabeçote giratório 1:

1. Desligue a máquina, desaparafuse os 4 parafusos (A) do conjunto do cabeçote giratório, remova a tampa do cabeçote (B) e limpe-a com um pano limpo.
2. Desmonte a caixa do cabeçote giratório (C) da unidade e limpe-a com um pano limpo.
3. Limpe o cabeçote giratório (D) e limpe a superfície e outras áreas com um pano limpo.

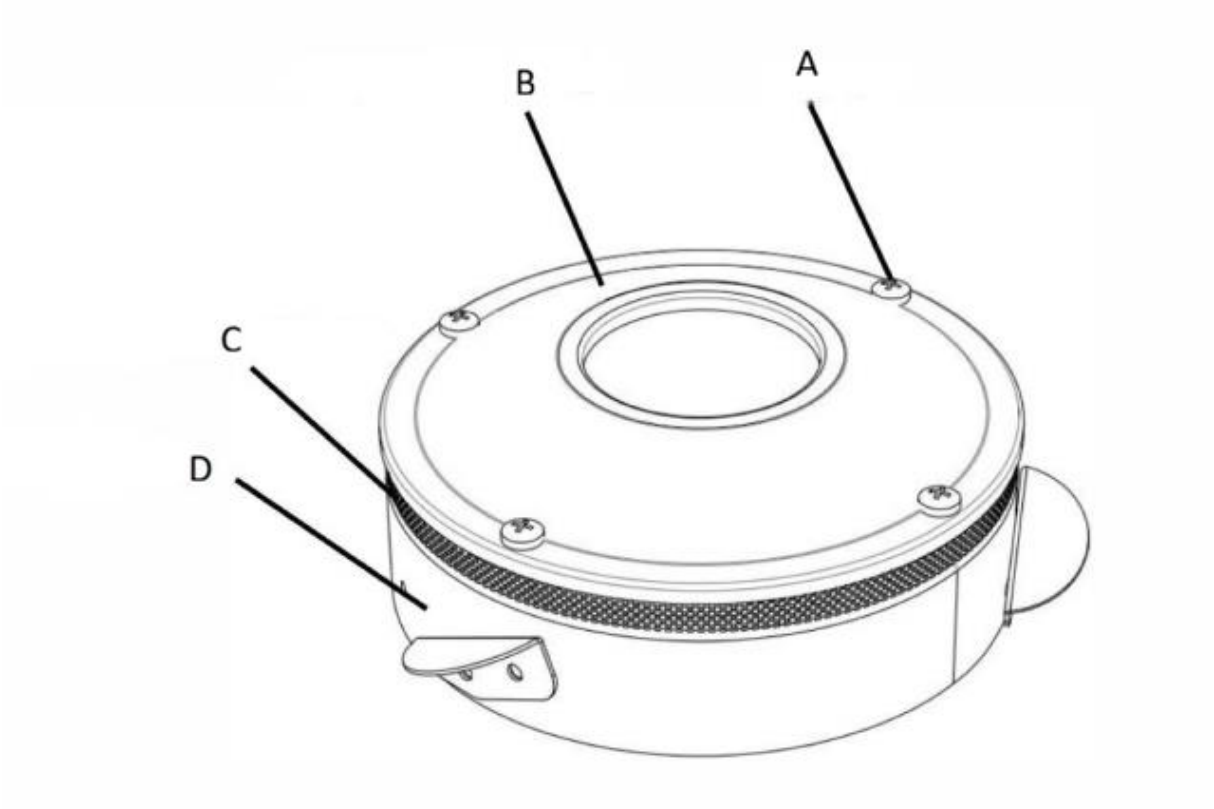

Método de limpeza do cabeçote do centrifugador 2:

1. Para uma limpeza eficaz do cabeçote, após a utilização, deite aproximadamente 100 ml de água no cabeçote quente e em rotação. A água que se evapora irá limpar o interior do cabeçote.
2. Desligue a máquina.
3. Assim que o cabeçote arrefecer, utilize um pano macio e húmido para o limpar.

ATENÇÃO: Limpe o aparelho após a utilização, independentemente de ter sido utilizado apenas uma vez ou várias vezes. O não cumprimento destas instruções pode resultar na acumulação de açúcar caramelizado, levando a um mau funcionamento da máquina (o algodão doce não gira; em situações extremas, a cabeça pode ficar danificada de forma permanente).
O utilizador será responsável por todos os danos resultantes do incumprimento destas instruções.

AVISO RELATIVO À ESCOVA DE CARBONO

Substitua atempadamente a escova de carbono se ocorrerem as seguintes situações durante a inspeção de manutenção de rotina e a utilização:

1. A escova de carbono produz faíscas e fumo relativamente intensos.
2. A superfície de contacto da escova de carvão no anel coletor é inferior a 70%.
3. Desajuste da pressão da mola da escova de carvão, etc.

SUBSTITUIÇÃO DA ESCOVA DE CARVÃO

1. Retire os parafusos que fixam a placa defletora e a tampa superior e retire a placa defletora e a tampa superior.

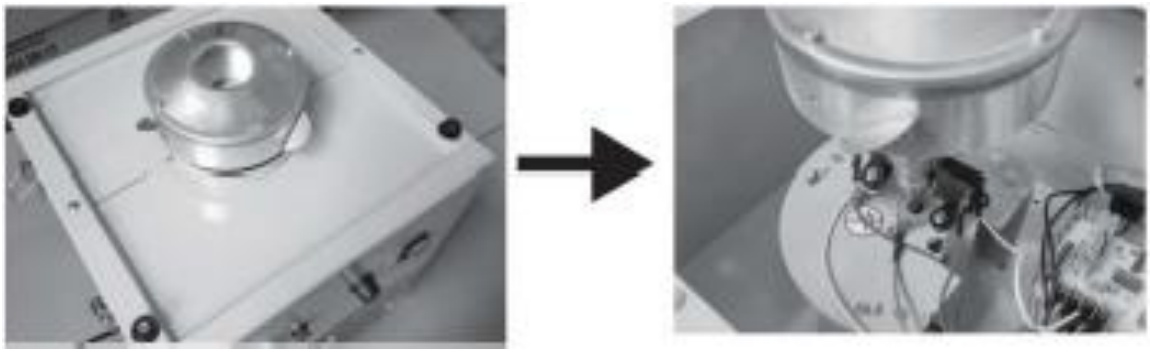

2. Retire a extremidade de ligação da escova de carbono, remova os parafusos de fixação e retire a escova de carbono antiga. (Para facilitar a montagem e desmontagem, o parafuso de fixação da cabeça giratória pode ser removido primeiro, a fim de aumentar o espaço de manobra)

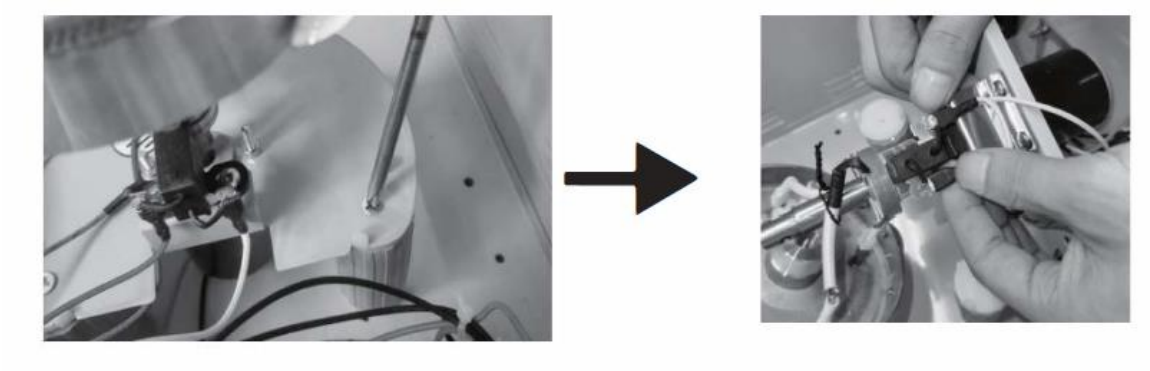

3. Substitua a escova de carbono por uma nova, coloque-a na posição correta e fixe-a com parafusos, e ligue a extremidade de ligação.

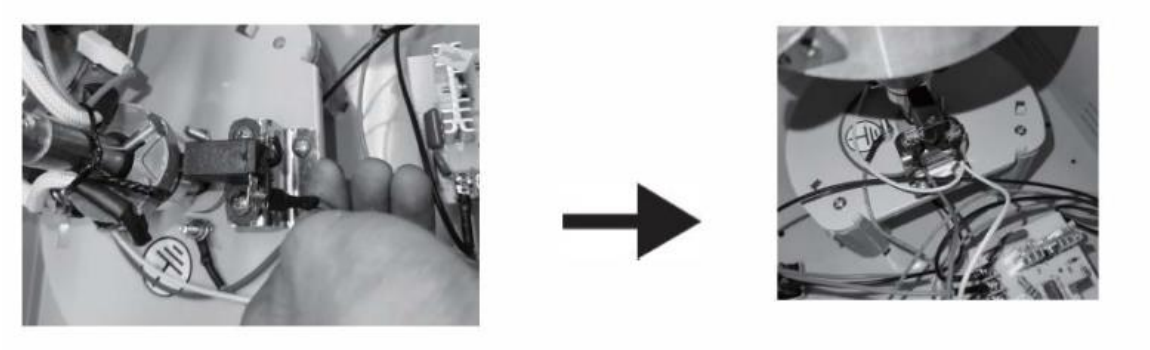

4. Verifique a instalação da nova escova de carbono. (verifique se a mola e o contacto de instalação estão corretos)

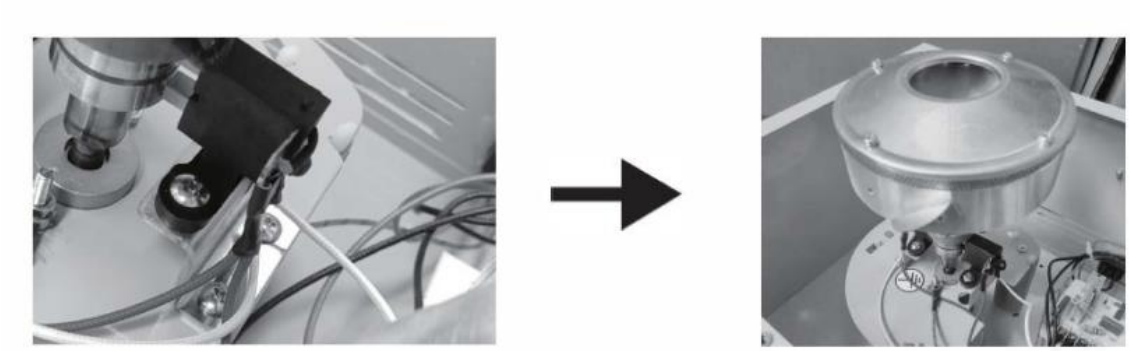

5. Volte a instalar a tampa superior e o defletor, concluindo a substituição da escova de carbono.



⚠ **Nota**: A escova de carvão é um consumível e deve ser substituída após um determinado período de utilização. Registe a disposição da cablagem antes de desmontar a escova de carvão

10. Resolução de problemas

Descrição do problema: Falta de filamento de açúcar

1. Verifique se a cabeça giratória está a rodar e pare a máquina para verificar se a cabeça giratória está quente.
2. Se a cabeça giratória não rodar: verifique se a máquina está ligada e se o motor está avariado.
3. Se a cabeça giratória não estiver quente: verifique se a máquina está ligada, se a cabeça giratória está a emitir um zumbido e se a tensão está excessiva.
4. Desaparafuse o botão do fusível no painel ou levante a tampa do fusível (para o modelo de bancada) na ranhura e, em seguida, retire o fusível para verificar se está queimado.

5. Remova o defletor e a tampa superior e retire a tampa através do cabeçote giratório; assim, poderá ver o estado interno da máquina. Verifique se a escova de carvão está solta ou se não está a funcionar; se for esse o caso, substitua-a por uma nova.

Outros problemas:

N.º	Descrição do problema	Solução
1	A luz do interruptor está acesa, mas não há aquecimento nem ignição.	Substitua a escova de carvão.
2	A luz do interruptor não acende, a cabeça giratória não gira e não aquece.	Substitua o fusível.
3	Após ligar a alimentação, a luz acende-se e o ponteiro do voltímetro oscila.	Substitua a válvula reguladora de pressão.
4	Sem aquecimento, luz acesa, cabeça giratória da máquina a rodar.	Terminal solto.
5	Sem aquecimento, luz acesa, cabeça giratória da máquina a rodar, ignição.	Substitua a escova de carvão.
6	A luz do interruptor está acesa, mas o cabeçote da máquina não gira nem aquece.	Substitua a válvula reguladora de pressão.
7	A luz do interruptor está acesa, o cabeçote giratório da máquina não gira, mas está a aquecer.	Os terminais do motor estão soltos ou o motor está avariado.
8	Ouve-se um ruído anormal e um ruído alto.	Os amortecedores estão desiguais.
9	Há temperatura, mas a temperatura não é atingida.	Substitua a válvula reguladora de pressão.
10	A luz do interruptor está acesa, não há aquecimento e o cabeçote giratório da máquina gira.	Substitua a escova de carvão.

11. Eliminação de dispositivos usados

Não eliminar este aparelho nos sistemas de resíduos urbanos. Entregue-o a um ponto de reciclagem e recolha de aparelhos elétricos e eletrodomésticos. Verificar o símbolo no produto, no manual de instruções e na embalagem. Os plásticos utilizados para construir o dispositivo podem ser reciclados de acordo com as suas marcações. Ao optar por reciclar, está a dar um contributo significativo para a proteção do nosso ambiente.
Contactar as autoridades locais para obter informações sobre as instalações de reciclagem locais.

Táto používateľská príručka bola preložená pomocou strojového prekladu. Vyvinuli sme maximálne úsilie, aby bol preklad presný, avšak upozorňujeme, že automatické preklady nie sú dokonalé a nemajú nahradiť ľudských prekladateľov. Oficiálna verzia používateľskej príručky je v angličtine. Akékoľvek rozdiely medzi preloženou verziou a pôvodným anglickým textom nie sú právne záväzné. Ak máte akékoľvek otázky týkajúce sa presnosti prekladu, riaďte sa prosím anglickou verziou, ktorá je oficiálnym referenčným zdrojom. Ďalšie jazykové verzie sú k dispozícii na vyžiadanie na adrese info@expondo.com.

Technické údaje

Popis parametra	Hodnota parametra
Názov produktu	Stroj na výrobu cukrovej vaty
Model	RCZC-1200-W
Rozmery (D x Š x V) [mm]	815 x 515 x 960
Hmotnosť [kg]	12
Menovité napätie [V~]/frekvencia [Hz]	230/50
Menovitý výkon [W]	1000

1. Všeobecný popis

Používateľská príručka je vytvorená s cieľom zaistiť bezpečné a bezproblémové používanie zariadenia. Produkt je navrhnutý a vyrobený v súlade s prísnymi technickými smernicami s použitím najmodernejších technológií a komponentov. Okrem toho sa vyrába v súlade s najprísnejšími kvalitatívnymi normami.

NEPOUŽÍVAJTE ZARIADENIE, POKIAĽ STE SI DÔKLADNE NEPREČÍTALI TÚTO POUŽÍVATEĽSKÚ PRÍRUČKU A NEPOROZUMELI JEJ.

Aby ste predĺžili životnosť výrobku a zaistili jeho bezproblémovú prevádzku, používajte ho v súlade s touto používateľskou príručkou a pravidelne vykonávajte údržbu. Technické údaje a špecifikácie uvedené v tejto používateľskej príručke sú aktuálne. Výrobca si vyhradzuje právo na zmeny súvisiace s vylepšením kvality. Zariadenie je navrhnuté tak, aby sa riziká emisií hluku znížili na minimum, pričom sa zohľadňuje technologický pokrok a možnosti zníženia hluku.

Legenda

Výrobok spĺňa príslušné bezpečnostné normy.

Pred použitím si prečítajte pokyny.

Výrobok sa musí recyklovať.

VAROVANIE! alebo **POZOR!** alebo **UPOZORNENIE!** Platí pre danú situáciu.
(všeobecné výstražné znamenie)

POZOR! Nebezpečenstvo úrazu elektrickým prúdom!

POZOR! Horúci povrch, hrozí riziko popálenia!



Používajte iba v interiéri.



UPOZORNENIE! Nákresy v tejto príručke slúžia len na ilustráciu a niektoré detaily sa môžu líšiť od skutočného výrobku.

2. Bezpečnosť pri používaní



POZOR! Prečítajte si všetky bezpečnostné upozornenia a všetky pokyny. Nedodržanie upozornení a pokynov môže mať za následok úraz elektrickým prúdom, požiar a/alebo vážne zranenie alebo dokonca smrť.



POZOR! Prečítajte si všetky bezpečnostné upozornenia a všetky pokyny. Nedodržanie upozornení a pokynov môže mať za následok vážne zranenie alebo dokonca smrť.

Pojmy "zariadenie" alebo "produkt" sa vo varovaniach a pokynoch používajú na označenie:
Stroj na výrobu cukrovej vaty

2.1. Elektrická bezpečnosť

a) Zástrčka musí pasovať do zásuvky. Zástrčku nijako neupravujte. Používanie originálnych zástrčiek a kompatibilných zásuviek znižuje riziko úrazu elektrickým prúdom.
b) Vyhnite sa dotyku uzemnených prvkov, ako sú rúrky, ohrievače, kotly a chladničky. Existuje zvýšené riziko úrazu elektrickým prúdom, ak je uzemnené zariadenie vystavené dažďu, priamo v kontakte s mokrým povrchom alebo prevádzkované vo vlhkom prostredí. Vniknutie vody do zariadenia zvyšuje riziko poškodenia zariadenia a úrazu elektrickým prúdom.
c) Nedotýkajte sa zariadenia mokrými alebo vlhkými rukami.
d) Kábel používajte výlučne v súlade s jeho určeným účelom. Nikdy ho nepoužívajte na prenášanie zariadenia ani na vytiahnutie zástrčky zo zásuvky. Kábel uchovávajte mimo dosahu zdrojov tepla, oleja, ostrých hrán alebo pohyblivých častí. Poškodené alebo zamotané káble zvyšujú riziko úrazu elektrickým prúdom.
e) Ak pracujete so zariadením vonku, uistite sa, že používate predlžovací kábel vhodný na vonkajšie použitie. Použitie predlžovacieho kábla vhodného na vonkajšie použitie znižuje riziko úrazu elektrickým prúdom.
f) Ak sa nedá vyhnúť používaniu zariadenia vo vlhkom prostredí, malo by sa použiť zariadenie na ochranu pred zvyškovým prúdom (RCD). Použitie prúdového chrániča znižuje riziko úrazu elektrickým prúdom.
g) Z bezpečnostných dôvodov musí byť plášť tohto zariadenia uzemnený.

2.2. Bezpečnosť na pracovisku

a) Dbajte na to, aby bolo pracovisko upratané a dobre osvetlené. Neporiadok alebo zlé osvetlenie môže viesť k nehodám. Pri práci so zariadením sa snažte predvídať, čo sa môže stať, sledujte dianie okolo seba a riaďte sa zdravým rozumom.
b) Zariadenie nepoužívajte v zóne s nebezpečenstvom výbuchu, napríklad v prítomnosti horľavých kvapalín, plynov alebo prachu.
c) Ak zistíte poškodenie alebo neštandardnú prevádzku, zariadenie okamžite vypnite a bezodkladne to nahláste nadriadenému.
d) Ak máte akékoľvek pochybnosti o správnej prevádzke zariadenia, kontaktujte servisnú službu výrobcu.
e) Zariadenie smie opravovať iba servisné stredisko výrobcu. Nepokúšajte sa o žiadne opravy na vlastnú päsť!
f) V prípade vzniku požiaru používajte na jeho uhasenie výlučne práškové alebo oxid uhličitý (CO_2) hasiace prístroje vhodné na použitie na zariadeniach pod napätím.
g) Deti a neoprávnené osoby majú zakázaný vstup na pracovisko. (Rozptýlenie môže viesť k strate kontroly nad zariadením).
h) Zariadenie používajte v dobre vetranom priestore.

i) Pravidelne kontrolujte stav bezpečnostných štítkov. Ak sú štítky nečitateľné, je potrebné ich vymeniť.
j) Túto používateľskú príručku si ponechajte k dispozícii pre budúce použitie. Ak zariadenie odovzdáte tretím osobám, musíte spolu s ním odovzdať aj tento návod.
k) Toto zariadenie používajte výlučne v interiéri a na účely, na ktoré je určené.



Upozornenie! Pri používaní zariadenia chráňte deti a ostatné okolostojace osoby.

2.3. Osobná bezpečnosť

a) Zariadenie nepoužívajte, keď ste unavení, chorí alebo pod vplyvom alkoholu, omamných látok alebo liekov, ktoré môžu výrazne zhoršiť schopnosť ovládať ho.
b) Toto zariadenie nie je určené na používanie osobami (vrátane detí) s obmedzenými mentálnymi a zmyslovými funkciami ani osobami bez príslušných skúseností a/alebo vedomostí, pokiaľ nie sú pod dohľadom osoby zodpovednej za ich bezpečnosť alebo pokiaľ neboli poučené o spôsobe obsluhy zariadenia.
c) Pri práci so zariadením používajte zdravý rozum a buďte ostražití. Dočasná strata koncentrácie počas používania zariadenia môže viesť k vážnym zraneniam.
d) Aby ste zabránili náhodnému zapnutiu zariadenia, pred pripojením k zdroju napájania sa uistite, že vypínač je v polohe OFF.
e) Nepreceňujte svoje schopnosti. Pri používaní zariadenia si vždy udržiavajte rovnováhu a stabilitu. To zaistí lepšiu kontrolu nad zariadením v neočakávaných situáciách.
f) Nenoste voľné oblečenie ani šperky. Udržiavajte vlasy, oblečenie a rukavice mimo dosahu pohyblivých častí. Voľné oblečenie, šperky alebo dlhé vlasy sa môžu zachytiť o pohyblivé časti.
g) Pred zapnutím zariadenia odstráňte všetky nastavovacie nástroje alebo kľúče. Náradie alebo kľúč ponechaný v otočnej časti zariadenia môže spôsobiť poranenie.
h) Zariadenie nie je hračka. Deti by mali byť pod dohľadom, aby si so zariadením nehrali.

2.4. Bezpečné používanie zariadenia

a) Zariadenie nepreťažujte. Na danú úlohu používajte vhodné náradie. Správne zvolené zariadenie vykoná úlohu, na ktorú bolo navrhnuté, lepšie a bezpečnejšie.
b) Zariadenie nepoužívajte, ak vypínač ON/OFF nefunguje správne (nezapína a nevypína zariadenie). Zariadenia, ktoré sa nedajú zapnúť a vypnúť pomocou vypínača ON/OFF, sú nebezpečné, nemali by sa používať a musia sa opraviť.
c) Pred nastavením, výmenou príslušenstva alebo uskladnením zariadenia ho odpojte zo zdroja napájania. Tým sa zníži pravdepodobnosť jeho náhodného zapnutia.
d) Keď zariadenie nepoužívate, uskladnite ho na bezpečnom mieste, mimo dosahu detí a osôb, ktoré nie sú s ním oboznámené a neprečítali si návod na použitie. Zariadenie môže predstavovať nebezpečenstvo v rukách neskúsených používateľov.
e) Udržujte zariadenie v dobrom technickom stave. Pred každým použitím skontrolujte, či nie je poškodené, a najmä skontrolujte, či nie sú prasknuté žiadne časti alebo prvky a či neexistujú iné okolnosti, ktoré by mohli ovplyvniť bezpečnú prevádzku zariadenia. Ak zistíte poškodenie, odovzdajte zariadenie pred použitím na opravu.
f) Zariadenie uchovávajte mimo dosahu detí.
g) Opravu alebo údržbu zariadenia by mali vykonávať kvalifikované osoby a používať pri nej iba originálne náhradné diely. Tým sa zaistí bezpečné používanie.
h) Aby ste zabezpečili prevádzkovú integritu zariadenia, neodstraňujte ochranné kryty namontované z výroby a neuvoľňujte žiadne skrutky.
i) Pri preprave a manipulácii so zariadením medzi skladom a miestom určenia zohľadňujte zásady bezpečnosti a ochrany zdravia pri práci pre ručnú prepravu, ktoré platia v krajine, kde sa zariadenie bude používať.
j) Vyhnite sa situáciám, keď sa zariadenie počas používania zastaví v dôsledku nadmerného zaťaženia. Môže to viesť k prehriatiu hnacích prvkov a poškodeniu zariadenia
k) Nedotýkajte sa pohyblivých častí ani príslušenstva, pokiaľ nie je zariadenie odpojené od zdroja napájania.
l) Počas práce je zakázané s zariadením pohybovať, nastavovať ho alebo otáčať.
m) Počas používania nenechávajte toto zariadenie bez dozoru.

n) Zariadenie pravidelne čistite, aby sa zabránilo trvalému usadzovaniu nečistôt.
o) Zariadenie nie je hračka. Čistenie a údržbu nesmú vykonávať deti bez dozoru dospelej osoby
p) POZNÁMKA: Počas prevádzky sa niektoré časti zariadenia veľmi zahrievajú – Upozornenie: nebezpečenstvo popálenia! Nedotýkajte sa týchto častí holými rukami!
q) Všetok obalový materiál uchovávajte mimo dosahu detí, aby sa predišlo riziku úrazu (napr. uduseniu).
r) POZOR! OHROZENIE ŽIVOTA! Pri čistení zariadenie nikdy neponárajte do vody ani iných tekutín.
s) Toto zariadenie nepoužívajte na sušenie, ohrievanie ani vysušovanie predmetov.

Nepoužívajte, ak sa vám nekrúti hlava!

POZOR! Napriek bezpečnej konštrukcii zariadenia a jeho ochranným prvkom, ako aj použitiu ďalších prvkov chrániacich obsluhujúcu osobu existuje pri používaní zariadenia mierne riziko nehody alebo poranenia. Pri používaní zariadenia buďte ostražití a používajte zdravý rozum.

3. Pokyny na použitie

Stroj na výrobu cukrovej vaty sa používa na výrobu cukrovej vaty, obľúbeného sladkého občerstvenia, ktoré sa často podáva na festivaloch, lunaparkoch a iných podujatiach. Proces spočíva v zahriatí cukru na vysokú teplotu, kým nezačne karamelizovať, a následnom roztiahnutí na tenké vlákna, ktoré rýchlo stvrdnú a vytvoria nadýchanú cukrovú vatu.
Stroj na cukrovú vatu umožňuje vytvárať rôzne príchuťové variácie pridaním farbív a príchutí do cukru. Najobľúbenejšie príchute sú: jahoda, vanilka, malina, citrón, pomaranč, mäta, žuvačka.
Používateľ je zodpovedný za akékoľvek škody spôsobené neúmyselným používaním zariadenia.

4. Popis zariadenia

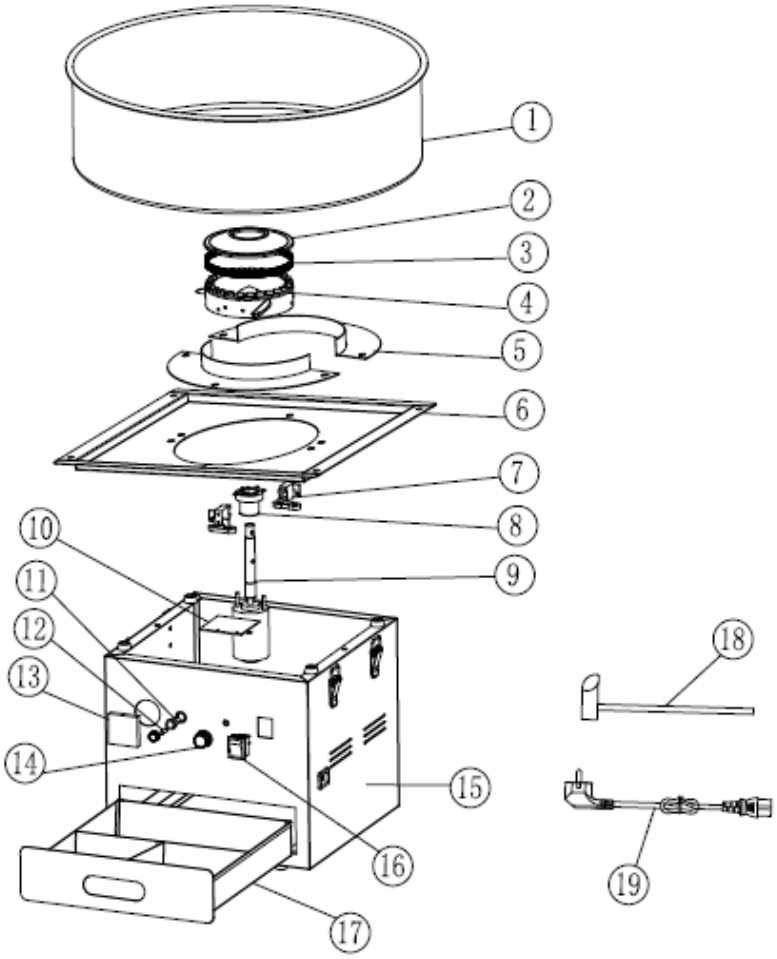

1. Nerezová misa
2. Veko rotujúcej hlavy
3. Sieťovaná doska rotujúcej hlavy
4. Rotujúca hlava
5. Ochranná doska
6. Kryt hlavného tela
7. Uhlíková kefa
8. Krúžok kefy
9. Motor
10. Doska s obvodmi
11. Držiak poistky
12. Poistka
13. Voltmeter
14. Ovládací gombík
15. Hlavné telo stroja na cukrovú vatu
16. Vypínač
17. Úložná krabica
18. Nerezová lyžica na cukor
19. Napájací kábel

Stroj prosím namontujte podľa nižšie uvedeného schématu:

1. Pomocou skrutiek (M5*12*) a skrutiek (*M5*35) namontujte držiak tak, ako je znázornené na obrázku. Postup montáže je na oboch stranách rovnaký.

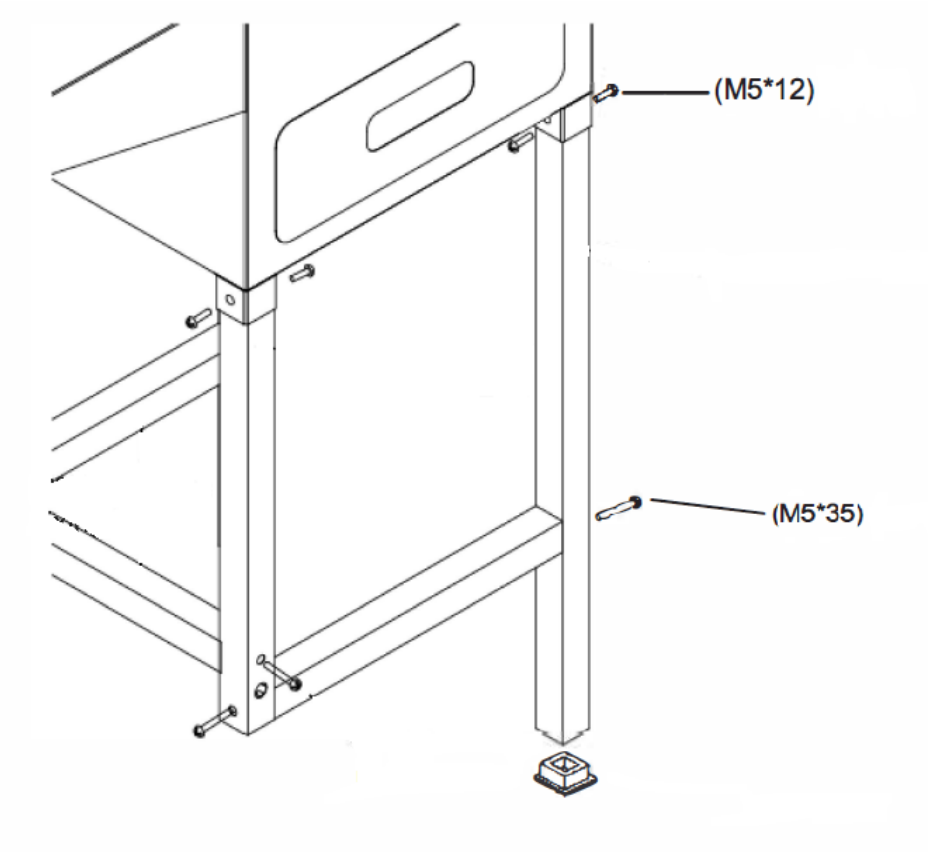

2. Pod rám namontujte dve kolieska pomocou dvoch skrutiek (M8*90). Uistite sa, že sú skrutky poriadne utiahnuté.

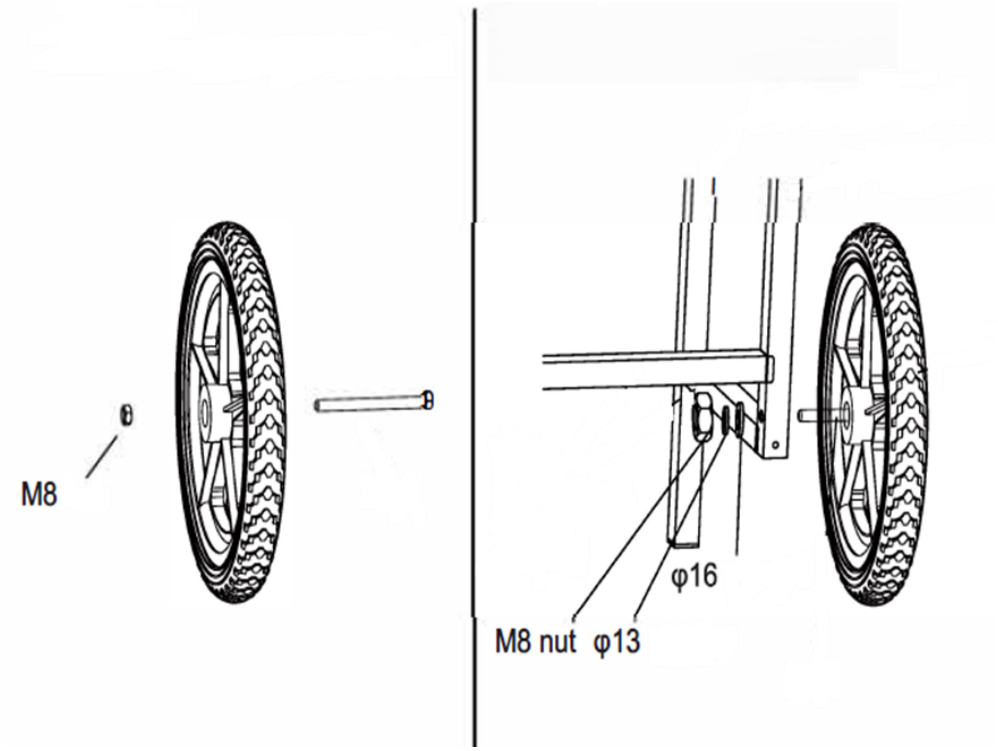

3. Namontujte stolík na ľavú stranu hlavného tela a na pravú stranu namontujte tlačnú rukoväť pomocou 8 ks skrutiek (M5*12)

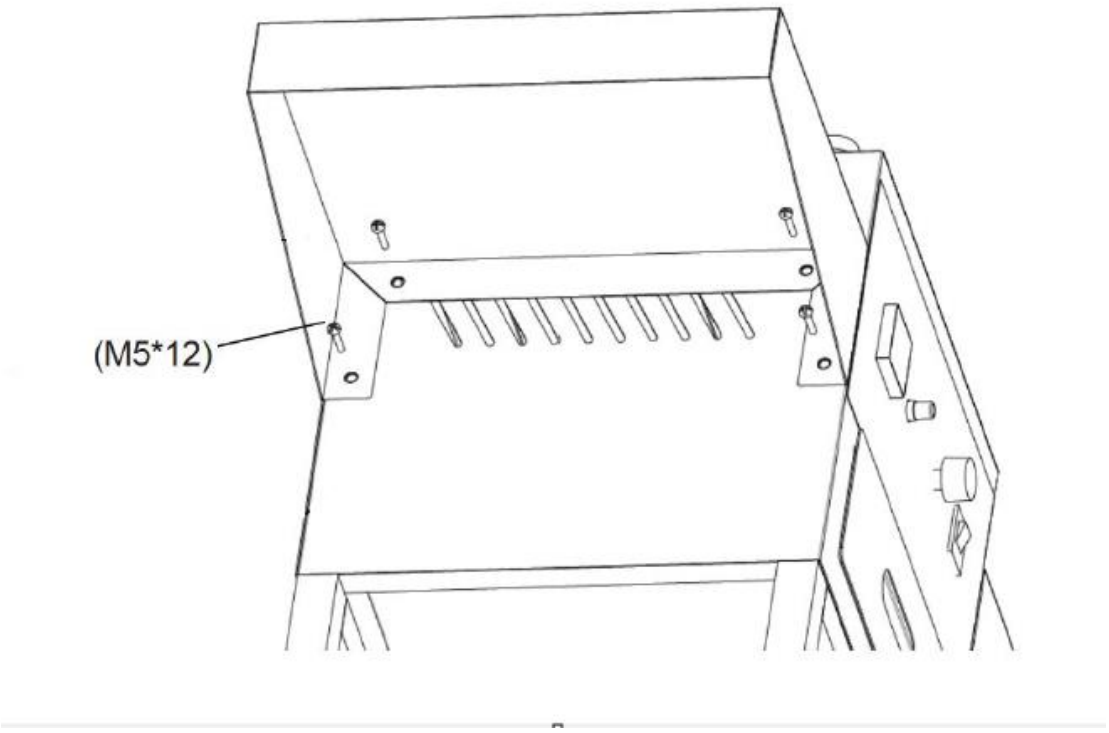

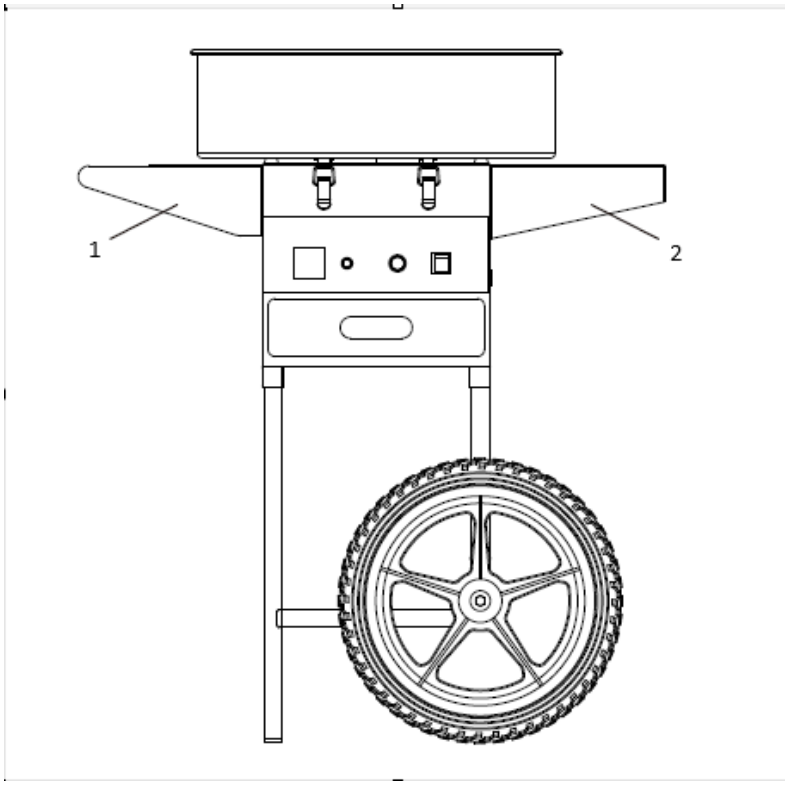

1 – Stolík
2 – Tlačná rukoväť

4. Umístite nerezovú misku na vrch boxu a upevnite ju pomocou 4 poistných spôn na oboch stranách.

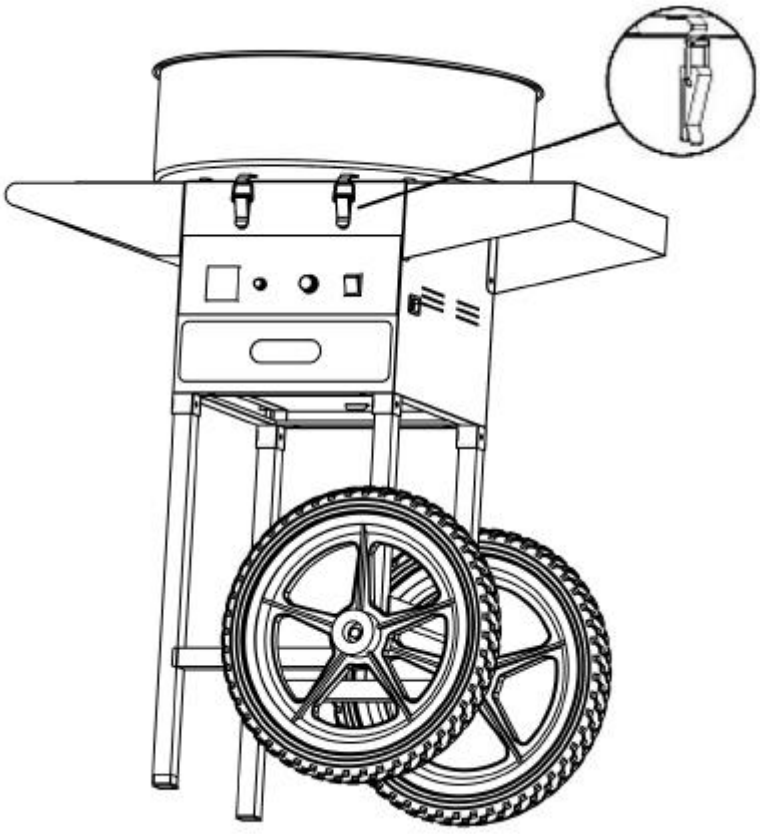

5. Po dokončení montáže je zariadenie pripravené na použitie. Ostatné súčasti, ktoré sa budú používať počas prevádzky alebo údržby, si riadne uschovajte.

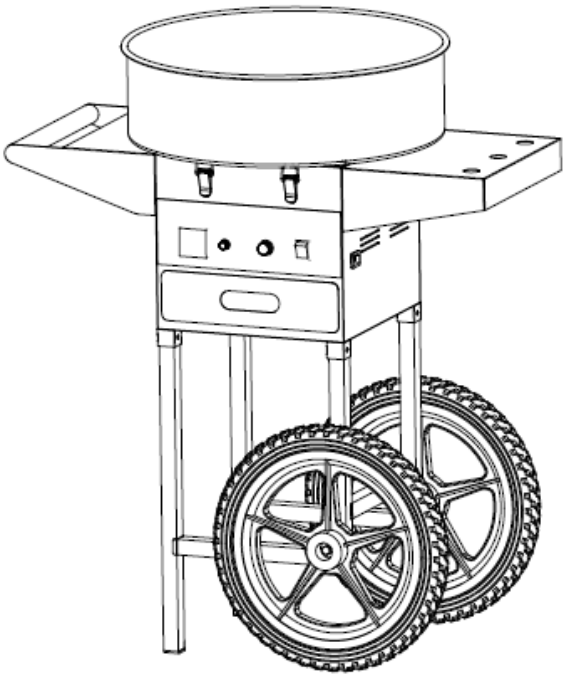

5. Príprava na použitie

UMIESTNENIE SPOTREBIČA
Teplota prostredia nesmie byť vyššia ako 40 °C a relatívna vlhkosť by mala byť nižšia ako 85 %. Zabezpečte dobré vetranie miestnosti, v ktorej sa zariadenie používa. Medzi každou stranou zariadenia a stenou alebo inými predmetmi by mala byť vzdialenosť aspoň 10 cm. Zariadenie by sa malo vždy používať na rovnom, stabilnom, čistom, ohňovzdornom a suchom povrchu a malo by byť mimo dosahu detí a osôb s obmedzenými mentálnymi a zmyslovými funkciami. Zariadenie umiestnite tak, aby ste mali vždy prístup k zástrčke. Napájací kábel pripojený k zariadeniu musí byť riadne uzemnený a musí zodpovedať technickým údajom na štítku výrobku.
Pred prvým použitím zariadenie a všetky jeho súčasti rozoberte a vyčistite.

6. Používanie zariadenia

POZOR! Pri prvom použití sa môže objaviť zápach spáleniny. Je to normálny jav, ktorý by mal po krátkej dobe zmiznúť. Dbajte na dobré vetranie miestnosti.

1) Stlačte vypínač, aby ste zariadenie zapli, a počkajte 1–2 minúty. Sledujte, či zariadenie beží plynule, keď sa otáča jeho rotačná hlava. Ak sú vibrácie príliš silné, zariadenie je potrebné nastaviť. Je potrebné zabezpečiť, aby bolo zariadenie stabilne umiestnené.
2) Nastavte ovládač napätia na polohu „Max“; hodnota na voltmetri sa bude meniť podľa nastavenia. Nechajte zariadenie 2–3 minúty zahrievať. Po predhriatí je možné napätie nastaviť podľa teplotných požiadaviek používateľa.
3) Najskôr nasypte pol čajovej lyžičky cukru a otestujte stupeň zahriatia a tvorbu cukrovej vaty. Keď je všetko v poriadku, nasypte lyžicu čistého bieleho cukru do stredu točiacej sa hlavy.
4) Po približne 3 sekundách začne cukrová vata vystrekovovať. Vezmite bambusovú tyčinku a niekoľkokrát ňou otočte pozdĺž vnútornej steny misy. Potom tyčinku umiestnite vodorovne a otáčajte ňou nad rotujúcou hlavicou, aby sa vytvorila cukrová vata. Nakláňaním tyčinky môžete vytvárať rôzne tvary.
5) Po vyrobení potrebného množstva cukrovej vaty zariadenie vypnite.

7. Poznámky

1) Udržujte maloletých mimo dosahu zariadenia.
2) Elektrický kábel sa nesmie dostať do blízkosti horúceho povrchu zariadenia. Uistite sa, že elektrický kábel a zástrčka neprídu do kontaktu s vodou ani s inými tekutinami. Zariadenie NEPOUŽÍVAJTE, ak je kábel alebo zástrčka poškodená.
3) Pred zasunutím zástrčky do zásuvky musí byť stroj správne nainštalovaný. Keď stroj nepoužívate alebo pred čistením, vypnite vypínač, odpojte napájací kábel, počkajte, kým sa točiaca hlava prestane otáčať, a počkajte, kým stroj vychladne.
4) Počas prevádzky sa NEDOTÝKAJTE povrchu zariadenia ani rotujúcej hlavy. Nevkladajte ruky do misy, kým sa cukor úplne nerozpustí. Zariadenie počas prevádzky NEPOSÚVAJTE.
5) Nikdy sa nedotýkajte zástrčky ani kábla mokrými rukami.
6) Dočasný výkon motora zariadenia dosahuje 80 %. Najlepšie je vyhnúť sa extrémne dlhým obdobiam používania. S cieľom predĺžiť životnosť zariadenia by mal motor po každej hodine používania odpočívať 20 minút.

7) Pred čistením sa uistite, že je zástrčka vytiahnutá zo zásuvky. Zariadenie nesmie dlhodobo bežať bez záťaže.

8) Pri čistení sa nesmú používať čistiace prostriedky, aby sa zabránilo náhodnému požitiu zvyškov čistiacich prostriedkov, ktoré zostali na zariadení.

9) Ak stroj na výrobu cukrovej vaty nevytvára žiadnu cukrovú vatu, vypnite zariadenie a spálený cukor odstráňte mäkkou handričkou.

8. Preprava a skladovanie

Pri preprave zariadenia je potrebné zabrániť jeho otrasom, nárazom a prevráteniu. Ukladajte ho na riadne vetranom mieste so suchým vzduchom a bez prítomnosti korozívnych plynov.

9. Čistenie a údržba

a) Pred každým čistením, nastavovaním a výmenou príslušenstva alebo v prípade, že sa zariadenie nepoužíva, odpojte sieťovú zástrčku a nechajte zariadenie úplne vychladnúť.
   - Počkajte, kým sa rotujúce prvky nezastavia.
b) Na čistenie povrchu používajte len nekorozívne čistiace prostriedky.
c) Na umývanie zariadenia používajte len jemné čistiace prostriedky vhodné pre potraviny.
d) Po vyčistení zariadenia je potrebné všetky časti pred ďalším použitím úplne vysušiť.
e) Prístroj skladujte na suchom a chladnom mieste, bez prístupu vlhkosti a priameho slnečného žiarenia.
f) Zariadenie nestriekajte prúdom vody ani ho do nej neponárajte.
g) Nedovoľte, aby sa do zariadenia dostala voda cez otvory v jeho plášti.
h) Vyčistite vetracie otvory pomocou kefy a stlačeného vzduchu.
i) Zariadenie sa musí pravidelne kontrolovať, aby sa overila jeho technická efektívnosť a zistilo sa prípadné poškodenie.
j) Na čistenie používajte mäkkú a vlhkú handričku.
k) Na čistenie nepoužívajte ostré a/alebo kovové predmety (napr. drôtenú kefu alebo kovovú špachtľu), pretože môžu poškodiť povrchový materiál spotrebiča.
l) Zariadenie nečistite kyslou látkou, prostriedkami na lekárske účely, riedidlami, palivom, olejmi alebo inými chemickými látkami, pretože by mohlo dôjsť k jeho poškodeniu.

TIPY NA ČISTENIE NA ZNÍŽENIE PROBLÉMOV SO SPÁLENINAMI A VIBRÁCIAMI

A. Po ukončení prevádzky pomaly nalejte malé množstvo vody na odstredivú hlavicu pred jej vypnutím, aby sa zabránilo usadzovaniu spálených zvyškov cukru.
B. Ak je odstredivá hlavica upchaná, vypnite stroj, otvorte odstredivú hlavicu a odstráňte spálený cukor.
C. Stroj neumývajte čistiacimi prostriedkami, ako je prací prášok.
D. Stroj neoplachujte priamo vodou.

Spôsob čistenia odstredivky č. 1:

1. Vypnite stroj, odskrutkujte 4 skrutky (A) na zostave odstredivky, odstráňte kryt odstredivky (B) a utrite ho čistou handričkou.
2. Odmontujte kryt odstredivky (C) z prístroja a utrite ho čistou handričkou.
3. Vyčistite odstredivku (D) a utrite jej povrch a ostatné časti čistou handričkou.

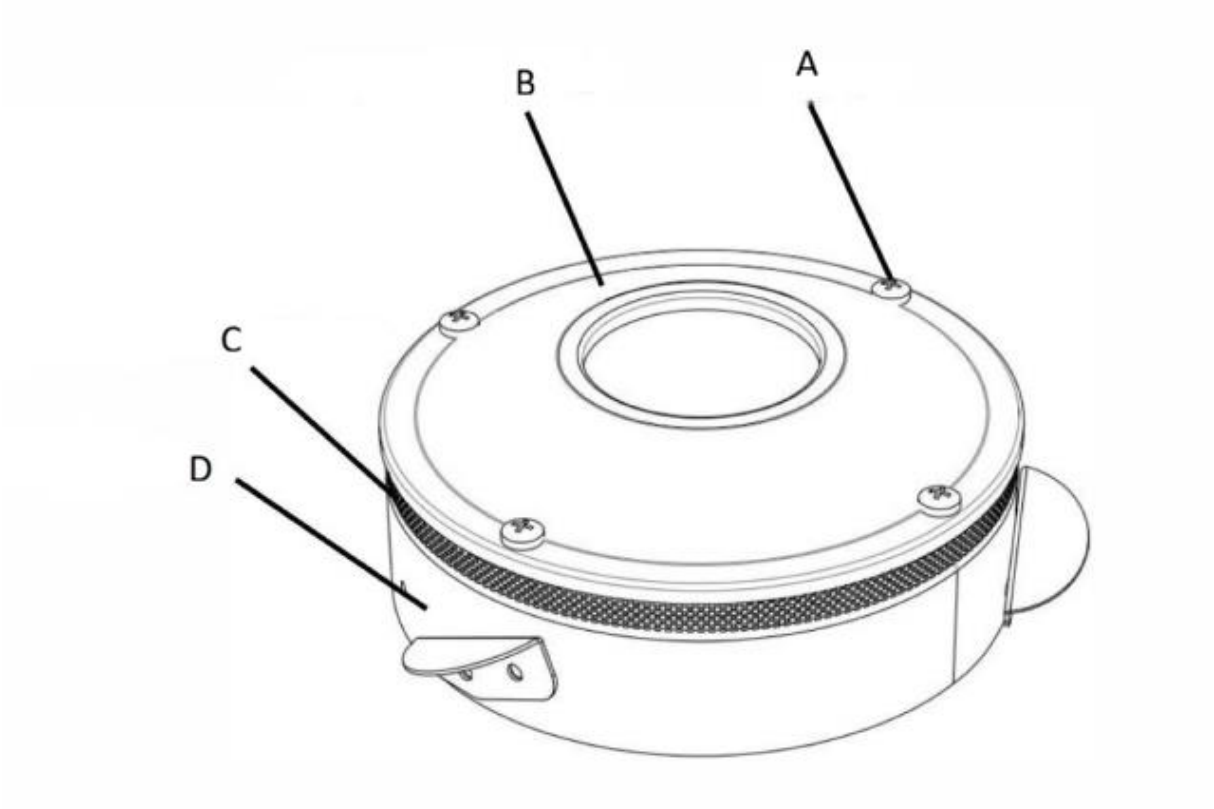

Spôsob čistenia odstredivky č. 2:

1. Pre účinné čistenie odstredivky nalejte po použití približne 100 ml vody do horúcej a otáčajúcej sa odstredivky. Odparujúca sa voda vyčistí vnútro odstredivky.
2. Vypnite prístroj.
3. Akonáhle odstredivka vychladne, utrite ju dočista mäkkou, vlhkou handričkou.

POZOR: Zariadenie po použití vyčistite, bez ohľadu na to, či bolo v prevádzke len raz alebo viackrát. Nedodržanie týchto pokynov môže mať za následok usadzovanie karamelizovaného cukru, čo môže viesť k poruche zariadenia (cukrová vata sa nebude točiť, v extrémnych prípadoch môže dôjsť k trvalému poškodeniu hlavy).
Za všetky škody vyplývajúce z nedodržania týchto pokynov zodpovedá používateľ.

UPOZORNENIE TÝKAJÚCE SA UHLÍKOVEJ KEFY

Ak sa počas rutínnej kontroly údržby a používania vyskytnú nasledujúce situácie, včas vymeňte uhlíkovú kefu:

1. Uhlíková kefa vytvára pomerne veľké iskrenie a dym.
2. Kontaktná plocha uhlíkového kefíka na zberacom krúžku je menšia ako 70 %.
3. Nesprávny tlak pružiny uhlíkového kefíka atď.

VÝMENA UHLÍKOVÉHO KEFÍKA

1. Odskrutkujte skrutky upevňujúce odrazovú dosku a horný kryt a vyberte odrazovú dosku a horný kryt.

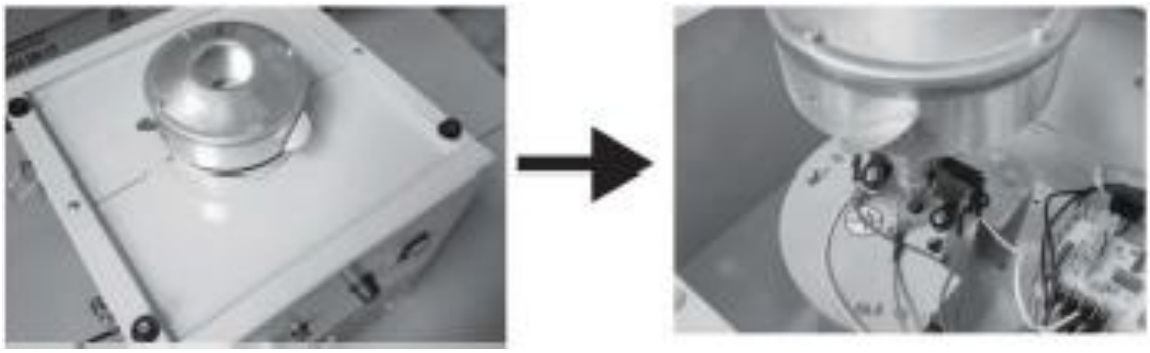

2. Odpojte pripojovací koniec uhlíkového kefíka, odstráňte upevňovacie skrutky a vyberte starý uhlíkový kefík. (Aby sa uľahčila montáž a demontáž, je možné najskôr odstrániť upevňovaciu skrutku hlavy rotora, čím sa zväčší pracovný priestor.)

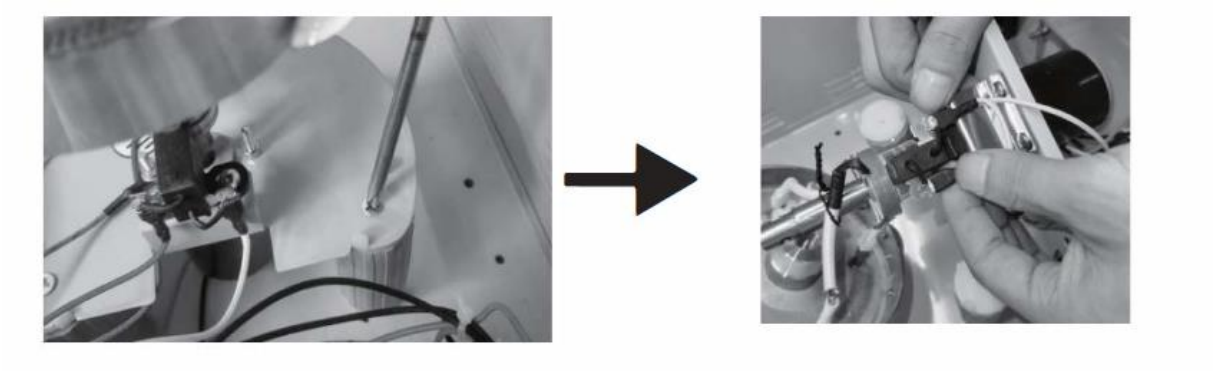

3. Nasaďte novú uhlíkovú kefu, umiestnite ju na miesto, upevnite ju skrutkami a zapojte jej konektor.

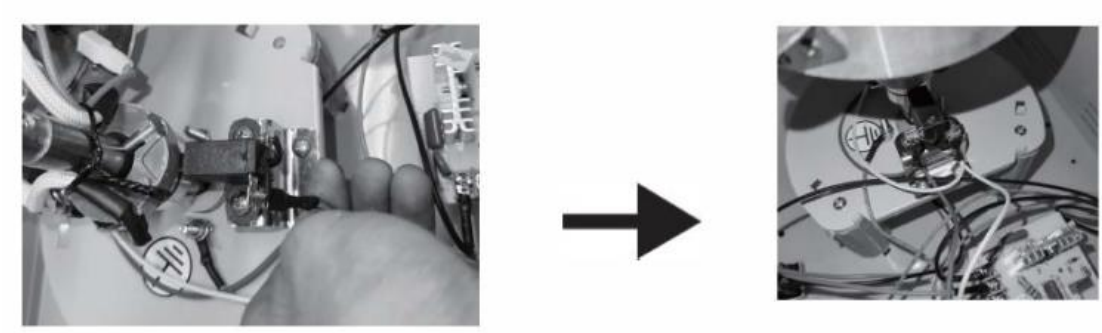

4. Skontrolujte montáž novej uhlíkovej kefy. (či je pružina a kontakt v poriadku)

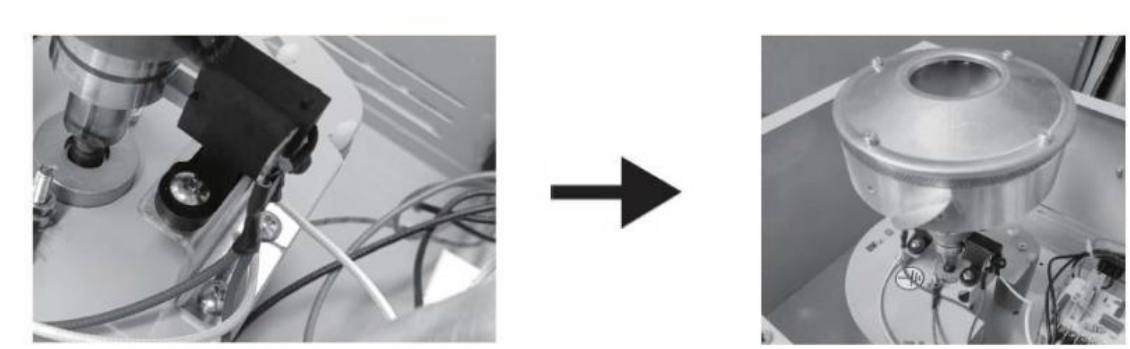

5. Znovu namontujte horný kryt a odrazovú dosku, čím dokončíte výmenu uhlíkovej kefy.



Poznámka: Uhlíková kefa je spotrebný materiál a po určitej dobe používania by sa mala vymeniť. Pred demontážou uhlíkovej kefy si zapíšte spôsob zapojenia

10. Odstraňovanie porúch

Popis problému: Chýba vlákno cukru

1. Skontrolujte, či sa hlavica Spinner otáča, a zastavte stroj, aby ste zistili, či je hlavica Spinner horúca.
2. Ak sa hlava odstredivky neotáča: skontrolujte, či je stroj zapnutý a či nie je poškodený motor.
3. Ak hlava odstredivky nie je horúca: skontrolujte, či je stroj zapnutý, či hlava odstredivky vydáva zvuk a či nie je napätie príliš vysoké.
4. Odskrutkujte gombík poistky na paneli alebo v zásuvke nadvihnite kryt poistky (u stolového typu), potom vyberte poistku a skontrolujte, či nie je prepálená.
5. Odstráňte deflektor a horný kryt a vyberte kryt cez rotačnú hlavu, potom uvidíte vnútorný stav zariadenia. Skontrolujte, či nie je uhlíková kefa voľná alebo nefunguje; ak áno, vymeňte ju za novú.

Ďalšie problémy:

Č.	Popis problému	Riešenie
1	Kontrolka na spínači svieti, nedochádza k ohrevu ani k zapáleniu.	Vymeňte uhlíkovú kefu.
2	Kontrolka na spínači nesvieti, odstredivá hlava sa neotáča a nedochádza k ohrevu.	Vymeňte poistku.
3	Po zapnutí napájania sa rozsvieti kontrolka a ručička voltmetra sa trasie.	Vymeňte regulačný ventil tlaku.
4	Neohreje sa, kontrolka svieti, rotačná hlava stroja sa otáča.	Odpadla svorka.
5	Neohreje sa, kontrolka svieti, rotačná hlava stroja sa otáča, dochádza k zapaľovaniu.	Vymeňte uhlíkovú kefu.
6	Kontrolka je rozsvietená, ale rotačná hlava stroja sa neotáča ani nezahrieva.	Vymeňte regulačný ventil tlaku.
7	Kontrolka je rozsvietená, rotačná hlava stroja sa neotáča, ale zahrieva sa.	Svorka motora je uvoľnená alebo je motor poškodený.
8	Vyskytuje sa nezvyčajný hluk a hlasný hluk.	Tlmiče nárazov sú nerovnomerne nastavené.
9	Teplota je prítomná, ale požadovaná teplota sa nedosahuje.	Vymeňte regulátor tlaku.
10	Kontrolka je zapnutá, nedochádza k ohrevu a hlavica stroja sa otáča.	Vymeňte uhlíkové kefy.

11. Likvidácia použitých zariadení

Toto zariadenie nevyhadzujte do komunálneho odpadu. Odovzdajte ho na recyklačnom a zbernom mieste elektrických zariadení. Skontrolujte symbol na výrobku, v návode na obsluhu a na obale. Plasty použité na výrobu zariadenia sa môžu recyklovať v súlade s ich označením. Ak sa rozhodnete zariadenie recyklovať, významne prispievate k ochrane nášho životného prostredia.
Informácie o miestnom recyklačnom zariadení získate od miestnych úradov.

Настоящото ръководство за употреба е преведено с помощта на машинен превод. Положихме всички усилия, за да гарантираме точността на превода, но моля, имайте предвид, че автоматизираните преводи не са съвършени и не са предназначени да заменят човешките преводачи. Официалната версия на ръководството за употреба е на английски език. Евентуалните различия между преведената версия и оригиналния английски текст не са правно обвързващи. Ако имате въпроси относно точността на превода, моля, се обърнете към английската версия, която е официалният източник. Повече езикови версии са достъпни при заявка чрез info@expondo.com.

Технически данни

Описание на параметрите	Стойност на параметрите
Име на продукта	Машина за захарен памук
Модел	RCZC-1200-W
Размери (ДхШхВ) [mm]	815 x 515 x 960
Тегло [kg]	12
Номинално напрежение [V~] / честота [Hz]	230/50
Номинална мощност [W]	1000

1. Общо описание

Настоящото ръководство за употреба е предназначено да ви помогне за безопасната и безпроблемна експлоатация на уреда. Продуктът е проектиран и произведен в съответствие със строги технически изисквания, като са използвани най-съвременни технологии и компоненти. Освен това той е произведен в съответствие с най-строгите стандарти за качество.

НЕ ИЗПОЛЗВАЙТЕ УРЕДАТА, ОСВЕН АКО НЕ СТЕ ПРОЧЕЛИ И РАЗБРАЛИ НАПЪЛНО НАСТОЯЩОТО РЪКОВОДСТВО ЗА УПОТРЕБА.

За да удължите експлоатационния срок на устройството и да осигурите безпроблемна работа, го използвайте в съответствие с настоящото ръководство за експлоатация и редовно извършвайте дейности по поддръжката. Техническите данни и спецификациите в настоящото ръководство за експлоатация са актуални. Производителят си запазва правото да внася промени, свързани с подобряване на качеството. Устройството е проектирано така, че да сведе до минимум рисковете от шумови емисии, като се отчитат технологичният напредък и възможностите за намаляване на шума.

Легенда



Продуктът отговаря на приложимите стандарти за безопасност.



Прочетете инструкциите преди употреба.



Продуктът трябва да бъде рециклиран.



ПРЕДУПРЕЖДЕНИЕ! или **ВНИМАНИЕ!** или **ЗАПОМНЕТЕ!** Приложимо за конкретната ситуация.
(общ предупредителен знак)



ВНИМАНИЕ! Предупреждение за токов удар!



ВНИМАНИЕ! Гореща повърхност, риск от изгаряния!



Използвайте само на закрито.



МОЛЯ, ОБЪРНЕТЕ ВНИМАНИЕ! Илюстрациите в това ръководство са само за илюстративни цели и в някои детайли могат да се различават от действителния продукт.

2. Безопасност при употреба



ВНИМАНИЕ! Прочетете всички предупреждения за безопасност и всички инструкции. Неспазването на предупрежденията и инструкциите може да доведе до токов удар, пожар и/или сериозни наранявания или дори смърт.



ВНИМАНИЕ! Прочетете всички предупреждения за безопасност и всички инструкции. Неспазването на предупрежденията и инструкциите може да доведе до сериозни наранявания или дори смърт.

Термините „устройство“ или „продукт“ се използват в предупрежденията и инструкциите, за да обозначат:
Машина за захарен памук

2.1. Електрическа безопасност

a) Щипката трябва да пасва на контакта. Не променяйте по никакъв начин щепсела. Използването на оригинални щепсели и подходящи контакти намалява риска от токов удар.
b) Избягвайте да докосвате заземени елементи като тръби, нагреватели, бойлери и хладилници. Рискът от токов удар се увеличава, ако заземеното устройство е изложено на дъжд, в пряк контакт с мокра повърхност или работи във влажна среда. Попадането на вода в устройството увеличава риска от повреда на устройството и от токов удар.
c) Не докосвайте устройството с мокри или влажни ръце.
d) Използвайте кабела само в съответствие с предназначението му. Никога не го използвайте за пренасяне на устройството или за изваждане на щепсела от контакта. Дръжте кабела далеч от източници на топлина, масло, остри ръбове или движещи се части. Повредените или заплетени кабели увеличават риска от токов удар.
e) Ако работите с устройството на открито, уверете се, че използвате удължител, подходящ за външна употреба. Използването на удължител, подходящ за външна употреба, намалява риска от токов удар.
f) Ако не може да се избегне използването на устройството във влажна среда, трябва да се използва устройство за защита от остатъчен ток (RCD). Използването на RCD намалява риска от токов удар.
g) За безопасност корпусът на това оборудване трябва да бъде заземен.

2.2. Безопасност на работното място

a) Уверете се, че работното място е подредено и добре осветено. Разхвърляното или слабо осветено работно място може да доведе до инциденти. Опитайте се да предвидите какво може да се случи, наблюдавайте какво се случва и използвайте здравия разум, когато работите с устройството.
b) Не използвайте устройството в зона с опасност от взрив, например в присъствието на запалими течности, газове или прах.

c) При установяване на повреда или ненормална работа незабавно изключете устройството и докладвайте за това на отговорното лице без забавяне.
d) Ако имате съмнения относно правилното функциониране на устройството, свържете се със службата за поддръжка на производителя.
e) Устройството може да бъде ремонтирано единствено от сервизния център на производителя. Не се опитвайте да извършвате ремонти самостоятелно!
f) В случай на възникване на пожар използвайте за гасенето му единствено прахови или въглеродо-диоксидни (CO2) пожарогасители, подходящи за употреба върху устройства под напрежение.
g) На децата и на лицата без разрешение е забранено да влизат в работното място. (Отвличането на вниманието може да доведе до загуба на контрол върху устройството).
h) Използвайте устройството в добре проветрено помещение.
i) Редовно проверявайте състоянието на етикетите за безопасност. Ако етикетите са нечетливи, те трябва да бъдат подменени.
j) Моля, съхранявайте това ръководство на достъпно място за бъдеща справка. Ако устройството бъде предадено на трети лица, ръководството трябва да бъде предадено заедно с него.
k) Използвайте устройството само на закрито и по предназначение.

Не забравяйте! Когато използвате устройството, предпазвайте децата и другите лица, намиращи се в близост.

2.3. Лична безопасност

a) Не използвайте устройството, когато сте уморени, болни или под въздействието на алкохол, наркотични вещества или лекарства, които могат значително да нарушат способността ви да работите с устройството.
b) Устройството не е предназначено за употреба от лица (включително деца) с ограничени умствени и сетивни функции или от лица, които не разполагат със съответния опит и/или знания, освен ако не се намират под надзора на лице, отговорно за тяхната безопасност, или са получили инструкции за работа с устройството.
c) Когато работите с устройството, проявявайте здрав разум и бъдете бдителни. Временната загуба на концентрация по време на използването на устройството може да доведе до сериозни наранявания.
d) За да предотвратите случайно включване на устройството, уверете се, че превключвателят е в положение „OFF“, преди да го свържете към източник на захранване.
e) Не надценявайте способностите си. Когато използвате устройството, поддържайте равновесие и оставайте стабилни по всяко време. Това ще ви осигури по-добър контрол над устройството в неочаквани ситуации.
f) Не носете широки дрехи или бижута. Дръжте косата, дрехите и ръкавиците далеч от движещите се части. Широките дрехи, бижутата или дългата коса могат да се заклещят в движещите се части.
g) Премахнете всички инструменти за регулиране или гаечни ключове, преди да включите устройството. Инструмент или гаечен ключ, оставен във въртящата се част на устройството, може да причини нараняване.
h) Уредът не е играчка. Децата трябва да бъдат под надзор, за да не си играят с уреда.

2.4. Безопасно използване на уреда

a) Не претоварвайте уреда. Използвайте подходящи инструменти за съответната задача. Правилно подбраният уред ще изпълни задачата, за която е проектиран, по-добре и по-безопасно.
b) Не използвайте уреда, ако превключвателят за включване/изключване не функционира правилно (не включва и не изключва уреда). Уредите, които не могат да се включват и изключват с помощта на превключвателя за включване/изключване, представляват опасност, не трябва да се използват и трябва да бъдат ремонтирани.
c) Преди да извършвате настройки, да сменяте аксесоари или да съхранявате уреда, изключете го от електрическата мрежа. Това ще намали вероятността от случайно включване.

d) Когато не се използва, съхранявайте устройството на безопасно място, далеч от деца и хора, които не са запознати с него и не са прочели ръководството за употреба. Устройството може да представлява опасност в ръцете на неопитни потребители.
e) Поддържайте устройството в добро техническо състояние. Преди всяка употреба проверявайте за общи повреди и обръщайте специално внимание на напукани части или елементи, както и на всякакви други състояния, които могат да повлияят на безопасната работа на уреда. Ако откриете повреда, предайте уреда за ремонт преди употреба.
f) Дръжте уреда извън достъпа на деца.
g) Ремонтът или поддръжката на уреда трябва да се извършват от квалифицирани лица, като се използват само оригинални резервни части. Това ще гарантира безопасна употреба.
h) За да се гарантира експлоатационната цялост на устройството, не премахвайте фабрично монтираните предпазни устройства и не разхлабвайте никакви винтове.
i) При транспортиране и манипулиране на устройството между склада и местоназначението спазвайте принципите за безопасност и здраве при работа, приложими за ръчни транспортни операции в страната, в която ще се използва устройството.
j) Избягвайте ситуации, при които устройството спира по време на работа поради прекомерно натоварване. Това може да доведе до прегряване на задвижващите елементи и повреда на устройството
k) Не докосвайте подвижните части или аксесоарите, освен ако устройството не е изключено от източника на захранване.
l) Забранено е преместването, регулирането и завъртането на устройството по време на работа.
m) Не оставяйте уреда без надзор, докато е в употреба.
n) Почиствайте устройството редовно, за да избегнете трайно натрупване на мръсотия.
o) Устройството не е играчка. Почистването и поддръжката не трябва да се извършват от деца без надзор от възрастен
p) ЗАБЕЛЕЖКА: По време на работа някои елементи на устройството стават много горещи – Предупреждение: опасност от изгаряне! Не докосвайте тези елементи с голи ръце!
q) Дръжте всички опаковъчни материали извън достъпа на деца, за да избегнете риск от инцидент (например задушаване).
r) ВНИМАНИЕ! ОПАСНОСТ ЗА ЖИВОТА! По време на почистване никога не потапяйте устройството във вода или други течности.
s) Не използвайте това устройство за сушене, нагряване или изсушаване на предмети.



Не го използвайте, ако главата не се върти!



ВНИМАНИЕ! Въпреки безопасната конструкция на устройството и неговите защитни функции, както и въпреки използването на допълнителни елементи за защита на оператора, все пак съществува малък риск от инцидент или нараняване при използването на устройството. Бъдете бдителни и използвайте здравия разум при работа с устройството.

3. Указания за употреба

Машината за захарен памук се използва за приготвяне на захарен памук – популярна сладка закуска, която често се среща на фестивали, лунапаркове и други събития. Процесът включва нагряване на захарта до висока температура, докато тя започне да се карамелизира, след което се разтяга на тънки нишки, които бързо се втвърдяват, образувайки пухкав захарен памук.
Машината за захарен памук позволява получаването на различни вкусови варианти чрез добавяне на оцветители и ароматизатори към захарта. Най-популярните вкусове са: ягода, ванилия, малина, лимон, портокал, мента, дъвка.
Потребителят носи отговорност за всякакви щети, произтичащи от непредвидена употреба на устройството.

4. Описание на устройството

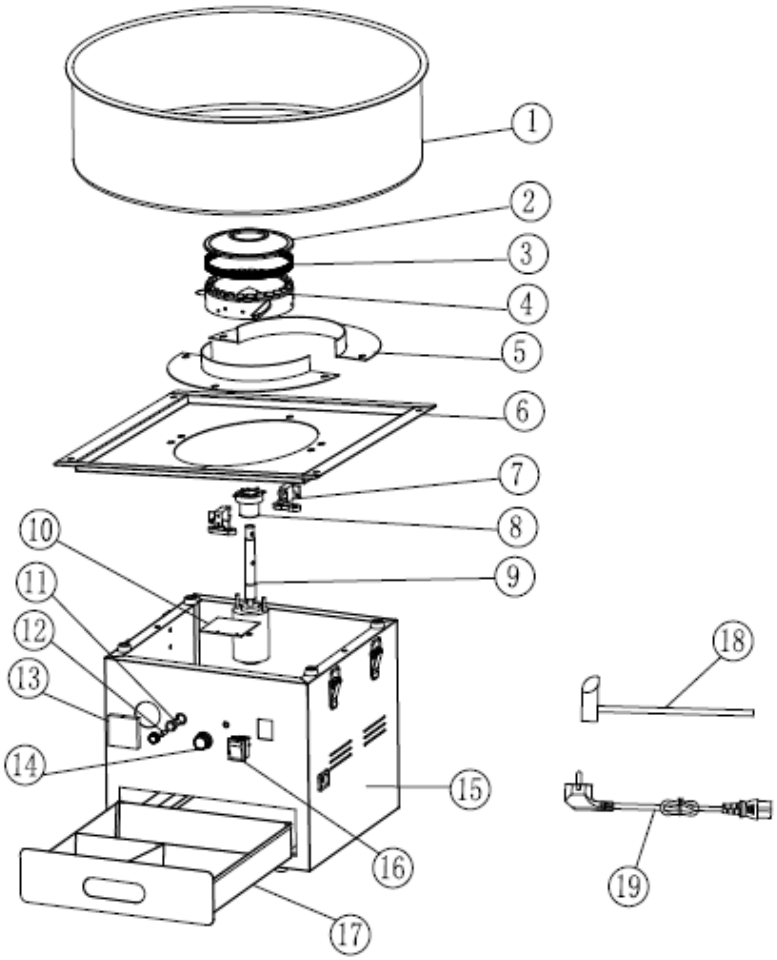

1. Купа от неръждаема стомана
2. Капак на въртящата се глава
3. Решетъчна плоча на въртящата се глава
4. Въртяща се глава
5. Защитна плоча
6. Капак на основния корпус
7. Въглеродна четка
8. Пръстен за четката
9. Мотор
10. Печатна платка
11. Държач за предпазител
12. Предпазител
13. Волтметър
14. Копче за включване
15. Основен корпус на машината за захарен памук
16. Превключвател за захранване
17. Кутия за съхранение
18. Лъжица за захар от неръждаема стомана
19. Захранващ кабел

Моля, сглобете количката, както е показано на диаграмата по-долу:

1. Използвайте винтове (M5*12*) и винтове (*M5*35), за да монтирате скобата, както е показано на фигурата. Стъпките за монтаж от двете страни са еднакви.

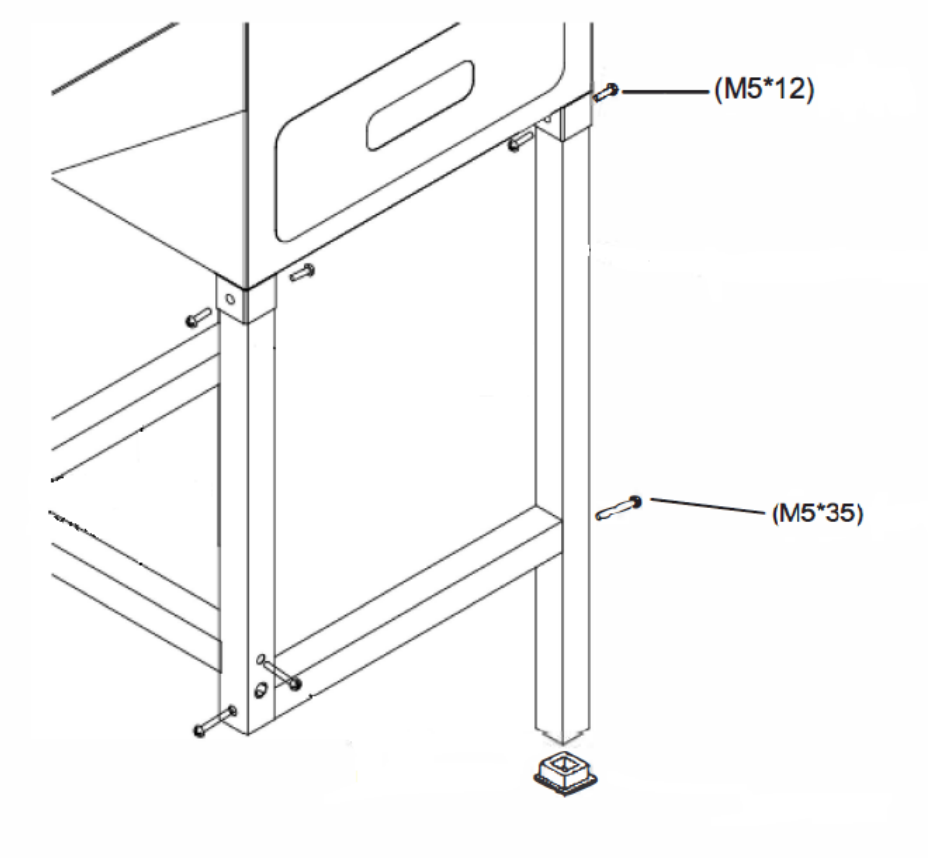

2. Монтирайте две колела под рамката с два болта (M8*90). Уверете се, че винтовете са добре затегнати.

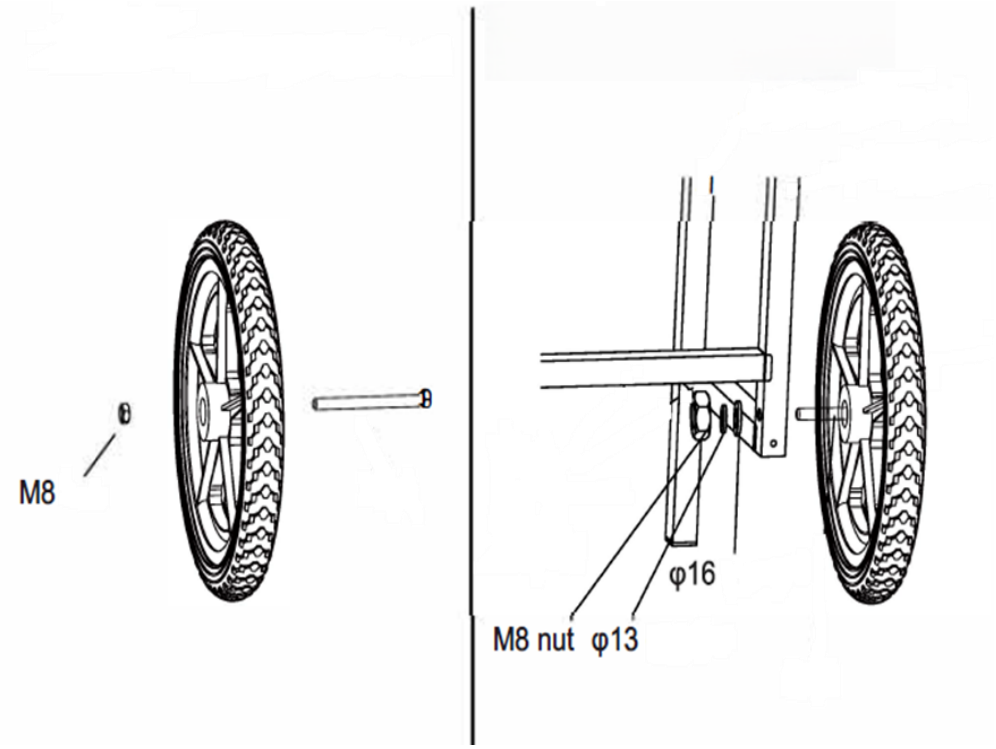

3. Монтирайте масата от лявата страна на основния корпус и монтирайте дръжката за бутане от дясната страна с 8 броя винта (M5*12)

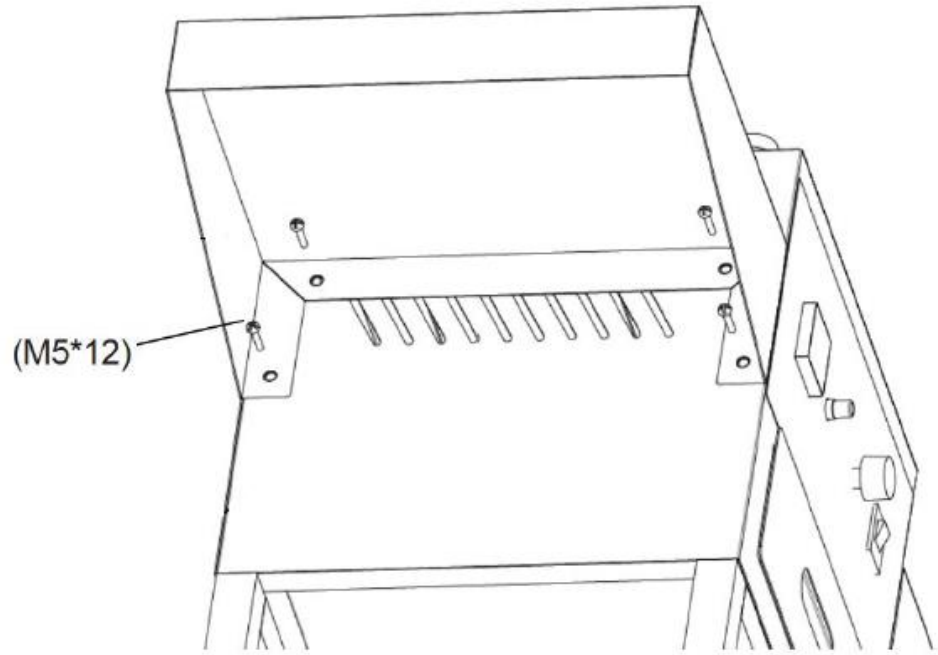

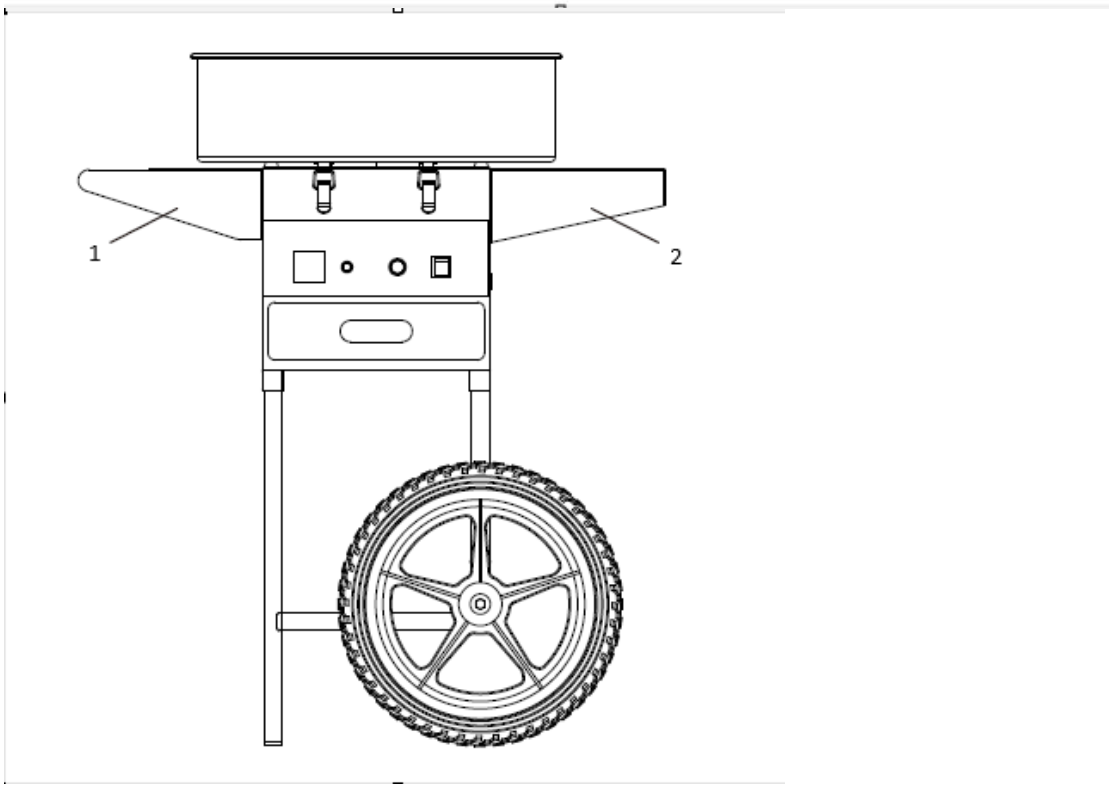

1 – Маса
2 – Дръжка за бутане

4. Поставете съда от неръждаема стомана върху кутията и го закрепете с 4-те фиксиращи скоби от двете страни.

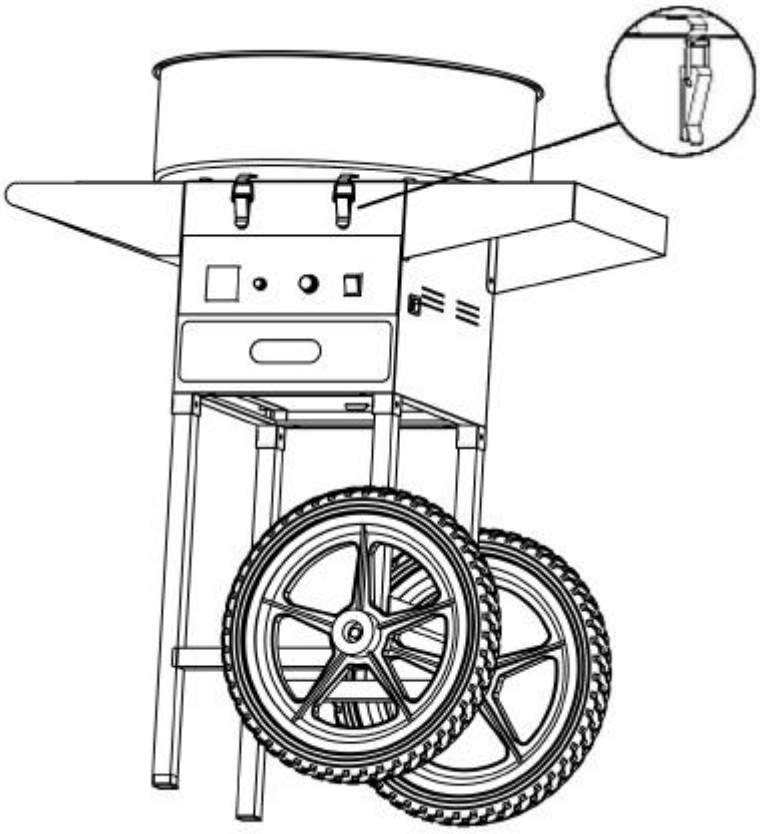

5. След като сглобяването е завършено, уредът е готов за употреба. Моля, съхранявайте правилно останалите компоненти, които ще се използват по време на експлоатация или поддръжка.

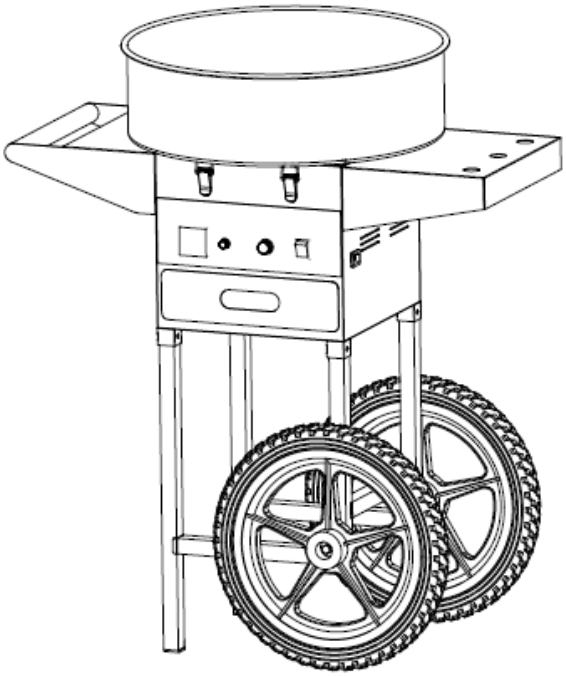

5. Подготовка за употреба

МЯСТО НА РАЗПОЛОЖЕНИЕ НА УРЕДА

Температурата на околната среда не трябва да надвишава 40 °C, а относителната влажност трябва да е по-малка от 85 %. Осигурете добра вентилация в помещението, в което се използва уредът. Между всяка страна на уреда и стената или други предмети трябва да има разстояние от поне 10 см. Уредът трябва винаги да се използва, когато е поставен върху равна, стабилна, чиста, огнеупорна и суха повърхност, както и да бъде извън достъпа на деца и лица с ограничени умствени и сетивни функции. Поставете уреда така, че винаги да имате достъп до щепсела. Захранващият кабел, свързан с уреда, трябва да бъде правилно заземен и да съответства на техническите данни, посочени на етикета на продукта.

Разглобете уреда и всичките му компоненти и ги почистете преди първата употреба.

6. Употреба на уреда

ВНИМАНИЕ! При първата употреба може да се усети мирис на изгоряло. Това е нормално и трябва да изчезне след кратко време. Уверете се, че помещението е добре проветрено.

1) Натиснете превключвателя, за да включите уреда, и изчакайте 1–2 минути. Проверете дали уредът работи гладко, когато въртящата се глава на уреда се върти. Ако вибрациите са прекалено силни, уредът трябва да бъде настроен. Трябва да се уверите, че уредът е поставен стабилно.
2) Настройте копчето за напрежение на „Макс“ и показанията на волтметъра ще се променят в съответствие с настройката. Загрейте уреда в продължение на 2–3 минути. След предварителното загряване напрежението може да се регулира според изискванията на потребителя за температура.
3) Първо, сипете половин чаена лъжичка захар, за да проверите степента на нагряване и образуването на захар. Когато всичко е наред, сипете една лъжица чиста бяла захар в центъра на въртящата се глава.
4) След около 3 секунди захарен памук започва да излиза. Вземете бамбукова пръчка и я завъртете няколко пъти по вътрешната стена на купата. След това поставете пръчката хоризонтално и я завъртете над въртящата се глава, за да оформите захарен памук. Можете да създадете различни форми, като накланяте пръчките.
5) След като сте произвели необходимото количество захарен памук, моля, изключете уреда.

7. Забележки

1) Дръжте децата далеч от уреда.
2) Електрическият кабел не трябва да се доближава до горещата повърхност на уреда. Моля, уверете се, че електрическият кабел и щепселът не влизат в контакт с вода или други течности. НЕ използвайте уреда, ако кабелът или щепселът са повредени.
3) Уредът трябва да бъде правилно инсталиран, преди да включите щепсела в контакта. Когато не го използвате или преди почистване, изключете превключвателя, извадете щепсела от контакта, изчакайте въртящата се глава да спре да се върти и изчакайте уредът да изстине.

4) Моля, НЕ докосвайте повърхността на уреда или въртящата се глава, докато той работи. Не пъхайте ръцете си в купата, докато захарта не се изчерпи. НЕ премествайте уреда, докато работи.
5) Никога не докосвайте щепсела или кабела с мокри ръце.
6) Временната мощност на мотора на уреда възлиза на 80%. Най-добре е да се избягват изключително дълги периоди на употреба. За да се удължи експлоатационният живот на машината, моторът трябва да почива 20 минути след всеки час употреба.
7) Преди почистване се уверете, че щепселът е изключен. Не се допуска машината да работи без натоварване за дълго време.
8) Не се разрешава използването на почистващи препарати по време на почистването, за да се предотврати случайно поглъщане на остатъци от тях върху уреда.
9) Ако машината за захарен памук не произвежда захарен памук, моля, изключете уреда и отстранете изгорялата захар с мека кърпа.

8. Транспортиране и съхранение

По време на транспортирането трябва да се избягва разклащането, ударите и обръщането на устройството с главата надолу. Съхранявайте го на добре проветриво място със сух въздух и без наличие на корозивни газове.

9. Почистване и поддръжка

a) Изключете щепсела от електрическата мрежа и оставете устройството да изстине напълно преди всяко почистване, настройка или подмяна на аксесоари, както и когато устройството не се използва.
   - Изчакайте въртящите се елементи да спрат.
b) За почистване на повърхността използвайте само некорозивни почистващи средства.
c) За измиване на уреда използвайте само меки, подходящи за употреба с храни препарат.
d) След почистване на уреда всички части трябва да бъдат напълно изсушени, преди да го използвате отново.
e) Съхранявайте уреда на сухо и прохладно място, защитено от влага и пряка слънчева светлина.
f) Не пръскайте уреда с водна струя и не го потапяйте във вода.
g) Не допускайте вода да проникне в уреда през вентилационните отвори в корпуса му.
h) Почиствайте вентилационните отвори с четка и сгъстен въздух.
i) Устройството трябва редовно да се проверява за техническа изправност и за евентуални повреди.
j) За почистване използвайте мека, навлажнена кърпа.
k) Не използвайте остри и/или метални предмети за почистване (например телена четка или метална шпатула), тъй като те могат да повредят повърхностния материал на уреда.
l) Не почиствайте уреда с киселинни вещества, лекарствени препарати, разтворители, гориво, масла или други химически вещества, тъй като това може да повреди уреда.

СЪВЕТИ ЗА ПОЧИСТВАНЕ ЗА НАМАЛЯВАНЕ НА ПРОБЛЕМИТЕ С ПРИГОРЯНЕ И ВИБРАЦИИ

A. Когато приключите с работата, бавно излейте малко количество вода върху въртящата се глава, преди да я изключите, за да предотвратите остатъци от изгоряла захар.
B. Ако въртящата се глава е запушена, изключете уреда и отворете въртящата се глава, след което почистете изгорялата захар.
C. Не мийте уреда с почистващи препарати като прах за пране.
D. Не изплаквайте уреда директно с вода.

Метод 1 за почистване на въртящата се глава:

1. Изключете уреда, отвийте 4-те винта (A) на сглобката на въртящата се глава, свалете капака на главата (B) и го избършете с чиста кърпа.
2. Отделете корпуса на въртящата се глава (C) от уреда и го избършете с чиста кърпа.
3. Почистете центрофужната глава (D) и избършете повърхността и останалите части с чиста кърпа.

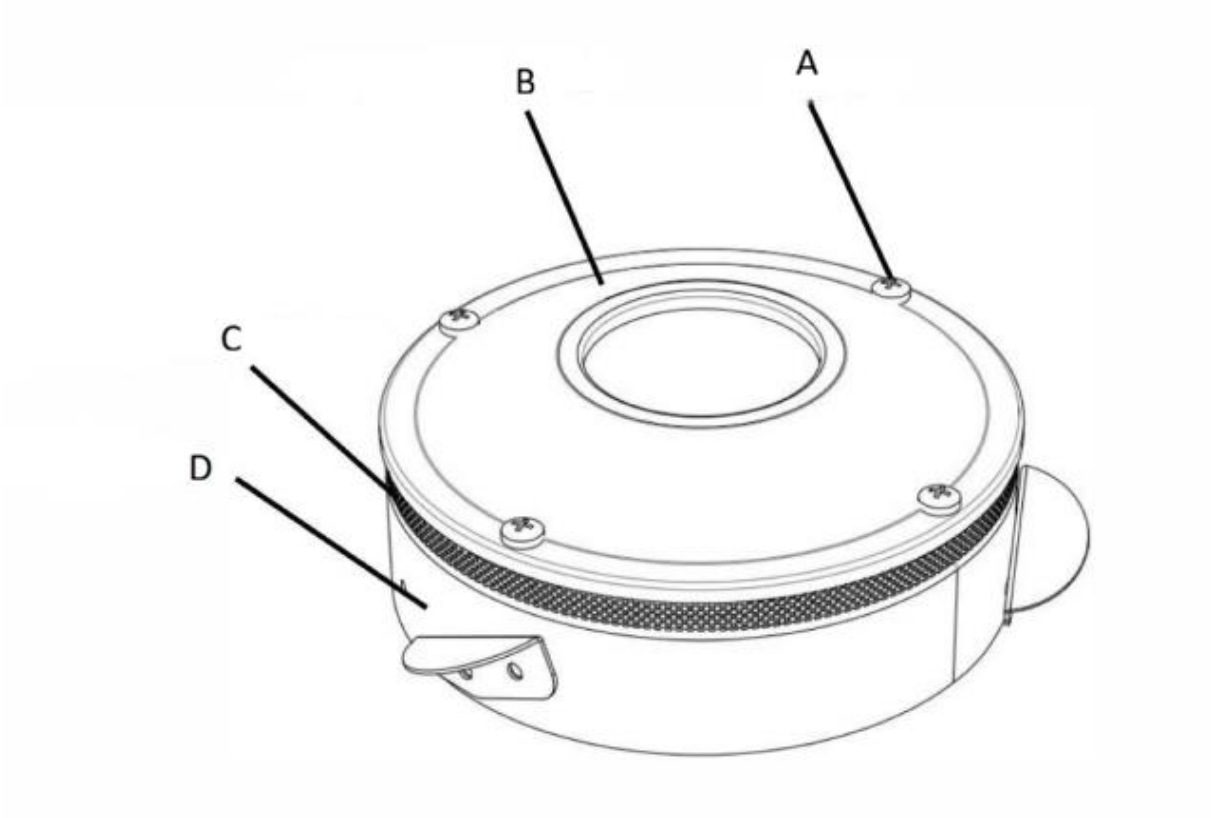

Метод 2 за почистване на въртящата се глава:

1. За ефективно почистване на главата след употреба налейте приблизително 100 мл вода в горещата и въртяща се глава. Изпаряващата се вода ще почисти вътрешността на главата.
2. Изключете уреда.
3. След като главата изстине, я избършете с мека, влажна кърпа.

ВНИМАНИЕ: Почиствайте уреда след употреба, независимо дали е бил използван само веднъж или няколко пъти. Неспазването на тези инструкции може да доведе до натрупване на карамелизирана захар, което да причини неизправност на машината (захарната вата няма да се върти, а в крайни случаи главата може да бъде трайно повредена).
Потребителят носи отговорност за всички щети, произтичащи от неспазване на тези инструкции.

УВЕДОМЛЕНИЕ ЗА ВЪГЛЕНИЯ ЧЕТКА

Моля, сменете въглената четка навреме, ако по време на рутинната проверка за поддръжка и употреба възникнат следните ситуации:

1. Въглената четка излъчва сравнително големи искри и дим.
2. Контактната повърхност на въглеродната четка върху плъзгащия пръстен е по-малко от 70%.

3. Несъответствие в налягането на пружината на въглеродната четка и др.

ЗМЯНА НА ВЪГЛЕРОДНАТА ЧЕТКА

1. Отвийте винтовете, с които са закрепени преградната пластина и горният капак, и извадете преградната пластина и горния капак.

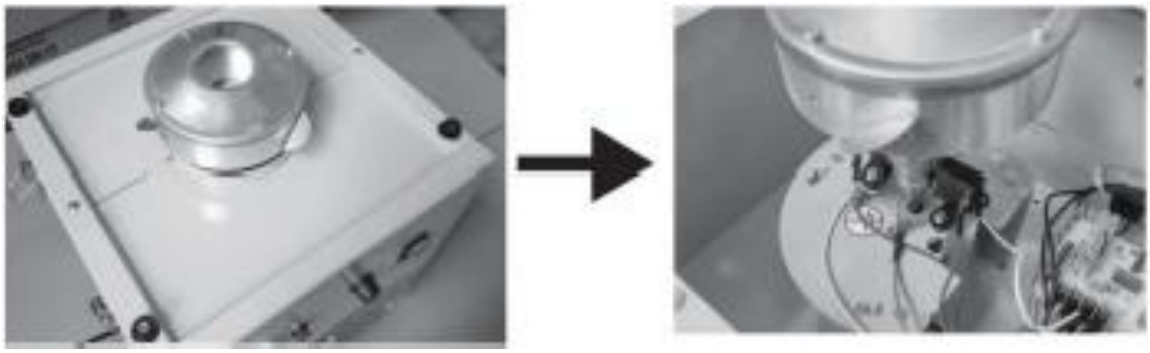

2. Отстранете свързващия край на въглеродната четка, отвийте фиксиращите винтове и извадете старата въглеродна четка. (За да се улесни монтажът и демонтажът, фиксиращият винт на въртящата се глава може да бъде отвит първо, за да се увеличи работното пространство)

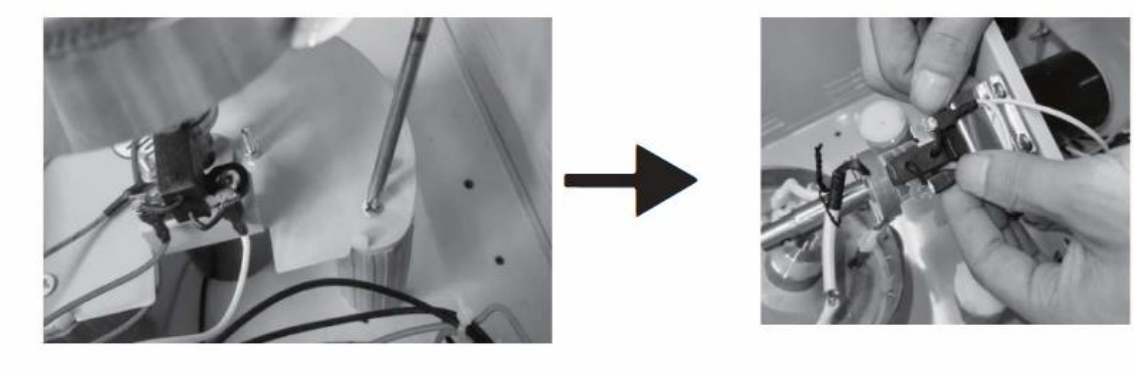

3. Поставете новата въглеродна четка, позиционирайте я и я закрепете с винтове, след което включете свързващия край.

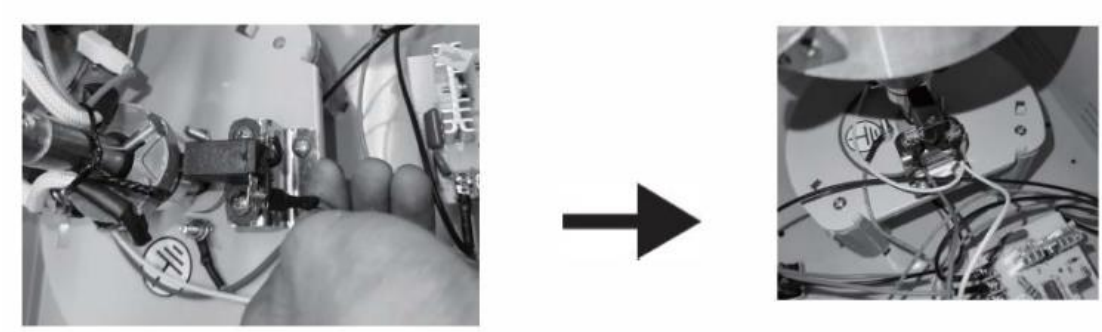

4. Проверете монтажа на новата въглеродна четка. (Проверете дали пружината и контактът са добре закрепени.)

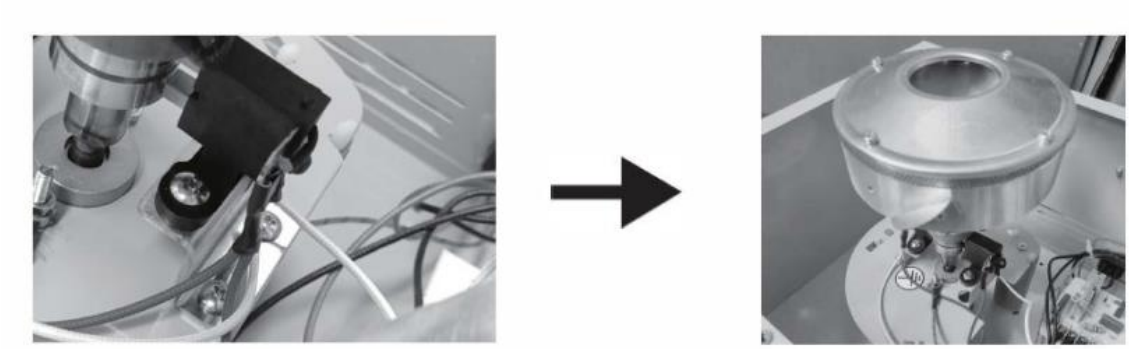

5. Поставете обратно горния капак и преградата, с което завършва подмяната на въглеродната четка.



Забележка: Въглеродната четка е консуматив и трябва да се сменя след определен период на употреба. Запишете начина на сглобяване на кабелите, преди да демонтирате въглеродната четка

10. Отстраняване на неизправности

Описание на проблема: Липса на захарна нишка

1. Проверете дали въртящата се глава се върти и спрете машината, за да проверите дали въртящата се глава е гореща.
2. Ако въртящата се глава не се върти: проверете дали машината е включена и дали моторът не е повреден.
3. Ако въртящата се глава не е гореща: проверете дали машината е включена, дали въртящата се глава издава шум и дали напрежението не е прекалено високо.

4. Развийте копчето на предпазителя на панела или отворете капака на предпазителя (за моделите за поставяне върху плот) в гнездото, след което извадете предпазителя, за да проверите дали е изгорял.
5. Свалете преградата и горния капак и извадете капака през въртящата се глава, след което ще можете да видите състоянието на вътрешните части на машината. Проверете дали въглеродната четка е разхлабена или не работи; ако е така, я сменете с нова.

Други проблеми:

№	Описание на проблема	Решение
1	Индикаторната лампа на превключвателя свети, но няма нагряване, нито запалване.	Сменете въглеродната четка.
2	Индикаторната лампа на превключвателя не свети, центрофужната глава не се върти и няма нагряване.	Сменете предпазителя.
3	След включване на захранването индикаторът светва, а стрелката на волтметъра трепери.	Сменете регулатора на налягането.
4	Няма нагряване, индикаторът свети, въртящата се глава на машината се върти.	Клемата е паднала.
5	Няма нагряване, индикаторът свети, въртящата се глава на машината се върти, има запалване.	Сменете въглеродната четка.
6	Индикаторът на превключвателя свети, но въртящата се глава на машината не се върти и не се нагрява.	Сменете регулатора на налягането.
7	Индикаторът на превключвателя свети, въртящата се глава на машината не се върти, но има нагряване.	Клемите на мотора са разхлабени или моторът е повреден.
8	Има необичаен шум и силен шум.	Амортисьорите са неравномерни.
9	Има температура, но желаната температура не може да бъде достигната.	Сменете регулатора на налягането.
10	Индикаторната лампа свети, няма нагряване, а въртящата се глава на машината се върти.	Сменете въглеродната четка.

11. Изхвърляне на излезли от употреба уреди

Не изхвърляйте това устройство в системата за битови отпадъци. Предайте го в пункт за събиране и рециклиране на електрически и електронни устройства. Проверете символа върху продукта, в ръководството за употреба и върху опаковката. Пластмасите, използвани при производството на

устройството, могат да бъдат рециклирани в съответствие с обозначенията им. Като изберете да рециклирате, вие допринасяте значително за опазването на околната среда.
Свържете се с местните власти за информация относно местния център за рециклиране.

Το παρόν Εγχειρίδιο Χρήστη έχει μεταφραστεί με τη χρήση μηχανικής μετάφρασης. Έχουμε καταβάλει κάθε δυνατή προσπάθεια για να διασφαλίσουμε την ακρίβεια της μετάφρασης, αλλά παρακαλούμε να λάβετε υπόψη ότι οι αυτοματοποιημένες μεταφράσεις δεν είναι τέλειες και δεν προορίζονται να αντικαταστήσουν τους ανθρώπινους μεταφραστές. Η επίσημη έκδοση του Εγχειριδίου Χρήστη είναι στα αγγλικά. Τυχόν διαφορές μεταξύ της μεταφρασμένης έκδοσης και του αγγλικού πρωτοτύπου δεν έχουν νομική ισχύ. Εάν έχετε οποιεσδήποτε απορίες σχετικά με την ακρίβεια της μετάφρασης, παρακαλούμε ανατρέξτε στην αγγλική έκδοση, η οποία αποτελεί την επίσημη πηγή αναφοράς. Περισσότερες γλωσσικές εκδόσεις είναι διαθέσιμες κατόπιν αιτήματος μέσω του info@expondo.com.

Τεχνικά χαρακτηριστικά

Περιγραφή παραμέτρου	Τιμή παραμέτρου
Όνομα προϊόντος	Μηχανή παραγωγής ζαχαρωτού
Μοντέλο	RCZC-1200-W
Διαστάσεις (ΜxΠxΥ) [mm]	815 x 515 x 960
Βάρος [kg]	12
Ονομαστική τάση [V~] / συχνότητα [Hz]	230/50
Ονομαστική ισχύς [W]	1000

1. Γενική περιγραφή

Το εγχειρίδιο χρήσης έχει σχεδιαστεί για να σας βοηθήσει στην ασφαλή και απρόσκοπτη χρήση της συσκευής. Το προϊόν έχει σχεδιαστεί και κατασκευαστεί σύμφωνα με αυστηρές τεχνικές οδηγίες, χρησιμοποιώντας τεχνολογίες και εξαρτήματα τελευταίας τεχνολογίας. Επιπλέον, παράγεται σύμφωνα με τα πιο αυστηρά πρότυπα ποιότητας.

ΜΗΝ ΧΡΗΣΙΜΟΠΟΙΕΙΤΕ ΤΗ ΣΥΣΚΕΥΗ ΕΑΝ ΔΕΝ ΕΧΕΤΕ ΔΙΑΒΑΣΕΙ ΠΡΟΣΕΚΤΙΚΑ ΚΑΙ ΚΑΤΑΝΟΗΣΕΙ ΠΛΗΡΩΣ ΤΟ ΠΑΡΟΝ ΕΓΧΕΙΡΙΔΙΟ ΧΡΗΣΗΣ.

Για να παρατείνετε τη διάρκεια ζωής της συσκευής και να εξασφαλίσετε την απρόσκοπτη λειτουργία της, χρησιμοποιήστε την σύμφωνα με το παρόν εγχειρίδιο χρήσης και πραγματοποιείτε τακτικά εργασίες συντήρησης. Τα τεχνικά δεδομένα και οι προδιαγραφές που περιλαμβάνονται στο παρόν εγχειρίδιο χρήσης είναι ενημερωμένα. Ο κατασκευαστής διατηρεί το δικαίωμα να προβαίνει σε αλλαγές που σχετίζονται με τη βελτίωση της ποιότητας. Η συσκευή έχει σχεδιαστεί ώστε να μειώνει στο ελάχιστο τους κινδύνους εκπομπής θορύβου, λαμβάνοντας υπόψη την τεχνολογική πρόοδο και τις δυνατότητες μείωσης του θορύβου.

Υπόμνημα


Το προϊόν πληροί τα σχετικά πρότυπα ασφαλείας.


Διαβάστε τις οδηγίες πριν από τη χρήση.


Το προϊόν πρέπει να ανακυκλωθεί.


ΠΡΟΕΙΔΟΠΟΙΗΣΗ! ή **ΠΡΟΣΟΧΗ!** ή **ΝΑ ΘΥΜΑΣΤΕ!** Ισχύει για τη συγκεκριμένη κατάσταση. (γενικό προειδοποιητικό σήμα)



ΠΡΟΣΟΧΗ! Προειδοποίηση για ηλεκτροπληξία!



ΠΡΟΣΟΧΗ! Καυτή επιφάνεια, κίνδυνος εγκαυμάτων!



Χρησιμοποιείτε μόνο σε εσωτερικούς χώρους.



ΠΑΡΑΚΑΛΩ ΣΗΜΕΙΩΣΤΕ! Τα σχέδια στο παρόν εγχειρίδιο έχουν αποκλειστικά επεξηγηματικό χαρακτήρα και σε ορισμένες λεπτομέρειες ενδέχεται να διαφέρουν από το πραγματικό προϊόν.

2. Ασφάλεια χρήσης



ΠΡΟΣΟΧΗ! Διαβάστε όλες τις προειδοποιήσεις ασφαλείας και όλες τις οδηγίες. Η μη τήρηση των προειδοποιήσεων και των οδηγιών μπορεί να οδηγήσει σε ηλεκτροπληξία, πυρκαγιά και/ή σοβαρό τραυματισμό ή ακόμη και θάνατο.



ΠΡΟΣΟΧΗ! Διαβάστε όλες τις προειδοποιήσεις ασφαλείας και όλες τις οδηγίες. Η μη τήρηση των προειδοποιήσεων και των οδηγιών μπορεί να οδηγήσει σε σοβαρό τραυματισμό ή ακόμη και θάνατο.

Οι όροι «συσκευή» ή «προϊόν» χρησιμοποιούνται στις προειδοποιήσεις και τις οδηγίες για να αναφέρονται σε:
Μηχανή παραγωγής ζαχαρωτού

2.1. Ηλεκτρική ασφάλεια

a) Το βύσμα πρέπει να ταιριάζει στην πρίζα. Μην τροποποιείτε το βύσμα με κανέναν τρόπο. Η χρήση γνήσιων βυσμάτων και αντίστοιχων πριζών μειώνει τον κίνδυνο ηλεκτροπληξίας.
b) Αποφύγετε να αγγίζετε γειωμένα στοιχεία, όπως σωλήνες, θερμαντικά σώματα, λέβητες και ψυγεία. Υπάρχει αυξημένος κίνδυνος ηλεκτροπληξίας εάν η γειωμένη συσκευή εκτεθεί σε βροχή, έρθει σε άμεση επαφή με υγρή επιφάνεια ή λειτουργεί σε υγρό περιβάλλον. Η εισροή νερού στη συσκευή αυξάνει τον κίνδυνο βλάβης της συσκευής και ηλεκτροπληξίας.
c) Μην αγγίζετε τη συσκευή με βρεγμένα ή υγρά χέρια.
d) Χρησιμοποιείτε το καλώδιο μόνο σύμφωνα με την προβλεπόμενη χρήση του. Μην το χρησιμοποιείτε ποτέ για να μεταφέρετε τη συσκευή ή για να τραβήξετε το βύσμα από την πρίζα. Κρατήστε το καλώδιο μακριά από πηγές θερμότητας, λάδια, αιχμηρές άκρες ή κινούμενα μέρη. Τα κατεστραμμένα ή μπερδεμένα καλώδια αυξάνουν τον κίνδυνο ηλεκτροπληξίας.
e) Εάν εργάζεστε με τη συσκευή σε εξωτερικό χώρο, φροντίστε να χρησιμοποιείτε καλώδιο προέκτασης κατάλληλο για εξωτερική χρήση. Η χρήση καλωδίου προέκτασης κατάλληλου για εξωτερική χρήση μειώνει τον κίνδυνο ηλεκτροπληξίας.
f) Εάν η χρήση της συσκευής σε υγρό περιβάλλον είναι αναπόφευκτη, πρέπει να χρησιμοποιείται διακόπτης διαρροής ρεύματος (RCD). Η χρήση διακόπτη διαρροής ρεύματος μειώνει τον κίνδυνο ηλεκτροπληξίας.
g) Το περίβλημα αυτού του εξοπλισμού πρέπει να είναι γειωμένο για λόγους ασφαλείας.

2.2. Ασφάλεια στον χώρο εργασίας

a) Βεβαιωθείτε ότι ο χώρος εργασίας είναι τακτοποιημένος και καλά φωτισμένος. Ένας ακατάστατος ή κακώς φωτισμένος χώρος εργασίας μπορεί να οδηγήσει σε ατυχήματα. Προσπαθήστε να προβλέψετε τι μπορεί να συμβεί, παρατηρήστε τι συμβαίνει και χρησιμοποιήστε την κοινή λογική όταν εργάζεστε με τη συσκευή.
b) Μην χρησιμοποιείτε τη συσκευή σε περιοχή με κίνδυνο έκρηξης, για παράδειγμα παρουσία εύφλεκτων υγρών, αερίων ή σκόνης.

c) Εάν διαπιστώσετε ζημιά ή ανώμαλη λειτουργία, απενεργοποιήστε αμέσως τη συσκευή και ενημερώστε χωρίς καθυστέρηση έναν υπεύθυνο.
d) Εάν έχετε οποιαδήποτε αμφιβολία σχετικά με τη σωστή λειτουργία της συσκευής, επικοινωνήστε με την υπηρεσία υποστήριξης του κατασκευαστή.
e) Μόνο το κέντρο σέρβις του κατασκευαστή επιτρέπεται να επισκευάζει τη συσκευή. Μην επιχειρήσετε να πραγματοποιήσετε επισκευές μόνοι σας!
f) Σε περίπτωση πυρκαγιάς, χρησιμοποιήστε αποκλειστικά πυροσβεστήρες σκόνης ή διοξειδίου του άνθρακα (CO2) κατάλληλους για χρήση σε συσκευές υπό τάση για την κατάσβεσή της.
g) Απαγορεύεται η είσοδος παιδιών ή μη εξουσιοδοτημένων ατόμων στον χώρο εργασίας. (Οποιαδήποτε απόσπαση της προσοχής μπορεί να οδηγήσει σε απώλεια ελέγχου της συσκευής).
h) Χρησιμοποιείτε τη συσκευή σε καλά αεριζόμενο χώρο.
i) Ελέγχετε τακτικά την κατάσταση των ετικετών ασφαλείας. Εάν οι ετικέτες είναι δυσανάγνωστες, πρέπει να αντικατασταθούν.
j) Φυλάξτε το παρόν εγχειρίδιο σε προσιτό μέρος για μελλοντική αναφορά. Εάν η συσκευή παραδοθεί σε τρίτους, το εγχειρίδιο πρέπει να παραδοθεί μαζί με αυτήν.
k) Χρησιμοποιείτε τη συσκευή μόνο σε εσωτερικούς χώρους και για την προβλεπόμενη χρήση της.



Προσοχή! Κατά τη χρήση της συσκευής, προστατεύστε τα παιδιά και τους άλλους παρευρισκόμενους.

2.3. Προσωπική ασφάλεια

a) Μην χρησιμοποιείτε τη συσκευή όταν είστε κουρασμένοι, άρρωστοι ή υπό την επήρεια αλκοόλ, ναρκωτικών ή φαρμάκων που μπορούν να επηρεάσουν σημαντικά την ικανότητά σας να χειρίζεστε τη συσκευή.
b) Η συσκευή δεν έχει σχεδιαστεί για χρήση από άτομα (συμπεριλαμβανομένων των παιδιών) με περιορισμένες νοητικές και αισθητηριακές λειτουργίες ή από άτομα που δεν διαθέτουν τη σχετική εμπειρία ή/και γνώσεις, εκτός εάν βρίσκονται υπό την επίβλεψη ατόμου υπεύθυνου για την ασφάλειά τους ή έχουν λάβει οδηγίες σχετικά με τον τρόπο λειτουργίας της συσκευής.
c) Κατά τη χρήση της συσκευής, να χρησιμοποιείτε την κοινή λογική και να παραμένετε σε εγρήγορση. Η προσωρινή απώλεια συγκέντρωσης κατά τη χρήση της συσκευής μπορεί να οδηγήσει σε σοβαρούς τραυματισμούς.
d) Για να αποτρέψετε την τυχαία ενεργοποίηση της συσκευής, βεβαιωθείτε ότι ο διακόπτης βρίσκεται στη θέση OFF πριν τη συνδέσετε σε πηγή τροφοδοσίας.
e) Μην υπερεκτιμάτε τις ικανότητές σας. Κατά τη χρήση της συσκευής, διατηρήστε την ισορροπία σας και παραμείνετε σταθεροί ανά πάσα στιγμή. Αυτό θα εξασφαλίσει καλύτερο έλεγχο της συσκευής σε απρόβλεπτες καταστάσεις.
f) Μην φοράτε φαρδιά ρούχα ή κοσμήματα. Κρατήστε τα μαλλιά, τα ρούχα και τα γάντια μακριά από τα κινούμενα μέρη. Τα φαρδιά ρούχα, τα κοσμήματα ή τα μακριά μαλλιά ενδέχεται να πιαστούν στα κινούμενα μέρη.
g) Αφαιρέστε όλα τα εργαλεία ρύθμισης ή τα κλειδιά πριν ενεργοποιήσετε τη συσκευή. Ένα εργαλείο ή κλειδί που έχει παραμείνει στο περιστρεφόμενο μέρος της συσκευής μπορεί να προκαλέσει τραυματισμό.
h) Η συσκευή δεν είναι παιχνίδι. Τα παιδιά πρέπει να βρίσκονται υπό επίβλεψη, ώστε να μην παίζουν με τη συσκευή.

2.4. Ασφαλής χρήση της συσκευής

a) Μην υπερφορτώνετε τη συσκευή. Χρησιμοποιείτε τα κατάλληλα εργαλεία για τη συγκεκριμένη εργασία. Μια σωστά επιλεγμένη συσκευή θα εκτελέσει την εργασία για την οποία έχει σχεδιαστεί καλύτερα και με ασφαλέστερο τρόπο.
b) Μην χρησιμοποιείτε τη συσκευή εάν ο διακόπτης ON/OFF δεν λειτουργεί σωστά (δεν ενεργοποιεί ή απενεργοποιεί τη συσκευή). Οι συσκευές που δεν μπορούν να ενεργοποιηθούν ή να απενεργοποιηθούν μέσω του διακόπτη ON/OFF είναι επικίνδυνες, δεν πρέπει να χρησιμοποιούνται και πρέπει να επισκευαστούν.
c) Πριν από οποιαδήποτε ρύθμιση, αντικατάσταση εξαρτημάτων ή αποθήκευση της συσκευής, αποσυνδέστε τη συσκευή από την πηγή τροφοδοσίας. Αυτό θα μειώσει την πιθανότητα τυχαίας ενεργοποίησής της.

d) Όταν δεν χρησιμοποιείται, αποθηκεύστε τη συσκευή σε ασφαλές μέρος, μακριά από παιδιά και άτομα που δεν είναι εξοικειωμένα με τη συσκευή και δεν έχουν διαβάσει το εγχειρίδιο χρήσης. Η συσκευή ενδέχεται να αποτελέσει κίνδυνο στα χέρια άπειρων χρηστών.
e) Διατηρήστε τη συσκευή σε καλή τεχνική κατάσταση. Πριν από κάθε χρήση, ελέγξτε για γενικές ζημιές και ειδικά για ραγισμένα μέρη ή στοιχεία, καθώς και για οποιεσδήποτε άλλες καταστάσεις που ενδέχεται να επηρεάσουν την ασφαλή λειτουργία της συσκευής. Εάν διαπιστωθεί ζημιά, παραδώστε τη συσκευή για επισκευή πριν από τη χρήση.
f) Φυλάξτε τη συσκευή μακριά από τα παιδιά.
g) Η επισκευή ή η συντήρηση της συσκευής πρέπει να πραγματοποιείται από εξειδικευμένο προσωπικό, χρησιμοποιώντας αποκλειστικά γνήσια ανταλλακτικά. Αυτό θα εξασφαλίσει την ασφαλή χρήση.
h) Για να διασφαλίσετε την λειτουργική ακεραιότητα της συσκευής, μην αφαιρείτε τα εργοστασιακά τοποθετημένα προστατευτικά καλύμματα και μην χαλαρώνετε καμία βίδα.
i) Κατά τη μεταφορά και το χειρισμό της συσκευής μεταξύ της αποθήκης και του προορισμού, λάβετε υπόψη τις αρχές υγείας και ασφάλειας στην εργασία για τις χειροκίνητες εργασίες μεταφοράς που ισχύουν στη χώρα όπου θα χρησιμοποιηθεί η συσκευή.
j) Αποφύγετε καταστάσεις όπου η συσκευή σταματά κατά τη χρήση λόγω υπερβολικού φορτίου. Αυτό μπορεί να οδηγήσει σε υπερθέρμανση των στοιχείων κίνησης και σε ζημιά στη συσκευή
k) Μην αγγίζετε τα αρθρωτά μέρη ή τα εξαρτήματα, εκτός εάν η συσκευή έχει αποσυνδεθεί από την πηγή τροφοδοσίας.
l) Απαγορεύεται η μετακίνηση, η ρύθμιση και η περιστροφή της συσκευής κατά τη διάρκεια της εργασίας.
m) Μην αφήνετε τη συσκευή χωρίς επίβλεψη ενώ βρίσκεται σε λειτουργία.
n) Καθαρίζετε τακτικά τη συσκευή για να αποφύγετε τη δημιουργία μόνιμων επικαθίσεων ρύπων.
o) Η συσκευή δεν είναι παιχνίδι. Ο καθαρισμός και η συντήρηση δεν πρέπει να πραγματοποιούνται από παιδιά χωρίς την επίβλεψη ενήλικα
p) ΣΗΜΕΙΩΣΗ: Κατά τη λειτουργία, ορισμένα στοιχεία της συσκευής θερμαίνονται πολύ – Προειδοποίηση: κίνδυνος εγκαύματος! Μην αγγίζετε αυτά τα στοιχεία με γυμνά χέρια!
q) Φυλάξτε όλα τα υλικά συσκευασίας μακριά από τα παιδιά, για να αποφύγετε οποιονδήποτε κίνδυνο ατυχήματος (π.χ. ασφυξία).
r) ΠΡΟΣΟΧΗ! ΚΙΝΔΥΝΟΣ ΓΙΑ ΤΗ ΖΩΗ! Κατά τον καθαρισμό, μην βυθίζετε ποτέ τη συσκευή σε νερό ή άλλα υγρά.
s) Μην χρησιμοποιείτε αυτή τη συσκευή για το στέγνωμα, τη θέρμανση ή την αποξήρανση αντικειμένων.



Μην τη χρησιμοποιείτε αν η κεφαλή δεν περιστρέφεται!



ΠΡΟΣΟΧΗ! Παρά τον ασφαλή σχεδιασμό της συσκευής και τα προστατευτικά χαρακτηριστικά της, καθώς και παρά τη χρήση πρόσθετων στοιχείων που προστατεύουν τον χειριστή, εξακολουθεί να υπάρχει ένας μικρός κίνδυνος ατυχήματος ή τραυματισμού κατά τη χρήση της συσκευής. Να είστε σε εγρήγορση και να χρησιμοποιείτε την κοινή λογική κατά τη χρήση της συσκευής.

3. Οδηγίες χρήσης

Η μηχανή ζαχαρωτού χρησιμοποιείται για την παρασκευή ζαχαρωτού, ενός δημοφιλούς γλυκού σνακ που συναντάται συχνά σε φεστιβάλ, λούνα παρκ και άλλες εκδηλώσεις. Η διαδικασία περιλαμβάνει τη θέρμανση της ζάχαρης σε υψηλή θερμοκρασία έως ότου αρχίσει να καραμελώνει, και στη συνέχεια το τέντωμά της σε λεπτές κλωστές που σκληραίνουν γρήγορα, σχηματίζοντας αφράτο ζαχαρωτό.
Η μηχανή ζαχαρωτού επιτρέπει τη δημιουργία διαφορετικών γεύσεων με την προσθήκη χρωστικών και αρωματικών ουσιών στη ζάχαρη. Οι πιο δημοφιλείς γεύσεις είναι: φράουλα, βανίλια, βατόμουρο, λεμόνι, πορτοκάλι, μέντα, τσίχλα.
Ο χρήστης ευθύνεται για τυχόν ζημιές που προκύπτουν από μη προβλεπόμενη χρήση της συσκευής.

4. Περιγραφή της συσκευής

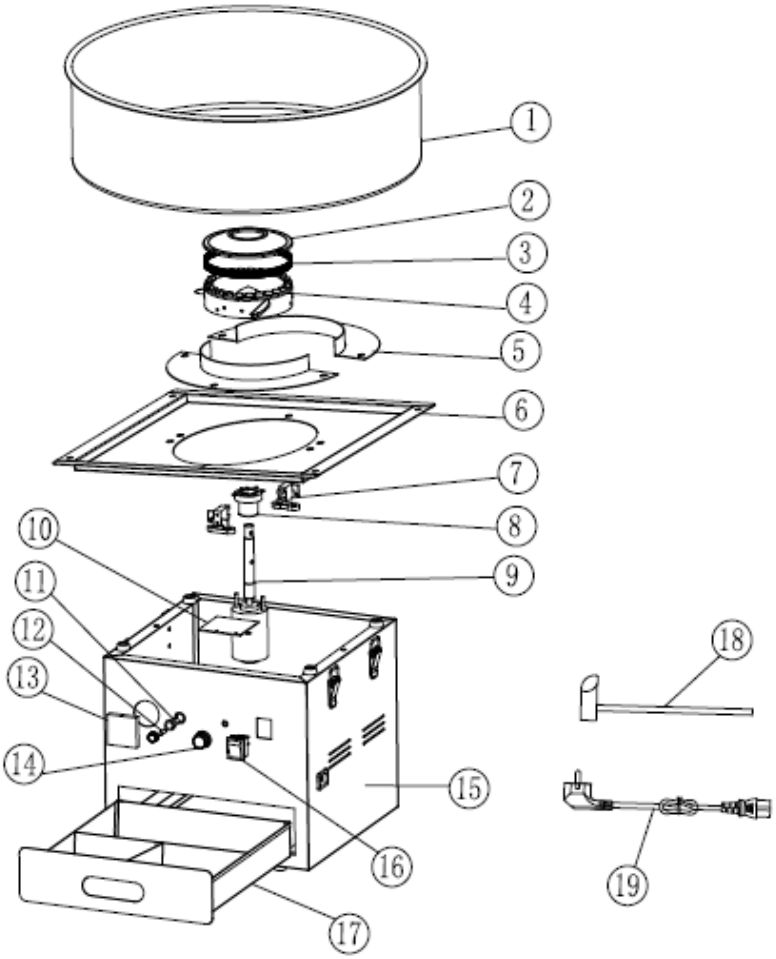

1. Κάδος από ανοξείδωτο χάλυβα
2. Καπάκι της περιστρεφόμενης κεφαλής
3. Πλέγμα της περιστρεφόμενης κεφαλής
4. Περιστρεφόμενη κεφαλή
5. Πλάκα προστασίας
6. Κάλυμμα κύριου σώματος
7. Ανθρακούχα βούρτσα
8. Δακτύλιος βούρτσας
9. Κινητήρας
10. Πλακέτα κυκλώματος
11. Υποδοχή ασφάλειας
12. Ασφάλεια
13. Βολτόμετρο
14. Πόμολο διακόπτη
15. Κύριο σώμα της μηχανής ζαχαρωτού
16. Διακόπτης τροφοδοσίας
17. Κουτί αποθήκευσης
18. Κουτάλι ζάχαρης από ανοξείδωτο χάλυβα
19. Καλώδιο τροφοδοσίας

Παρακαλούμε συναρμολογήστε το καρότσι όπως απεικονίζεται στο παρακάτω διάγραμμα:

1. Χρησιμοποιήστε βίδες (M5*12*) και βίδες (*M5*35) για να εγκαταστήσετε το στήριγμα όπως φαίνεται στην εικόνα. Τα βήματα εγκατάστασης και στις δύο πλευρές είναι τα ίδια.

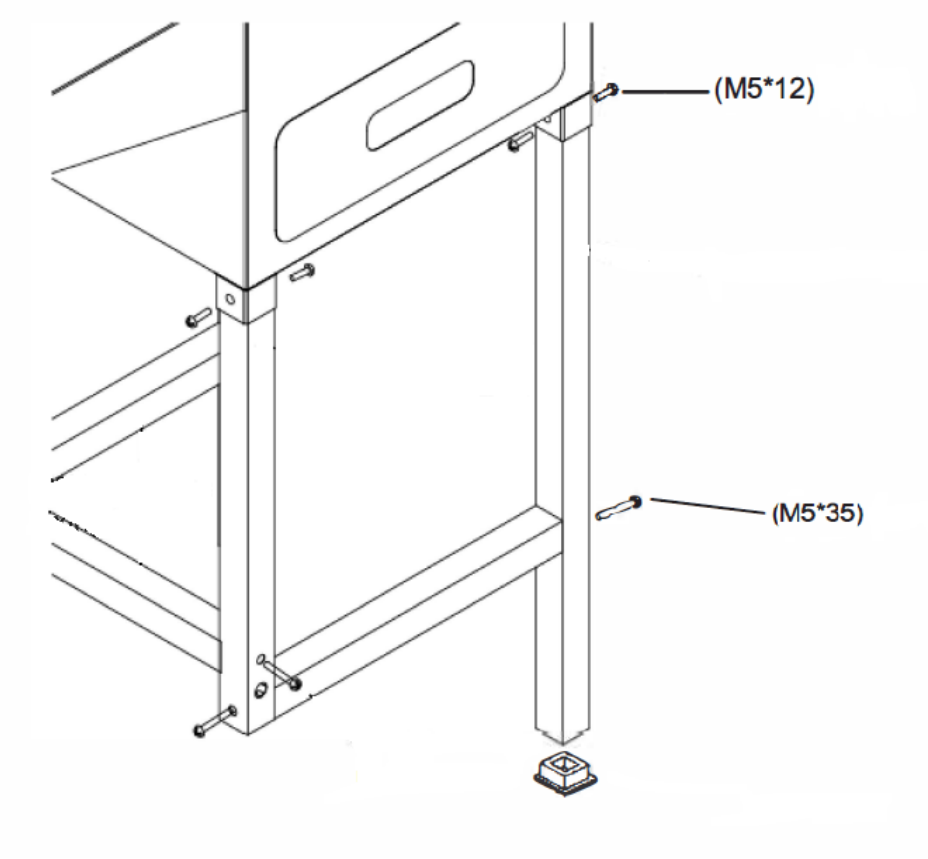

2. Τοποθετήστε δύο τροχούς κάτω από το πλαίσιο με δύο μπουλόνια (M8*90). Βεβαιωθείτε ότι έχετε σφίξει καλά τις βίδες.

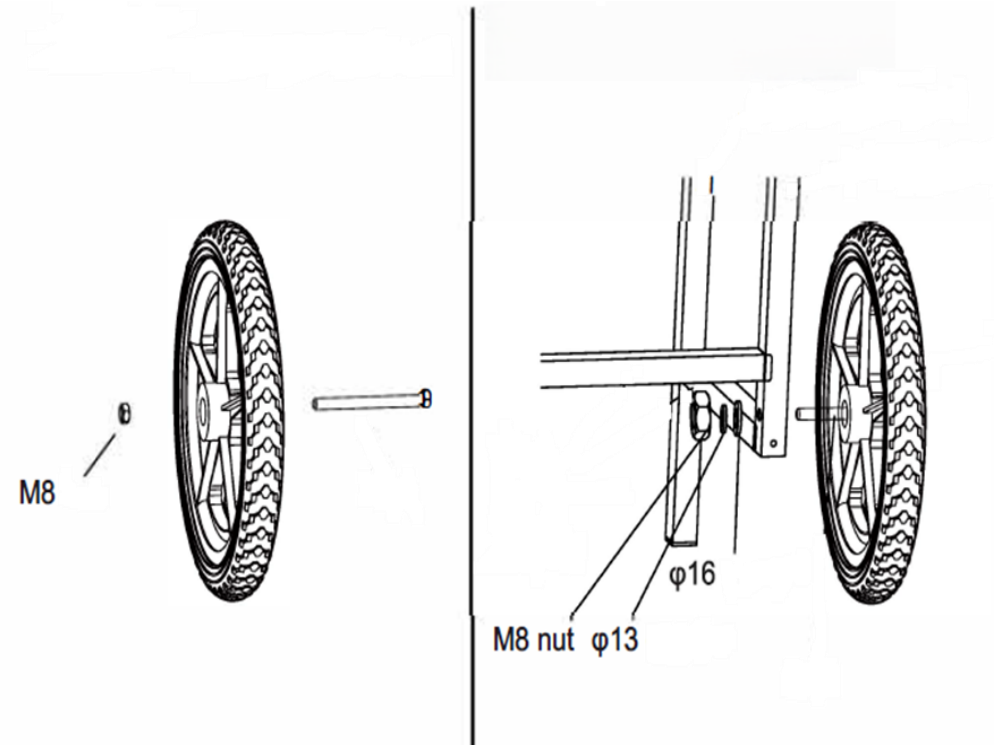

3. Τοποθετήστε το τραπέζι στην αριστερή πλευρά του κύριου σώματος και τοποθετήστε τη λαβή ώθησης στη δεξιά πλευρά με 8 βίδες (M5*12)

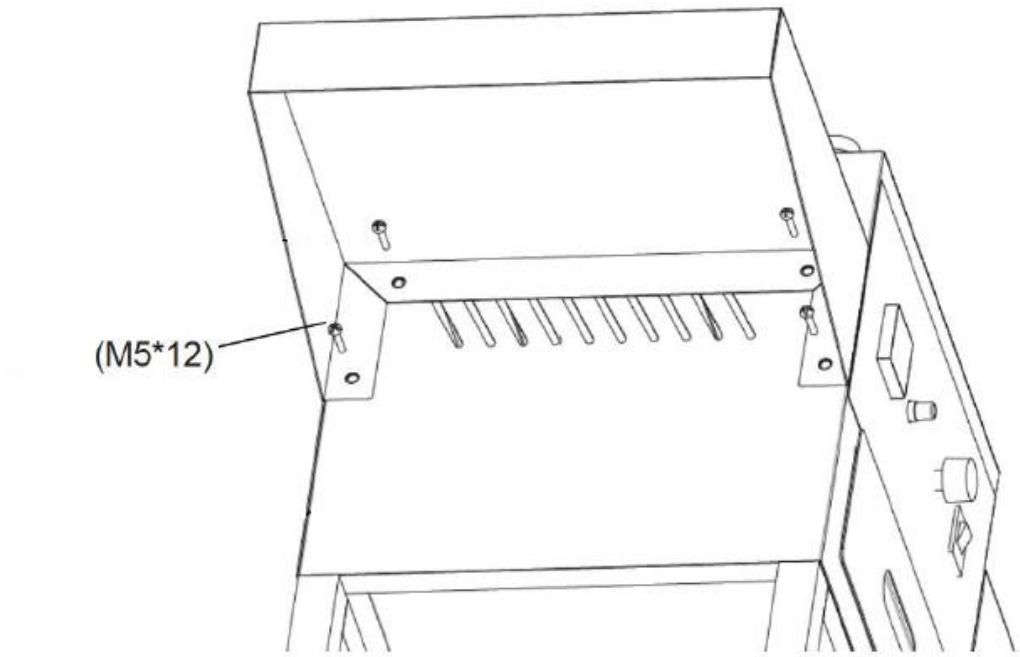

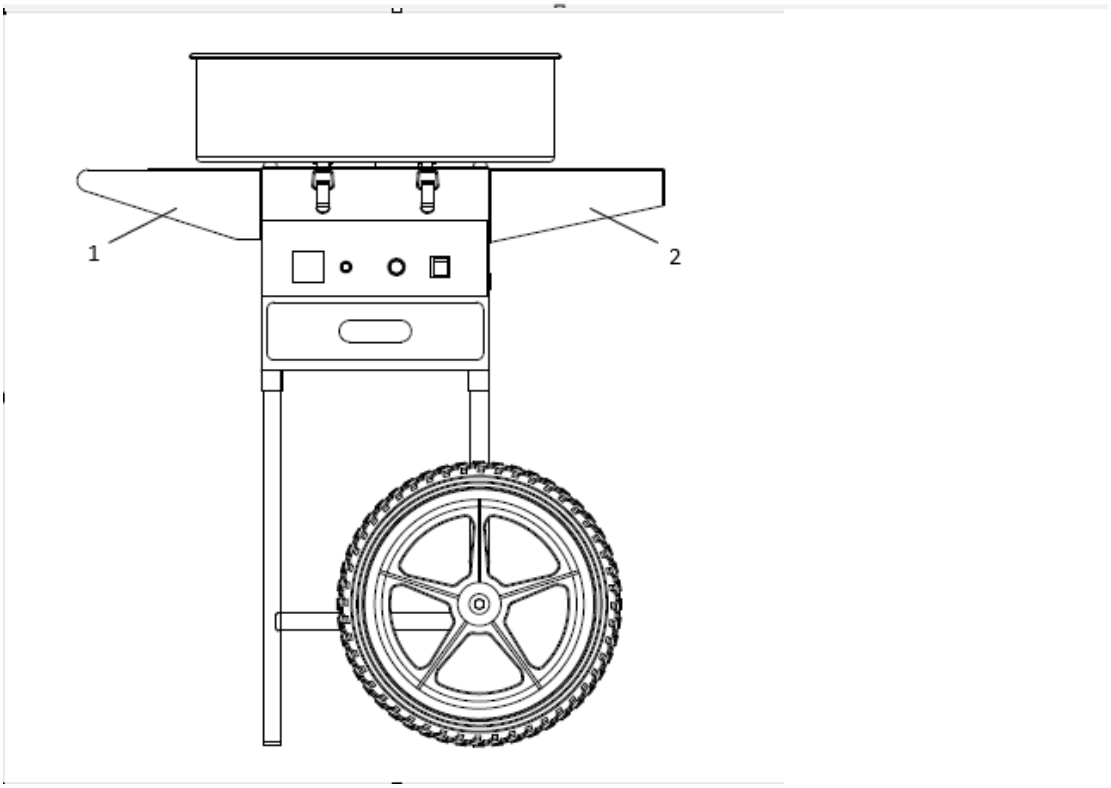

1 – Τραπέζι
2 – Λαβή ώθησης

4. Τοποθετήστε το δοχείο από ανοξείδωτο χάλυβα πάνω στο κουτί και στερεώστε το με τους 4 συνδετήρες ασφάλισης και στις δύο πλευρές.

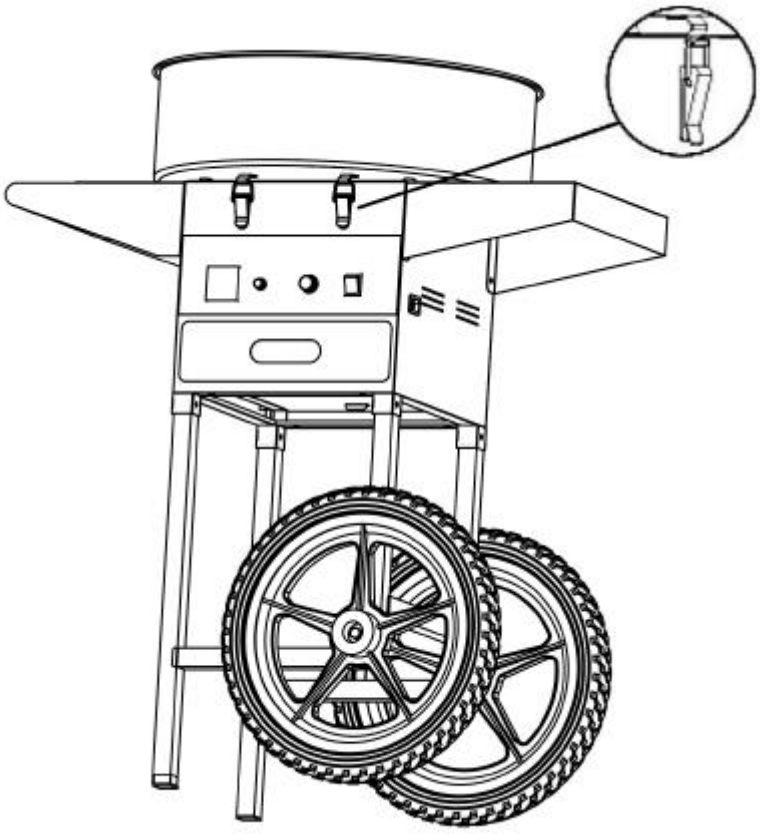

5. Μόλις ολοκληρωθεί η συναρμολόγηση, η συσκευή είναι έτοιμη για χρήση. Φυλάξτε προσεκτικά τα υπόλοιπα εξαρτήματα, τα οποία θα χρησιμοποιηθούν κατά τη λειτουργία ή τη συντήρηση.

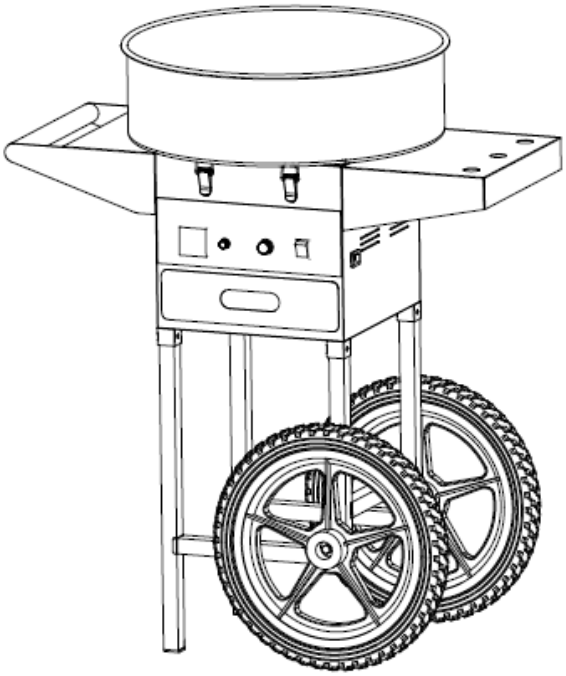

5. Προετοιμασία για χρήση

ΤΟΠΟΘΕΤΗΣΗ ΤΗΣ ΣΥΣΚΕΥΗΣ

Η θερμοκρασία του περιβάλλοντος δεν πρέπει να υπερβαίνει τους 40°C και η σχετική υγρασία πρέπει να είναι μικρότερη από 85%. Εξασφαλίστε καλό αερισμό στο δωμάτιο όπου χρησιμοποιείται η συσκευή. Πρέπει να υπάρχει απόσταση τουλάχιστον 10 cm μεταξύ κάθε πλευράς της συσκευής και του τοίχου ή άλλων αντικειμένων. Η συσκευή πρέπει πάντα να χρησιμοποιείται όταν είναι τοποθετημένη σε επίπεδη, σταθερή, καθαρή, πυρίμαχη και στεγνή επιφάνεια, και να βρίσκεται μακριά από παιδιά και άτομα με περιορισμένες νοητικές και αισθητηριακές λειτουργίες. Τοποθετήστε τη συσκευή έτσι ώστε να έχετε πάντα πρόσβαση στο βύσμα τροφοδοσίας. Το καλώδιο τροφοδοσίας που είναι συνδεδεμένο στη συσκευή πρέπει να είναι σωστά γειωμένο και να ανταποκρίνεται στις τεχνικές προδιαγραφές που αναγράφονται στην ετικέτα του προϊόντος.
Αποσυναρμολογήστε τη συσκευή και όλα τα εξαρτήματά της και καθαρίστε τα πριν από την πρώτη χρήση.

6. Χρήση της συσκευής

ΠΡΟΣΟΧΗ! Κατά την πρώτη χρήση ενδέχεται να γίνει αισθητή μυρωδιά καμένου. Αυτό είναι φυσιολογικό και θα πρέπει να εξαφανιστεί μετά από λίγο. Βεβαιωθείτε ότι ο χώρος αερίζεται καλά.

1) Πατήστε το διακόπτη για να ενεργοποιήσετε τη συσκευή και περιμένετε 1-2 λεπτά. Παρατηρήστε αν η συσκευή λειτουργεί ομαλά όταν περιστρέφεται η περιστροφική κεφαλή της. Εάν οι δονήσεις είναι πολύ έντονες, η συσκευή πρέπει να ρυθμιστεί. Πρέπει να βεβαιωθείτε ότι η συσκευή είναι σταθερά τοποθετημένη.
2) Ρυθμίστε το κουμπί τάσης στο «Max» και το βολτόμετρο θα αλλάξει ανάλογα με τη ρύθμιση. Αφήστε τη συσκευή να προθερμανθεί για 2-3 λεπτά. Μετά την προθέρμανση, η τάση μπορεί να ρυθμιστεί σύμφωνα με τις απαιτήσεις θερμοκρασίας του χρήστη.
3) Πρώτα, ρίξτε μισό κουταλάκι του γλυκού ζάχαρη, ελέγξτε τον βαθμό θέρμανσης και την παραγωγή ζάχαρης. Όταν όλα είναι εντάξει, ρίξτε μια κουταλιά καθαρή λευκή ζάχαρη στο κέντρο της κεφαλής περιστροφής.
4) Μετά από περίπου 3 δευτερόλεπτα, το μαλλί της γριάς αρχίζει να βγαίνει. Πάρτε ένα μπαμπού ξυλάκι και περιστρέψτε το μερικές φορές κατά μήκος του εσωτερικού τοιχώματος του μπολ. Στη συνέχεια, τοποθετήστε το ξυλάκι οριζόντια και περιστρέψτε το πάνω από την κεφαλή περιστροφής για να σχηματίσετε μαλλί της γριάς. Μπορούν να δημιουργηθούν διαφορετικά σχήματα γέρνοντας τα ξυλάκια.
5) Αφού παρασκευάσετε την ποσότητα μαλλιού της γριάς που χρειάζεστε, απενεργοποιήστε τη συσκευή.

7. Σημειώσεις

1) Κρατήστε τα ανήλικα παιδιά μακριά από τη συσκευή.
2) Το ηλεκτρικό καλώδιο δεν πρέπει να πλησιάζει την καυτή επιφάνεια της συσκευής. Βεβαιωθείτε ότι το ηλεκτρικό καλώδιο και το βύσμα σύνδεσης δεν έρχονται σε επαφή με νερό ή άλλα υγρά. ΜΗΝ χρησιμοποιείτε τη συσκευή εάν το καλώδιο ή το βύσμα σύνδεσης είναι κατεστραμμένα.
3) Η συσκευή πρέπει να είναι σωστά εγκατεστημένη πριν συνδέσετε το βύσμα στην πρίζα. Όταν δεν τη χρησιμοποιείτε ή πριν τον καθαρισμό, απενεργοποιήστε τον διακόπτη, αποσυνδέστε το καλώδιο τροφοδοσίας, περιμένετε να σταματήσει να περιστρέφεται η περιστρεφόμενη κεφαλή και περιμένετε να κρυώσει η συσκευή.

4) Παρακαλούμε ΜΗΝ αγγίζετε την επιφάνεια της συσκευής ή την περιστρεφόμενη κεφαλή ενώ βρίσκεται σε λειτουργία. Μην βάζετε τα χέρια σας μέσα στο δοχείο μέχρι να εξαφανιστεί η ζάχαρη. ΜΗΝ μετακινείτε τη συσκευή ενώ βρίσκεται σε λειτουργία.

5) Ποτέ μην αγγίζετε το φις ή το καλώδιο με βρεγμένα χέρια.

6) Η προσωρινή ισχύς του κινητήρα της συσκευής ανέρχεται στο 80%. Συνιστάται να αποφεύγετε τις εξαιρετικά παρατεταμένες περιόδους χρήσης. Προκειμένου να παραταθεί η διάρκεια ζωής της συσκευής, ο κινητήρας πρέπει να παραμένει σε κατάσταση ηρεμίας για 20 λεπτά μετά από κάθε ώρα χρήσης.

7) Πριν από τον καθαρισμό, βεβαιωθείτε ότι το φις έχει αποσυνδεθεί. Δεν επιτρέπεται η λειτουργία της συσκευής χωρίς φορτίο για μεγάλο χρονικό διάστημα.

8) Δεν επιτρέπεται η χρήση καθαριστικών κατά τον καθαρισμό, προκειμένου να αποφευχθεί η κατά λάθος κατάποση υπολειμμάτων καθαριστικών που έχουν παραμείνει στη συσκευή.

9) Εάν η μηχανή παραγωγής μαλλί της γριάς δεν παράγει μαλλί της γριάς, απενεργοποιήστε τη συσκευή και αφαιρέστε την καμένη ζάχαρη με ένα μαλακό πανί.

8. Μεταφορά και αποθήκευση

Κατά τη μεταφορά της συσκευής πρέπει να αποφεύγονται οι κραδασμοί, οι κρούσεις και η ανατροπή της. Αποθηκεύστε τη σε κατάλληλα αεριζόμενο χώρο με ξηρό αέρα και χωρίς διαβρωτικά αέρια.

9. Καθαρισμός και συντήρηση

a) Αποσυνδέστε το φις από την πρίζα και αφήστε τη συσκευή να κρυώσει εντελώς πριν από κάθε καθαρισμό, ρύθμιση ή αντικατάσταση εξαρτημάτων, ή εάν η συσκευή δεν χρησιμοποιείται.
   - Περιμένετε μέχρι να σταματήσουν τα περιστρεφόμενα μέρη.
b) Χρησιμοποιείτε μόνο μη διαβρωτικά καθαριστικά για τον καθαρισμό της επιφάνειας.
c) Χρησιμοποιείτε μόνο ήπια, κατάλληλα για τρόφιμα απορρυπαντικά για το πλύσιμο της συσκευής.
d) Μετά τον καθαρισμό της συσκευής, όλα τα μέρη πρέπει να στεγνώσουν εντελώς πριν από την επόμενη χρήση.
e) Αποθηκεύστε τη συσκευή σε ξηρό, δροσερό μέρος, μακριά από υγρασία και άμεση έκθεση στο ηλιακό φως.
f) Μην ψεκάζετε τη συσκευή με πίδακα νερού και μην τη βυθίζετε στο νερό.
g) Προσέξτε να μην εισχωρήσει νερό στο εσωτερικό της συσκευής μέσω των οπών εξαερισμού στο περίβλημά της.
h) Καθαρίστε τις οπές εξαερισμού με βούρτσα και πεπιεσμένο αέρα.
i) Η συσκευή πρέπει να ελέγχεται τακτικά για να διαπιστώνεται η τεχνική της απόδοση και να εντοπίζονται τυχόν ζημιές.
j) Χρησιμοποιήστε ένα μαλακό, υγρό πανί για τον καθαρισμό.
k) Μην χρησιμοποιείτε αιχμηρά και/ή μεταλλικά αντικείμενα για τον καθαρισμό (π.χ. συρματόβουρτσα ή μεταλλική σπάτουλα), καθώς ενδέχεται να προκαλέσουν ζημιά στο υλικό της επιφάνειας της συσκευής.
l) Μην καθαρίζετε τη συσκευή με όξινα διαλύματα, φαρμακευτικά σκευάσματα, διαλυτικά, καύσιμα, λάδια ή άλλες χημικές ουσίες, καθώς ενδέχεται να προκαλέσουν ζημιά στη συσκευή.

ΣΥΜΒΟΥΛΕΣ ΚΑΘΑΡΙΣΜΟΥ ΓΙΑ ΤΗ ΜΕΙΩΣΗ ΤΩΝ ΠΡΟΒΛΗΜΑΤΩΝ ΑΠΟ ΚΑΜΕΝΗ ΖΑΧΑΡΗ ΚΑΙ ΔΟΝΗΣΕΩΝ

A. Όταν ολοκληρώσετε τη λειτουργία, ρίξτε αργά μια μικρή ποσότητα νερού πάνω στην κεφαλή περιστροφής πριν την απενεργοποιήσετε, για να αποτρέψετε την δημιουργία υπολειμμάτων καμένης ζάχαρης.

B. Εάν η κεφαλή περιστροφής έχει φράξει, απενεργοποιήστε τη συσκευή και ανοίξτε την κεφαλή περιστροφής, και στη συνέχεια καθαρίστε την καμένη ζάχαρη.

C. Μην πλένετε τη συσκευή με απορρυπαντικά όπως σκόνη πλυσίματος.

D. **Μην ξεπλένετε τη συσκευή απευθείας με νερό.**

Μέθοδος καθαρισμού της κεφαλής περιστροφής 1:

1. Απενεργοποιήστε τη συσκευή, ξεβιδώστε τις 4 βίδες (A) στο συγκρότημα της κεφαλής περιστροφής, αφαιρέστε το καπάκι της κεφαλής (B) και σκουπίστε το με ένα καθαρό πανί.
2. Αποσυναρμολογήστε το περίβλημα της κεφαλής περιστροφής (C) από τη συσκευή και σκουπίστε το με ένα καθαρό πανί.
3. Καθαρίστε την κεφαλή του στυφτηρίου (D) και σκουπίστε την επιφάνεια και τις υπόλοιπες περιοχές με ένα καθαρό πανί.

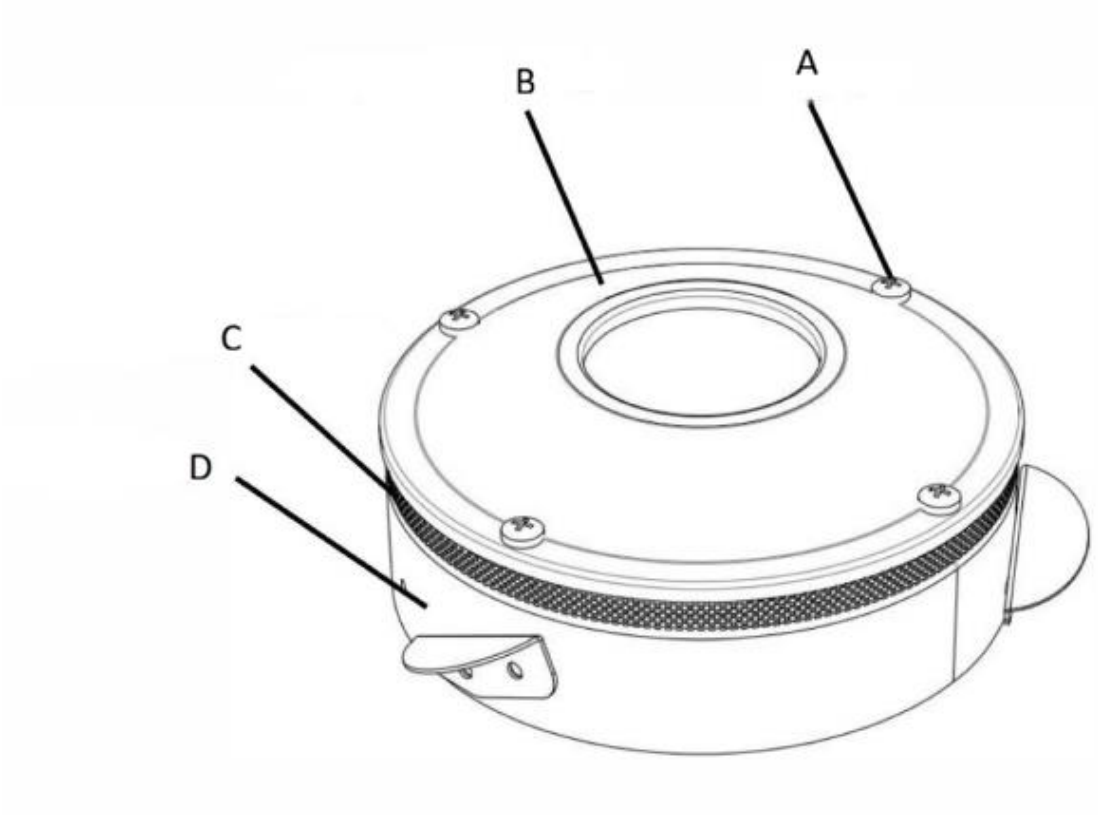

Μέθοδος καθαρισμού της κεφαλής περιστροφής 2:

1. Για αποτελεσματικό καθαρισμό της κεφαλής, μετά τη χρήση, ρίξτε περίπου 100 ml νερού στην καυτή και περιστρεφόμενη κεφαλή. Το νερό που εξατμίζεται θα καθαρίσει το εσωτερικό της κεφαλής.
2. Απενεργοποιήστε τη συσκευή.
3. Μόλις η κεφαλή κρυώσει, χρησιμοποιήστε ένα μαλακό, υγρό πανί για να την σκουπίσετε.

ΠΡΟΣΟΧΗ: Καθαρίστε τη συσκευή μετά τη χρήση, ανεξάρτητα από το αν χρησιμοποιήθηκε μόνο μία φορά ή περισσότερες φορές. Η μη τήρηση αυτών των οδηγιών μπορεί να οδηγήσει σε συσσώρευση καραμελωμένης ζάχαρης, με αποτέλεσμα την ελαττωματική λειτουργία της συσκευής (το μαλλί της γλυκιάς δεν θα περιστρέφεται, ενώ σε ακραίες περιπτώσεις η κεφαλή ενδέχεται να υποστεί μόνιμη βλάβη).
Ο χρήστης φέρει την ευθύνη για όλες τις ζημιές που προκύπτουν από τη μη τήρηση αυτών των οδηγιών.

ΣΗΜΕΙΩΣΗ ΓΙΑ ΤΗΝ ΑΝΘΡΑΚΙΝΗ ΒΟΥΡΤΣΑ

Παρακαλούμε αντικαταστήστε εγκαίρως την ανθρακινή βούρτσα εάν παρατηρήσετε τις ακόλουθες καταστάσεις κατά τη διάρκεια της τακτικής επιθεώρησης συντήρησης και της χρήσης:

1. Η ανθρακινή βούρτσα παράγει σχετικά μεγάλη σπίθα και καπνό.
2. Η επιφάνεια επαφής της άνθρακα με τον δακτύλιο ολίσθησης είναι μικρότερη από 70%.
3. Αναντιστοιχία στην πίεση του ελατηρίου της άνθρακα κ.λπ.

ΑΝΤΙΚΑΤΑΣΤΑΣΗ ΤΗΣ ΆΝΘΡΑΚΑΣ

1. Αφαιρέστε τις βίδες που στερεώνουν την πλάκα διαχωρισμού και το άνω κάλυμμα και βγάλτε την πλάκα διαχωρισμού και το άνω κάλυμμα.

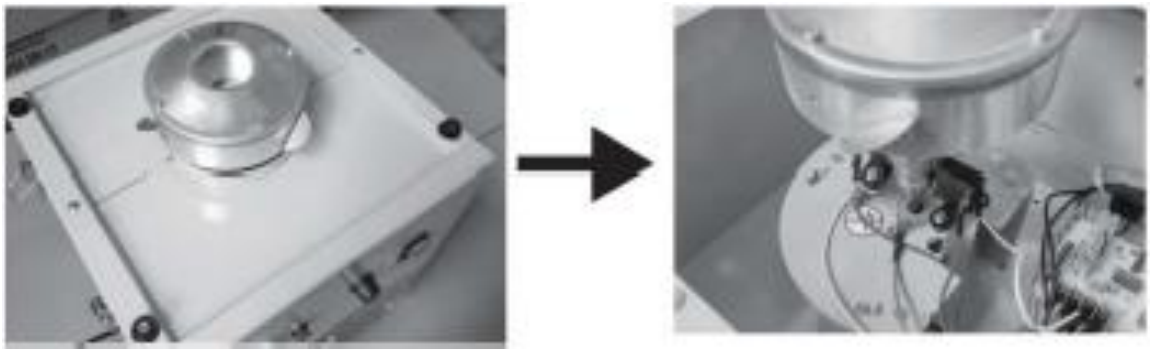

2. Αφαιρέστε το άκρο σύνδεσης της άνθρακινής βούρτσας, ξεβιδώστε τις βίδες στερέωσης και αφαιρέστε την παλιά άνθρακινή βούρτσα. (Για να διευκολυνθεί η εγκατάσταση και η αποσυναρμολόγηση, μπορείτε να ξεβιδώσετε πρώτα τη βίδα στερέωσης της κεφαλής περιστροφής, ώστε να αυξηθεί ο χώρος εργασίας)

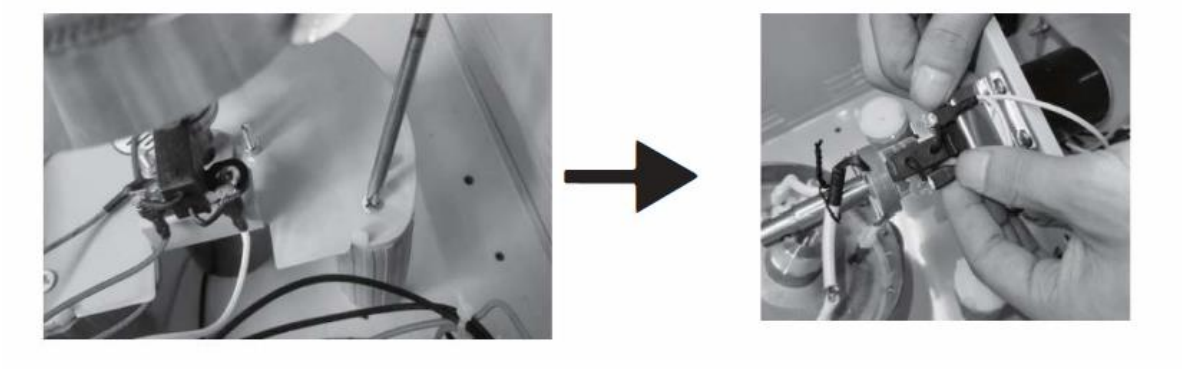

3. Τοποθετήστε τη νέα άνθρακα, τοποθετήστε την στη θέση της και στερεώστε την με βίδες, και συνδέστε το άκρο σύνδεσης.

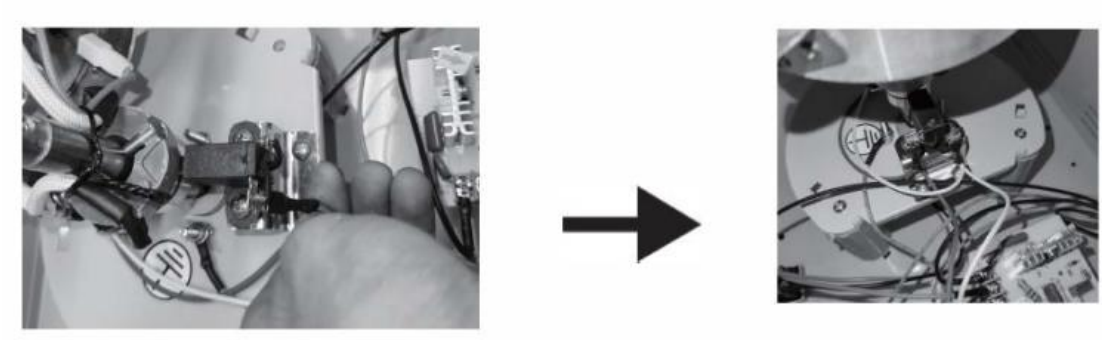

4. Ελέγξτε την τοποθέτηση της νέας άνθρακα. (Ελέγξτε αν το ελατήριο και η επαφή στερέωσης είναι σωστά τοποθετημένα)

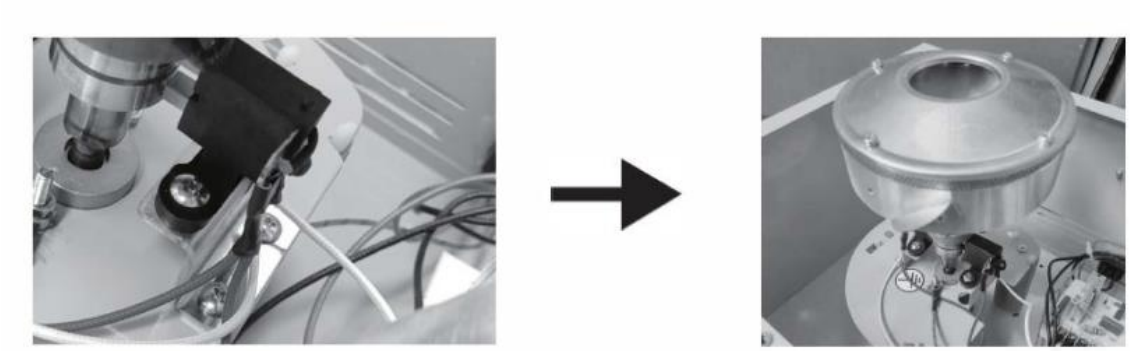

5. Επανατοποθετήστε το άνω κάλυμμα και το διαχωριστικό, ολοκληρώνοντας την αντικατάσταση της άνθρακα.



⚠ **Σημείωση**: Η άνθρακη βούρτσα είναι αναλώσιμο και πρέπει να αντικαθίσταται μετά από ένα διάστημα χρήσης. Καταγράψτε τον τρόπο συναρμολόγησης της καλωδίωσης πριν από την αποσυναρμολόγηση της άνθρακης βούρτσας

10. Αντιμετώπιση προβλημάτων

Περιγραφή προβλήματος: Δεν υπάρχει νήμα ζάχαρης

1. Ελέγξτε αν η κεφαλή περιστροφής περιστρέφεται ή όχι και σταματήστε τη μηχανή για να διαπιστώσετε αν η κεφαλή περιστροφής είναι ζεστή.
2. Εάν η κεφαλή περιστροφής δεν περιστρέφεται: ελέγξτε αν η συσκευή είναι ενεργοποιημένη και αν ο κινητήρας έχει υποστεί βλάβη.
3. Εάν η κεφαλή περιστροφής δεν είναι ζεστή: ελέγξτε αν η συσκευή είναι ενεργοποιημένη, αν η κεφαλή περιστροφής εκπέμπει θόρυβο και αν η τάση είναι υπερβολική.

4. Ξεβιδώστε το κουμπί της ασφάλειας στον πίνακα ή ανοίξτε το κάλυμμα της ασφάλειας (για τον τύπο πάγκου) στην υποδοχή και, στη συνέχεια, αφαιρέστε την ασφάλεια για να ελέγξετε αν έχει καεί.
5. Αφαιρέστε το διαχωριστικό και το άνω κάλυμμα και βγάλτε το κάλυμμα μέσω της περιστρεφόμενης κεφαλής· έτσι θα μπορείτε να δείτε την εσωτερική κατάσταση της συσκευής. Ελέγξτε αν η άνθρακη ψήκτρα είναι χαλαρή ή δεν λειτουργεί· αν ισχύει κάτι τέτοιο, αντικαταστήστε την με καινούργια.

Άλλα προβλήματα:

Αρ.	Περιγραφή του προβλήματος	Λύση
1	Η ενδεικτική λυχνία του διακόπτη είναι αναμμένη, αλλά δεν υπάρχει θέρμανση ούτε ανάφλεξη.	Αντικαταστήστε την άνθρακα.
2	Η ενδεικτική λυχνία του διακόπτη δεν ανάβει, η κεφαλή περιστροφής δεν περιστρέφεται και δεν θερμαίνεται.	Αντικαταστήστε την ασφάλεια.
3	Αφού ενεργοποιηθεί η τροφοδοσία, η ενδεικτική λυχνία ανάβει και ο δείκτης του βολτόμετρου ταλαντεύεται.	Αντικαταστήστε τη βαλβίδα ρύθμισης πίεσης.
4	Δεν υπάρχει θέρμανση, η ενδεικτική λυχνία είναι αναμμένη, η κεφαλή περιστροφής της μηχανής περιστρέφεται.	Έχει αποκολληθεί ο ακροδέκτης.
5	Δεν υπάρχει θέρμανση, η ενδεικτική λυχνία είναι αναμμένη, η περιστρεφόμενη κεφαλή της μηχανής περιστρέφεται, υπάρχει ανάφλεξη.	Αντικαταστήστε την άνθρακα.
6	Η ενδεικτική λυχνία του διακόπτη είναι αναμμένη, αλλά η κεφαλή της μηχανής δεν περιστρέφεται ούτε θερμαίνεται.	Αντικαταστήστε τη βαλβίδα ρύθμισης πίεσης.
7	Η ενδεικτική λυχνία του διακόπτη είναι αναμμένη, η περιστρεφόμενη κεφαλή της μηχανής δεν περιστρέφεται, αλλά υπάρχει θέρμανση.	Οι ακροδέκτες του κινητήρα είναι χαλαροί ή ο κινητήρας έχει υποστεί βλάβη.
8	Υπάρχει ασυνήθιστος θόρυβος και δυνατός θόρυβος.	Οι στύλοι των αμορτισέρ είναι ανισόπεδοι.
9	Υπάρχει θερμοκρασία, αλλά η θερμοκρασία δεν μπορεί να επιτευχθεί.	Αντικαταστήστε τη βαλβίδα ρύθμισης πίεσης.
10	Η ενδεικτική λυχνία του διακόπτη είναι αναμμένη, δεν υπάρχει θέρμανση και η κεφαλή περιστροφής της μηχανής περιστρέφεται.	Αντικαταστήστε την άνθρακα.

11. Απόρριψη χρησιμοποιημένων συσκευών

Μην απορρίπτετε τη συσκευή αυτή στα συστήματα δήμιακών αποβλήτων. Παραδώστε την σε σημείο συλλογής και ανακύκλωσης ηλεκτρικών και ηλεκτρονικών συσκευών. Ελέγξτε το σύμβολο που αναγράφεται στο προϊόν, στο εγχειρίδιο οδηγιών και στη συσκευασία. Τα πλαστικά που χρησιμοποιούνται στην κατασκευή της συσκευής μπορούν να ανακυκλωθούν σύμφωνα με τις αντίστοιχες ενδείξεις. Επιλέγοντας την ανακύκλωση, συμβάλλετε σημαντικά στην προστασία του περιβάλλοντος. Επικοινωνήστε με τις τοπικές αρχές για πληροφορίες σχετικά με την τοπική μονάδα ανακύκλωσης.

Ovaj korisnički priručnik preveden je pomoću strojnog prevođenja. Uložili smo sve napore kako bismo osigurali točnost prijevoda, ali imajte na umu da automatski prijevodi nisu savršeni i nisu namijenjeni zamjeni ljudskih prevoditelja. Službena verzija korisničkog priručnika je na engleskom jeziku. Sve razlike između prevedene verzije i izvornog engleskog teksta nisu pravno obvezujuće. Ako imate pitanja o točnosti prijevoda, molimo pogledajte englesku verziju, koja je službena referenca. Verzije na više jezika dostupne su na zahtjev putem info@expondo.com.

Tehnički podaci

Opis parametra	Vrijednost parametra
Naziv proizvoda	Stroj za šećernu vunu
Model	RCZC-1200-W
Dimenzije (DxŠxV) [mm]	815 x 515 x 960
Težina [kg]	12
Nazivni napon [V~] / frekvencija [Hz]	230/50
Nazivna snaga [W]	1000

1. Opći opis

Korisnički priručnik osmišljen je kako bi pomogao u sigurnoj i bezproblemnoj uporabi uređaja. Proizvod je projektiran i izrađen u skladu sa strogim tehničkim smjernicama, uz primjenu najsuvremenijih tehnologija i komponenti. Osim toga, proizveden je u skladu s najstrožim standardima kvalitete.

NE UPOTREBLJAVAJTE UREĐAJ AKO NISTE PAŽLJIVO PROČITALI I RAZUMJELI OVAJ KORISNIČKI PRIRUČNIK.

Kako biste produžili vijek trajanja uređaja i osigurali bezproblemno rukovanje, koristite ga u skladu s ovim korisničkim priručnikom i redovito provodite postupke održavanja. Tehnički podaci i specifikacije u ovom korisničkom priručniku ažurni su. Proizvođač zadržava pravo izmjena povezanih s poboljšanjem kvalitete. Uređaj je projektiran tako da rizik emisije buke svede na minimum, uzimajući u obzir tehnološki napredak i mogućnosti smanjenja buke.

Legenda


Proizvod zadovoljava relevantne sigurnosne standarde.


Pročitajte upute prije uporabe.


Proizvod se mora reciklirati.


UPOZORENJE! ili **OPREZ!** ili **UPAMTITE!** Primjenjivo na danu situaciju.
(opći znak upozorenja)


PAŽNJA! Upozorenje na električni udar!


PAŽNJA! Vruća površina, opasnost od opeklina!


Koristiti samo u zatvorenom prostoru.

NAPOMENA! Crteži u ovom priručniku služe samo za ilustraciju i u nekim se detaljima mogu razlikovati od stvarnog proizvoda.

2. Sigurnost pri uporabi

PAŽNJA! Pročitajte sva sigurnosna upozorenja i sve upute. Nepridržavanje upozorenja i uputa može rezultirati električnim udarom, požarom i/ili teškim ozljedama ili čak smrću.

PAŽNJA! Pročitajte sva sigurnosna upozorenja i sve upute. Nepridržavanje upozorenja i uputa može rezultirati teškim ozljedama ili čak smrću.

Pojmovi "uređaj" ili "proizvod" koriste se u upozorenjima i uputama za označavanje sljedećeg:
Uređaj za šećernu vunu

2.1. Električna sigurnost

a) Utikač mora odgovarati utičnici. Nemojte ni na koji način mijenjati utikač. Korištenje originalnih utikača i odgovarajućih utičnica smanjuje rizik od električnog udara.
b) Izbjegavajte dodirivanje uzemljenih elemenata kao što su cijevi, grijalice, bojleri i hladnjaci. Postoji povećan rizik od električnog udara ako je uzemljeni uređaj izložen kiši, u izravnom dodiru s mokrom površinom ili radi u vlažnom okruženju. Prodor vode u uređaj povećava rizik od oštećenja uređaja i električnog udara.
c) Ne dodirujte uređaj mokrim ili vlažnim rukama.
d) Kabel koristite samo u skladu s njegovom namjenom. Nikada ga nemojte koristiti za nošenje uređaja ili za izvlačenje utikača iz utičnice. Držite kabel podalje od izvora topline, ulja, oštrih rubova ili pokretnih dijelova. Oštećeni ili zapleteni kabeli povećavaju rizik od električnog udara.
e) Ako radite s uređajem na otvorenom, obavezno upotrijebite produžni kabel prikladan za vanjsku uporabu. Korištenje produžnog kabela prikladnog za vanjsku uporabu smanjuje rizik od električnog udara.
f) Ako se uporaba uređaja u vlažnom okruženju ne može izbjeći, treba primijeniti uređaj za zaostalu struju (RCD). Korištenje RCD-a smanjuje rizik od električnog udara.
g) Kućište ove opreme mora biti uzemljeno radi sigurnosti.

2.2. Sigurnost na radnom mjestu

a) Pobrinite se da je radno mjesto uredno i dobro osvijetljeno. Neuredno ili slabo osvijetljeno radno mjesto može dovesti do nezgoda. Pokušajte predvidjeti što bi se moglo dogoditi, promatrajte što se zbiva i koristite zdrav razum pri radu s uređajem.
b) Ne koristite uređaj u području opasnom od eksplozije, primjerice u prisutnosti zapaljivih tekućina, plinova ili prašine.
c) Nakon uočavanja oštećenja ili nepravilnog rada, odmah isključite uređaj i bez odgađanja to prijavite nadređenoj osobi.
d) Ako postoje bilo kakve sumnje u ispravan rad uređaja, obratite se službi za podršku proizvođača.
e) Uređaj smije popravljati samo servisno mjesto proizvođača. Ne pokušavajte samostalno obavljati nikakve popravke!
f) Ako izbije požar, za gašenje koristite isključivo prah ili ugljikov dioksid (CO_2) aparate za gašenje požara prikladne za uporabu na uređajima pod naponom.
g) Djeci ili neovlaštenim osobama zabranjen je ulazak u radni prostor. (Ometanje može dovesti do gubitka kontrole nad uređajem).
h) Koristite uređaj u dobro prozračenom prostoru.
i) Redovito provjeravajte stanje sigurnosnih naljepnica. Ako su naljepnice nečitljive, moraju se zamijeniti.
j) Molimo čuvajte ovaj priručnik za buduće potrebe. Ako se ovaj uređaj preda trećim stranama, priručnik mora biti predan zajedno s njim.
k) Koristite ovaj uređaj samo u zatvorenom prostoru i za predviđenu namjenu.

 **Zapamtite!** Prilikom korištenja uređaja, zaštitite djecu i ostale prisutne osobe.

2.3. Osobna sigurnost

a) Ne koristite uređaj kada ste umorni, bolesni ili pod utjecajem alkohola, narkotika ili lijekova koji mogu značajno narušiti sposobnost upravljanja uređajem.
b) Uređaj nije namijenjen za rukovanje osobama (uključujući djecu) s ograničenim mentalnim i osjetilnim funkcijama ili osobama kojima nedostaje relevantno iskustvo i/ili znanje, osim ako ih nadzire osoba odgovorna za njihovu sigurnost ili su primile upute o načinu upravljanja uređajem.
c) Prilikom rada s uređajem, koristite zdrav razum i ostanite oprezni. Privremeni gubitak koncentracije tijekom korištenja uređaja može dovesti do ozbiljnih ozljeda.
d) Kako biste spriječili slučajno uključivanje uređaja, provjerite je li prekidač u položaju ISKLJUČENO prije spajanja na izvor napajanja.
e) Ne precjenjujte svoje sposobnosti. Prilikom korištenja uređaja, uvijek održavajte ravnotežu i stabilnost. To će osigurati bolju kontrolu nad uređajem u neočekivanim situacijama.
f) Ne nosite labavu odjeću ni nakit. Držite kosu, odjeću i rukavice podalje od pokretnih dijelova. Labava odjeća, nakit ili duga kosa mogu se uhvatiti u pokretne dijelove.
g) Uklonite sve alate za podešavanje ili ključeve prije uključivanja uređaja. Alat ili ključ ostavljen u rotirajućem dijelu uređaja može uzrokovati ozljedu.
h) Uređaj nije igračka. Djecu treba nadzirati kako se ne bi igrala s uređajem.

2.4. Sigurno korištenje uređaja

a) Ne preopterećujte uređaj. Koristite odgovarajuće alate za zadani zadatak. Pravilno odabrani uređaj će bolje i sigurnije obaviti zadatak za koji je namijenjen.
b) Ne koristite uređaj ako prekidač ZA UKLJUČIVANJE/ISKLJUČIVANJE ne funkcionira ispravno (ne uključuje i ne isključuje uređaj). Uređaji koji se ne mogu uključiti i isključiti pomoću prekidača ZA UKLJUČIVANJE/ISKLJUČIVANJE su opasni, ne smiju se koristiti i moraju se popraviti.
c) Prije podešavanja, zamjene pribora ili pohrane uređaja, iskopčajte uređaj iz izvora napajanja. Time će se smanjiti mogućnost slučajnog uključivanja.
d) Kada se ne koristi, pohranite na sigurno mjesto, dalje od djece i osoba koje nisu upoznate s uređajem i koje nisu pročitale korisnički priručnik. Uređaj može predstavljati opasnost u rukama neiskusnih korisnika.
e) Održavajte uređaj u dobrom tehničkom stanju. Prije svake upotrebe provjerite ima li općih oštećenja, a posebno provjerite ima li napuklih dijelova ili elemenata te bilo kakvih drugih stanja koja mogu utjecati na sigurno rukovanje uređajem. Ako se otkrije oštećenje, predajte uređaj na popravak prije upotrebe.
f) Čuvajte uređaj izvan dosega djece.
g) Popravak ili održavanje uređaja smiju obavljati samo kvalificirane osobe, koristeći isključivo originalne rezervne dijelove. Time će se osigurati sigurna upotreba.
h) Kako biste osigurali operativnu cjelovitost uređaja, ne uklanjajte tvorničke zaštitne naprave i ne labavite vijke.
i) Prilikom prijevoza i rukovanja uređajem između skladišta i odredišta, uzmite u obzir načela zaštite zdravlja i sigurnosti na radu za ručne transportne operacije koja se primjenjuju u zemlji u kojoj će se uređaj koristiti.
j) Izbjegavajte situacije u kojima uređaj staje tijekom rada zbog prekomjernog opterećenja. To može dovesti do pregrijavanja pogonskih elemenata i oštećenja uređaja.
k) Ne dirajte zglobne dijelove ili pribor, osim ako je uređaj isključen iz izvora napajanja.
l) Zabranjeno je pomicanje, podešavanje i rotiranje uređaja tijekom rada.
m) Ne ostavljajte ovaj uređaj bez nadzora dok je u upotrebi.
n) Redovito čistite uređaj kako biste izbjegli trajno nakupljanje prljavštine.
o) Uređaj nije igračka. Čišćenje i održavanje ne smiju obavljati djeca bez nadzora odrasle osobe.
p) NAPOMENA: Tijekom rada, neki elementi uređaja postaju vrlo vrući – Upozorenje: opasnost od opeklina! Ne dirajte te elemente golim rukama!
q) Čuvajte sav materijal za pakiranje izvan dosega djece kako biste izbjegli rizik od nesreće (npr. gušenja).
r) PAŽNJA! OPASNOST PO ŽIVOT! Prilikom čišćenja, nikada ne uranjajte uređaj u vodu ili druge tekućine.
s) Ne koristite ovaj uređaj za sušenje, grijanje ili isušivanje predmeta.

Ne koristite ako se glava ne vrti!

PAŽNJA! Unatoč sigurnom dizajnu uređaja i njegovim zaštitnim značajkama, te unatoč korištenju dodatnih elemenata koji štite operatera, postoji i dalje mali rizik od nesreće ili ozljede pri korištenju uređaja. Ostanite oprezni i koristite zdrav razum pri korištenju uređaja.

3. Smjernice za upotrebu

Stroj za šećernu vunu koristi se za izradu šećerne vune, popularnog slatkog zalogaja koji se često može pronaći na festivalima, sajmovima i drugim događanjima. Postupak uključuje zagrijavanje šećera na visoku temperaturu dok ne počne karamelizirati, a zatim njegovo razvlačenje u tanke niti koje se brzo stvrdnu i tvore pahuljičastu šećernu vunu.
Stroj za šećernu vunu omogućuje različite varijacije okusa dodavanjem boja i aroma šećeru. Najpopularniji okusi su: jagoda, vanilija, malina, limun, naranča, menta, žvakaća guma.
Korisnik je odgovoran za svaku štetu nastalu nenamjenskim korištenjem uređaja.

4. Opis uređaja

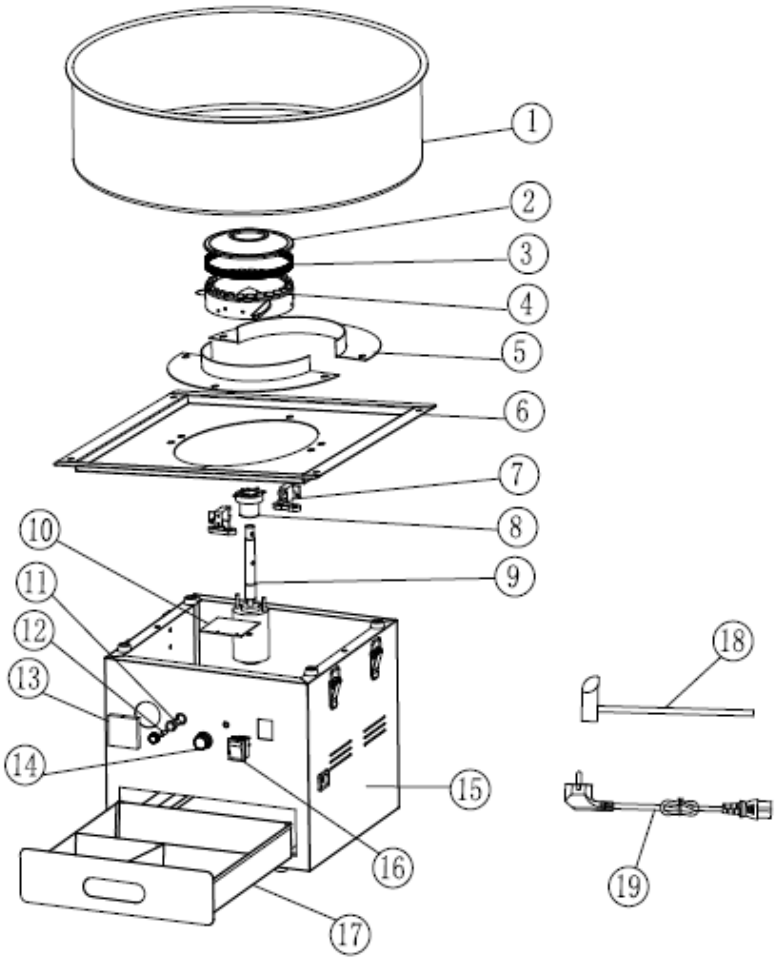

1. Zdjela od nehrđajućeg čelika
2. Poklopac rotirajuće glave
3. Mrežasta ploča rotirajuće glave
4. Rotirajuća glava
5. Zaštitna ploča
6. Poklopac glavnog tijela
7. Ugljična četkica
8. Prsten četkice
9. Motor
10. Upravljačka ploča
11. Držač osigurača
12. Osigurač
13. Voltmetar
14. Gumb prekidača
15. Glavno tijelo stroja za šećernu vunu
16. Glavni prekidač
17. Kutija za pohranu
18. Žlica za šećer od nehrđajućeg čelika
19. Kabel za napajanje

Molimo sastavite kolica prema dijagramu prikazanom u nastavku:

1. Koristite vijke (M5*12*) i vijke (*M5*35) za ugradnju nosača kao što je prikazano na slici. Koraci ugradnje na obje strane su isti.

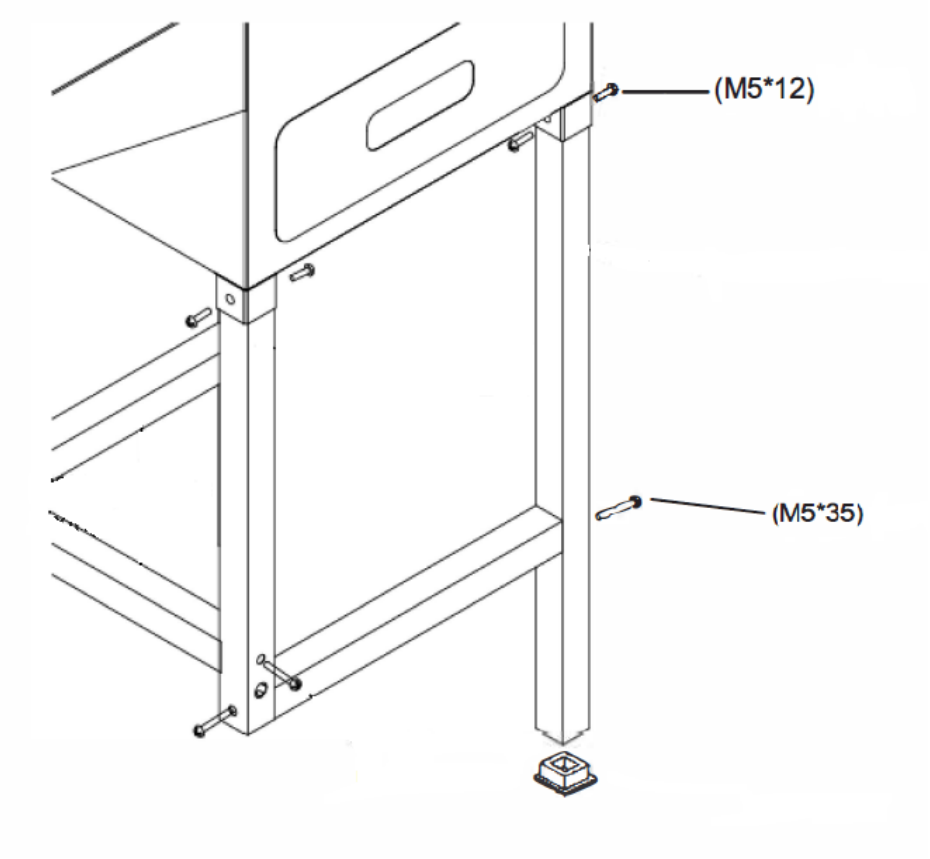

2. Ugradite dva kotača ispod okvira s dva vijka (M8*90). Obavezno dobro pritegnite vijke.

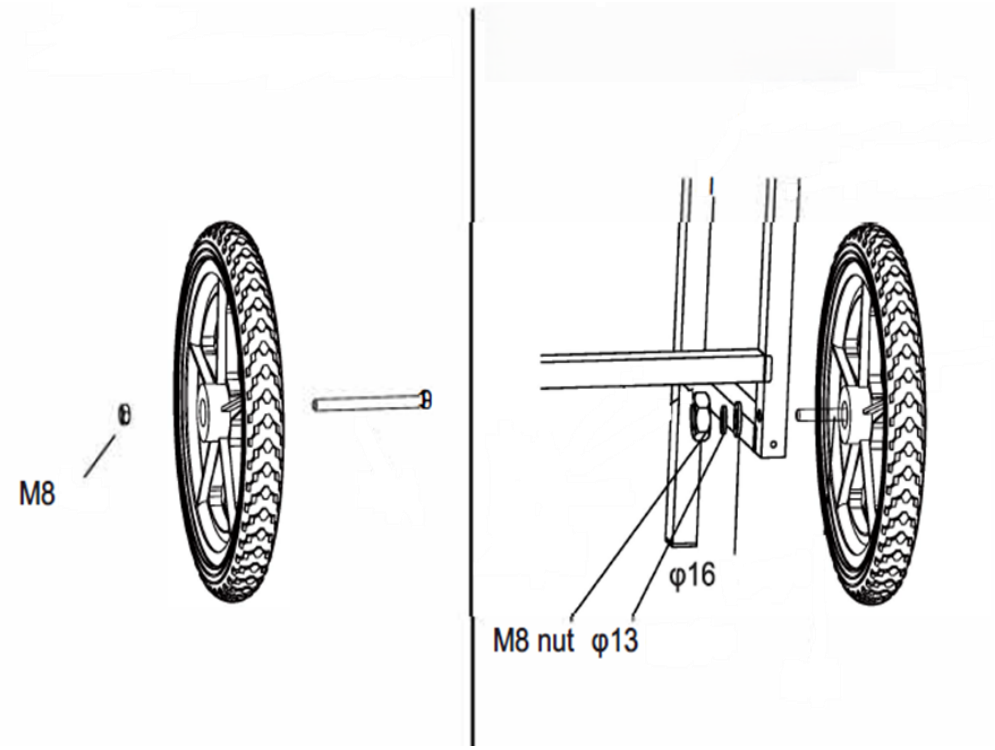

3. Ugradite stol na lijevu stranu glavnog tijela, a ručku za guranje na desnu stranu s 8 vijaka (M5*12)

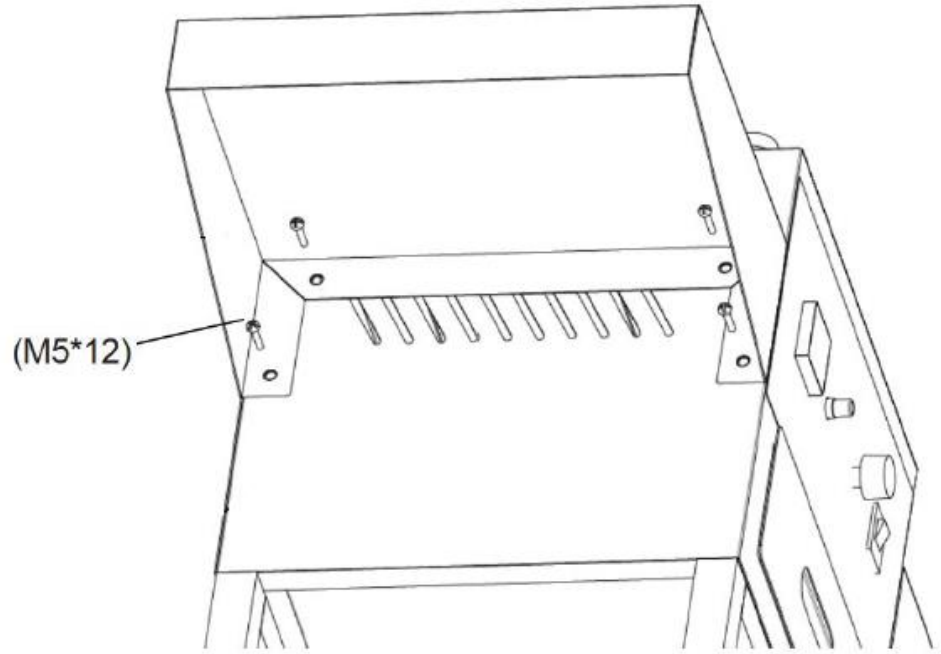

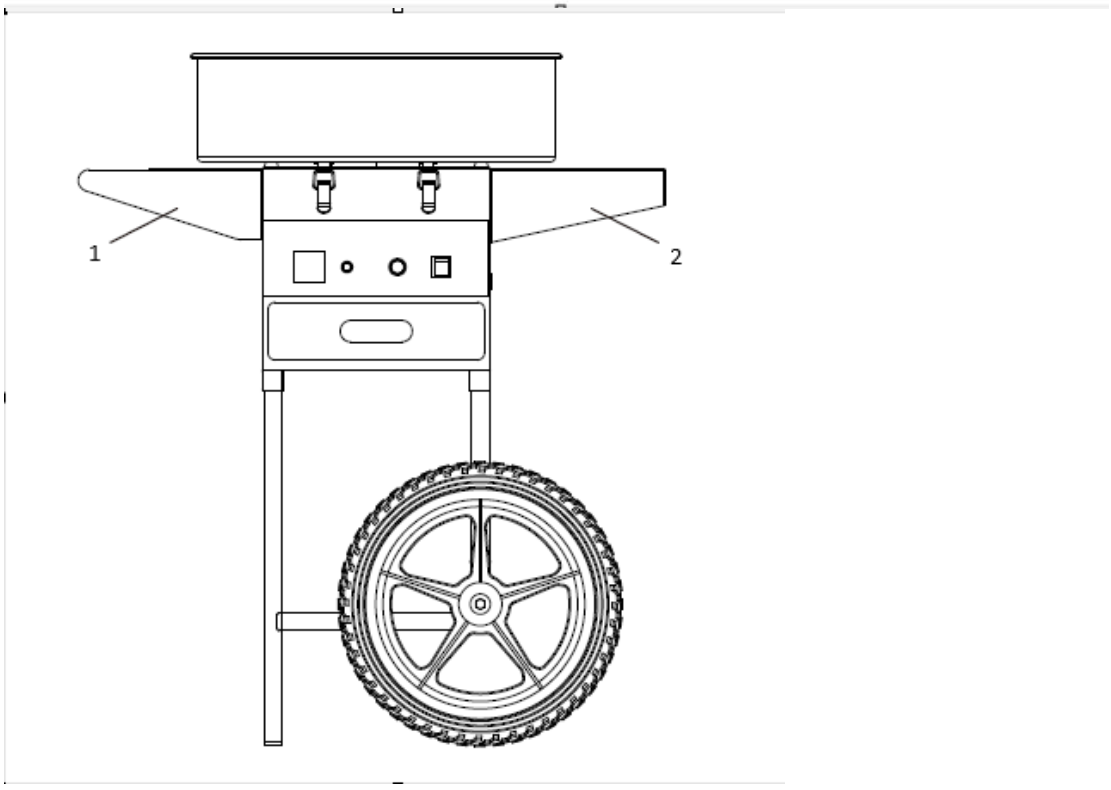

1 – Stol
2 – Ručka za guranje

4. Postavite posudu od nehrđajućeg čelika na vrh kutije i pričvrstite je s 4 stezne kopče na obje strane.

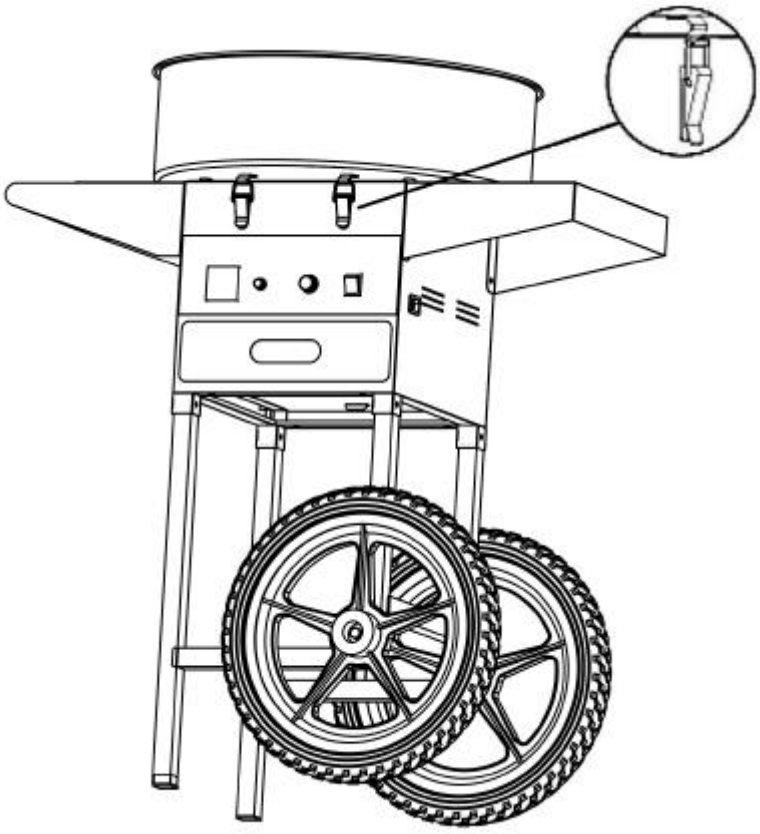

5. Nakon što je montaža u potpunosti završena, uređaj je spreman za upotrebu. Molimo pravilno pohranite ostale komponente koje će se koristiti tijekom rada ili održavanja.

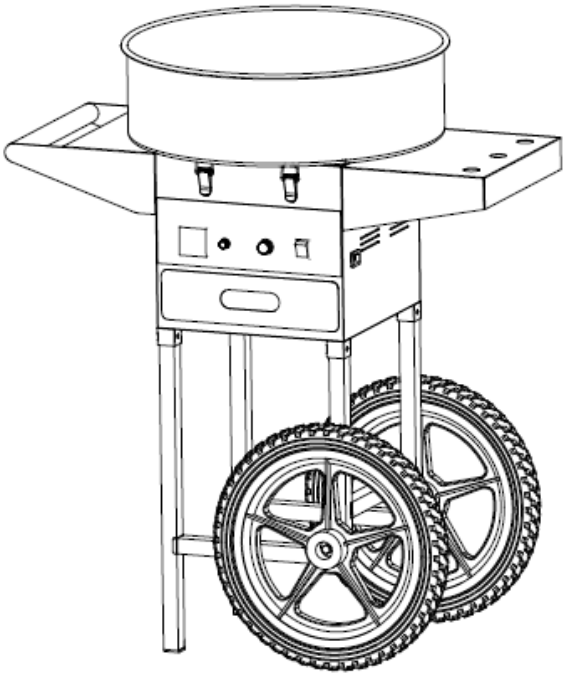

5. Priprema za upotrebu

SMJEŠTAJ UREĐAJA
Temperatura okoline ne smije biti viša od 40°C, a relativna vlažnost treba biti manja od 85%. Osigurajte dobru ventilaciju u prostoriji u kojoj se uređaj koristi. Između svake strane uređaja i zida ili drugih predmeta treba biti najmanje 10 cm razmaka. Uređaj uvijek treba koristiti na ravnoj, stabilnoj, čistoj, vatrootpornoj i suhoj površini, te ga treba držati izvan dosega djece i osoba s ograničenim mentalnim i osjetilnim funkcijama. Postavite uređaj tako da uvijek imate pristup utičnici. Kabel za napajanje priključen na uređaj mora biti pravilno uzemljen i odgovarati tehničkim podacima na naljepnici proizvoda.
Rastavite uređaj i sve njegove komponente te ih očistite prije prve upotrebe.

6. Upotreba uređaja



PAŽNJA! Tijekom prve upotrebe može se osjetiti miris paljevine. To je normalno i trebalo bi nestati nakon kratkog vremena. Osigurajte dobru ventilaciju prostorije.

1) Pritisnite prekidač za uključivanje stroja i pričekajte 1-2 minute. Promatrajte radi li stroj glatko dok se glava za okretanje rotira. Ako je vibracija prejaka, stroj treba podesiti. Mora se osigurati da je stroj stabilno postavljen.
2) Podesite gumb napona na maksimum, a voltmetar će se mijenjati s podešavanjem. Zagrijte stroj 2-3 minute. Nakon predgrijavanja, napon se može podesiti prema korisnikovim temperaturnim zahtjevima.
3) Prvo ulijte pola žličice šećera, testirajte stupanj zagrijavanja i proizvodnju šećera. Kada je sve u redu, ulijte žlicu čistog bijelog šećera u središte glave za okretanje.
4) Nakon otprilike 3 sekunde, šećerna vuna počinje izlaziti. Uzmite bambusov štapić i okrenite ga nekoliko puta duž unutarnjeg zida posude. Zatim postavite štapić vodoravno i okrenite ga iznad glave za okretanje kako biste oblikovali šećernu vunu. Naginjanjem štapića mogu se napraviti različiti oblici.
5) Nakon što ste napravili željenu količinu šećerne vune, molimo isključite uređaj.

7. Napomene

1) Držite maloljetnike podalje od stroja.
2) Električni kabel ne smije se približavati vrućoj površini stroja. Molimo osigurajte da električni kabel i utikač ne dođu u kontakt s vodom ili bilo kojom drugom tekućinom. NE koristite uređaj ako je kabel ili utikač oštećen.
3) Stroj mora biti pravilno instaliran prije umetanja utikača u utičnicu. Kada se ne koristi ili prije čišćenja, isključite prekidač, izvucite napajanje, pričekajte da se glava za okretanje prestane rotirati i pričekajte da se stroj ohladi.
4) Molimo NE dodirujte površinu stroja ili glavu za okretanje dok je u radu. Ne stavljajte ruke u posudu dok šećer ne nestane. NE premještajte stroj dok je u radu.
5) Nikada ne dodirujte utikač ili kabel mokrim rukama.
6) Privremena snaga motora uređaja iznosi 80%. Najbolje je izbjegavati iznimno duga razdoblja korištenja. Kako bi se produžio vijek trajanja stroja, motor bi trebao mirovati 20 minuta nakon svakog sata korištenja.
7) Prije čišćenja provjerite je li utikač izvučen. Stroju nije dopušteno dugo raditi bez opterećenja.

8) Sredstva za čišćenje ne smiju se koristiti tijekom čišćenja kako bi se spriječilo da sredstva za čišćenje koja ostanu na stroju budu slučajno progutana.

9) Ako okretač šećerne vune ne proizvodi šećernu vunu, isključite uređaj i uklonite zagoreni šećer mekom krpom.

8. Transport i skladištenje

Treba spriječiti tresenje, udaranje i okretanje uređaja naopako prilikom transporta. Čuvajte ga na pravilno prozračenom mjestu sa suhim zrakom i bez korozivnih plinova.

9. Čišćenje i održavanje

a) Izvucite mrežni utikač i ostavite uređaj da se potpuno ohladi prije svakog čišćenja, podešavanja ili zamjene pribora, ili ako se uređaj ne koristi.
   - Pričekajte da se rotirajući elementi zaustave.
b) Za čišćenje površine koristite samo nekorozivna sredstva za čišćenje.
c) Za pranje uređaja koristite samo blaga sredstva za čišćenje sigurna za hranu.
d) Nakon čišćenja uređaja, svi dijelovi trebaju biti potpuno osušeni prije ponovne upotrebe.
e) Uređaj čuvajte na suhom, hladnom mjestu, zaštićenom od vlage i izravnog izlaganja sunčevoj svjetlosti.
f) Ne prskajte uređaj mlazom vode niti ga uranjajte u vodu.
g) Ne dopustite da voda uđe u unutrašnjost uređaja kroz otvore na kućištu uređaja.
h) Otvore za ventilaciju čistite četkom i komprimiranim zrakom.
i) Uređaj se mora redovito pregledavati kako bi se provjerila njegova tehnička učinkovitost i uočila eventualna oštećenja.
j) Za čišćenje koristite meku, vlažnu krpu.
k) Ne koristite oštre i/ili metalne predmete za čišćenje (npr. žičanu četku ili metalnu lopaticu) jer mogu oštetiti površinski materijal uređaja.
l) Ne čistite uređaj kiselim tvarima, sredstvima medicinske namjene, razrjeđivačima, gorivom, uljima ili drugim kemijskim tvarima jer to može oštetiti uređaj.

SAVJETI ZA ČIŠĆENJE RADI SMANJENJA PROBLEMA S IZGARANJEM I VIBRACIJAMA

A. Kada završite s radom, polako ulijte malu količinu vode na rotirajuću glavu prije isključivanja kako biste spriječili zaostajanje ostataka zagorenog šećera.
B. Ako je rotirajuća glava blokirana, isključite stroj i otvorite rotirajuću glavu, zatim očistite zagoreni šećer.
C. Ne perite stroj deterdžentima kao što je prašak za pranje.
D. Ne ispirajte stroj izravno vodom.

Metoda čišćenja rotirajuće glave 1:

1. Isključite stroj, rastavite 4 vijka (A) na sklopu rotirajuće glave, uklonite poklopac glave (B) i obrišite ga čistom krpom.
2. Rastavite kućište rotirajuće glave (C) s uređaja i obrišite ga čistom krpom.
3. Očistite rotirajuću glavu (D) i obrišite površinu i ostala područja čistom krpom.

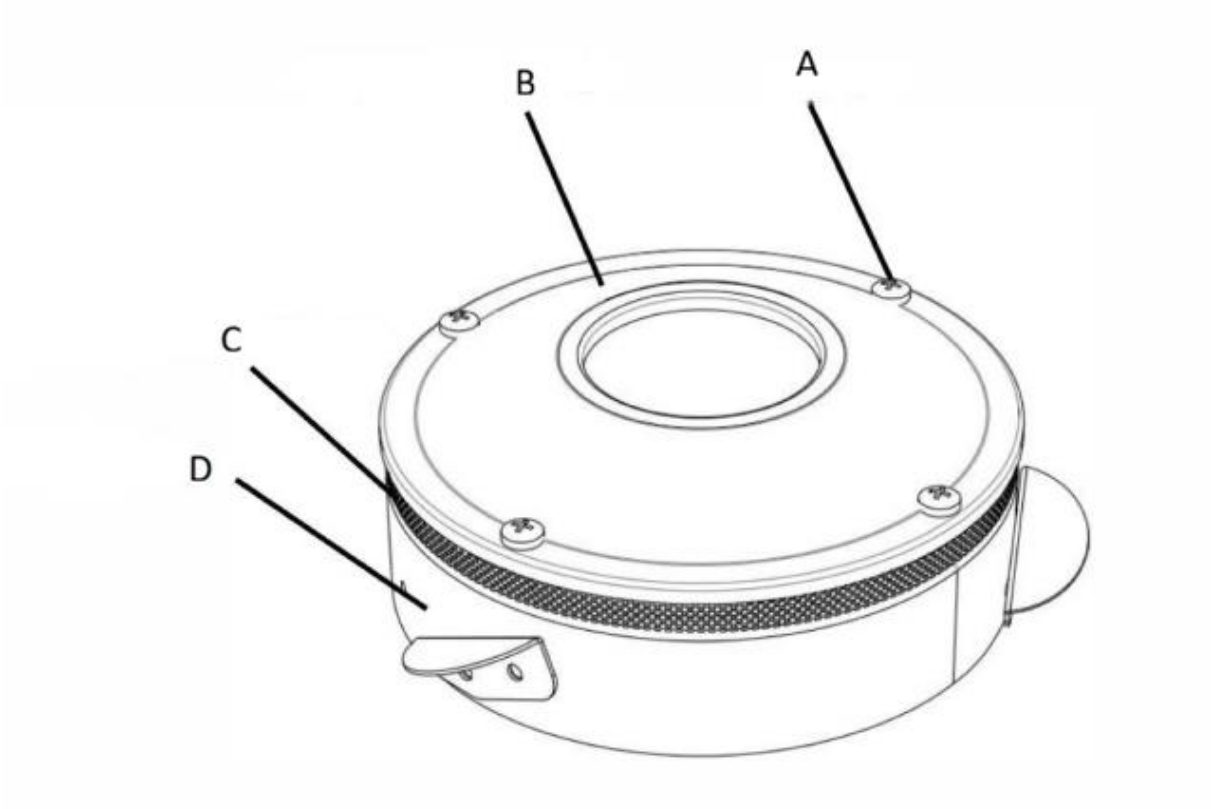

Metoda čišćenja rotirajuće glave 2:

1. Za učinkovito čišćenje glave, nakon upotrebe ulijte otprilike 100 ml vode u vruću i rotirajuću glavu. Isparavajuća voda će očistiti unutrašnjost glave.
2. Isključite stroj.
3. Nakon što se glava ohladi, obrišite je mekom, vlažnom krpom.

PAŽNJA: Očistite uređaj nakon upotrebe, bez obzira je li bio korišten samo jednom ili više puta. Nepoštivanje ovih uputa može dovesti do nakupljanja karameliziranog šećera, što uzrokuje kvar stroja (šećerna vuna se neće okretati, a u ekstremnim situacijama glava može biti trajno oštećena). Korisnik snosi odgovornost za svu štetu nastalu zbog nepoštivanja ovih uputa.

NAPOMENA O UGLJENIM ČETKICAMA

Molimo zamijenite ugljenu četkicu na vrijeme ako se sljedeće situacije pojave tijekom rutinskog pregleda održavanja i upotrebe:

1. Ugljena četkica ima relativno veliku iskru i dim.
2. Kontaktna površina ugljene četkice na kliznom prstenu je manja od 70%.
3. Nepodudarnost tlaka opruge ugljene četkice itd.

ZAMJENA UGLJENE ČETKICE

1. Uklonite vijke koji pričvršćuju zaštitnu ploču i gornji poklopac te izvadite zaštitnu ploču i gornji poklopac.

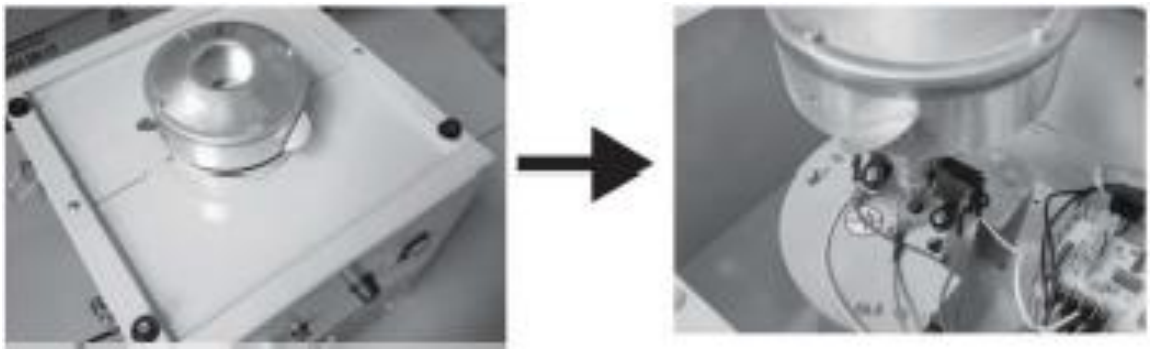

2. Uklonite spojni kraj ugljene četkice, uklonite vijke za pričvršćivanje i izvadite staru ugljenu četkicu. (Kako biste olakšali ugradnju i rastavljanje, vijak za pričvršćivanje rotirajuće glave može se prvo ukloniti kako bi se povećao radni prostor)

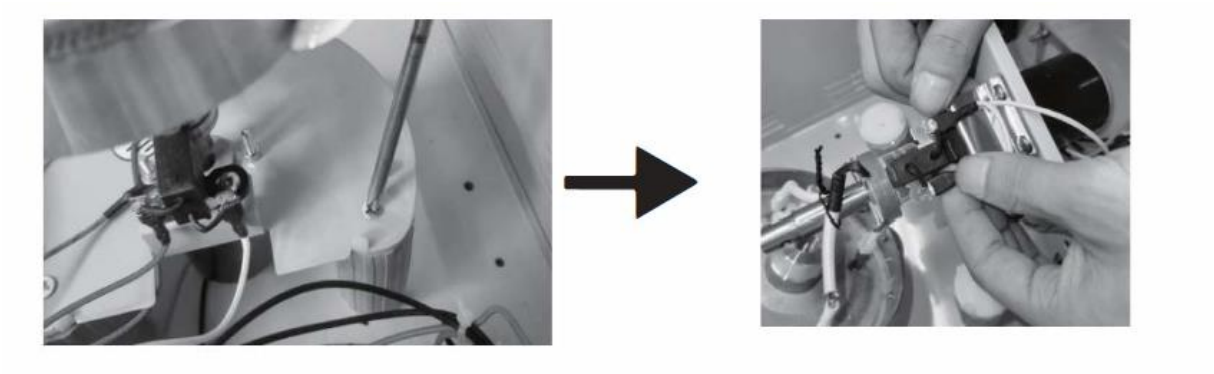

3. Zamijenite novu ugljenu četkicu, postavite je na mjesto i pričvrstite vijcima te priključite spojni kraj.

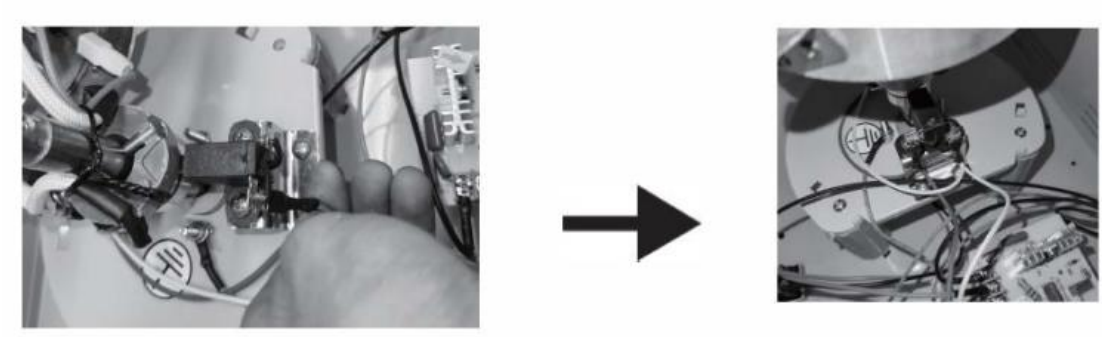

4. Provjerite ugradnju nove ugljene četkice. (je li opruga i instalacijski kontakt u redu)

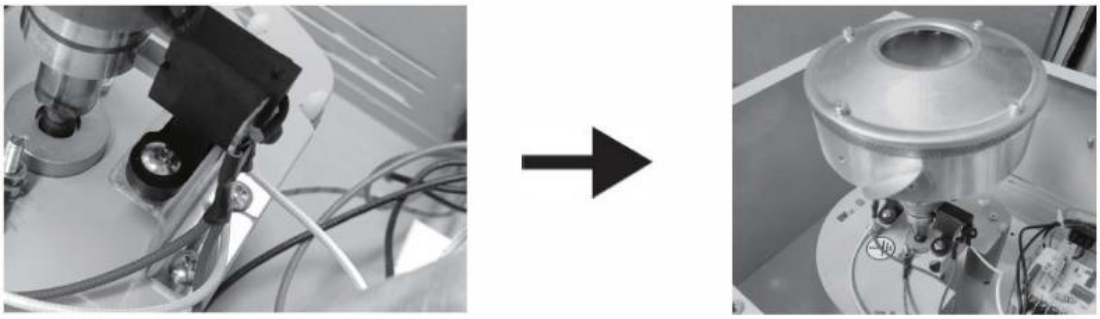

5. Ponovo ugradite gornji poklopac i zaštitnu ploču, čime je zamjena ugljene četkice završena.



⚠ **Napomena**: Ugljena četkica je potrošni materijal i treba je zamijeniti nakon određenog razdoblja upotrebe. Zabilježite način spajanja žica prije rastavljanja ugljene četkice.

10. Rješavanje problema

Opis problema: Nema niti šećera

1. Provjerite rotira li se rotirajuća glava ili ne, i zaustavite stroj kako biste osjetili je li rotirajuća glava vruća.
2. Ako se rotirajuća glava ne rotira: provjerite je li stroj uključen i je li motor pokvaren.
3. Ako rotirajuća glava nije vruća: provjerite je li stroj uključen, zvoni li rotirajuća glava i je li napon previsok.
4. Odvijte gumb osigurača na ploči ili otvorite poklopac osigurača (za stolni tip) u utičnici, zatim izvadite osigurač kako biste provjerili je li izgorio.
5. Uklonite pregradu i gornji poklopac te izvadite poklopac kroz glavu vretena, nakon čega možete vidjeti unutarnje stanje stroja. Provjerite je li ugljična četkica labava ili ne radi, a ako jest, zamijenite je novom.

Ostali problemi:

Br.	Opis problema	Rješenje
1	Svjetlo prekidača je uključeno, nema grijanja ni paljenja.	Zamijenite ugljičnu četkicu.
2	Svjetlo prekidača se ne uključuje, glava vretena se ne okreće i nema grijanja.	Zamijenite osigurač.
3	Nakon uključivanja napajanja, svjetlo se uključuje i kazaljka voltmetra se trese.	Zamijenite ventil za regulaciju tlaka.
4	Nema grijanja, svjetlo je uključeno, glava vretena stroja se okreće.	Terminal je otpao.
5	Nema grijanja, svjetlo je uključeno, glava vretena stroja se okreće, dolazi do paljenja.	Zamijenite ugljičnu četkicu.
6	Svjetlo prekidača je uključeno, ali glava stroja se ne okreće niti grije.	Zamijenite ventil za regulaciju tlaka.
7	Svjetlo prekidača je uključeno, glava vretena stroja se ne okreće, ali grije.	Priključci motora su labavi ili je motor pokvaren.
8	Prisutna je abnormalna buka i glasna buka.	Stupovi amortizera su neravni.
9	Postoji temperatura, ali se temperatura ne može dostići.	Zamijenite ventil za regulaciju tlaka.
10	Svjetlo prekidača je uključeno, nema grijanja i glava vretena stroja se okreće.	Zamijenite ugljičnu četkicu.

11. Odlaganje rabljenih uređaja

Ne odlažite ovaj uređaj u komunalni otpad. Predajte ga na točku za recikliranje i prikupljanje električnih i elektroničkih uređaja. Provjerite simbol na proizvodu, uputama za upotrebu i pakiranju. Plastika korištena za izradu uređaja može se reciklirati u skladu s oznakama. Odabirom recikliranja dajete značajan doprinos zaštiti našeg okoliša.
Kontaktirajte lokalne vlasti za informacije o lokalnom reciklažnom centru.

Šis vartotojo vadovas buvo išverstas naudojant mašininį vertimą. Mes dėjome visas pastangas, kad vertimas būtų tikslus, tačiau atkreipkite dėmesį, kad automatiniai vertimai nėra tobuli ir nėra skirti pakeisti žmogiškųjų vertėjų darbo. Oficiali vartotojo vadovo versija yra anglų kalba. Bet kokie skirtumai tarp išverstos versijos ir originalo anglų kalba nėra teisiškai įpareigojantys. Jei turite klausimų dėl vertimo tikslumo, prašome remtis anglų kalba parengta versija, kuri yra oficialus šaltinis. Daugiau kalbų versijų galite gauti pateikę užklausą info@expondo.com.

Techniniai duomenys

Parametro aprašymas	Parametro vertė
Produkto pavadinimas	Cukraus vatos gaminimo aparatas
Modelis	RCZC-1200-W
Matmenys (ilgis x plotis x aukštis) [mm]	815 x 515 x 960
Svoris [kg]	12
Nominali įtampa [V~] / dažnis [Hz]	230/50
Nominali galia [W]	1000

1. Bendras aprašymas

Naudojimo instrukcija skirta padėti saugiai ir be problemų naudoti prietaisą. Gaminys suprojektuotas ir pagamintas laikantis griežtų techninių reikalavimų, naudojant naujausias technologijas ir komponentus. Be to, jis pagamintas laikantis griežčiausių kokybės standartų.

NENAUDOKITE ĮRENGINIO, KOL NEIŠSKAITĖTE IR NEPAŽINOTE ŠIOS NAUDOJIMO INSTRUKCIJOS.

Siekiant prailginti prietaiso tarnavimo laiką ir užtikrinti sklandų veikimą, naudokite jį laikydamiesi šio naudojimo vadovo nurodymų ir reguliariai atlikite techninės priežiūros darbus. Šiame naudojimo vadove pateikti techniniai duomenys ir specifikacijos yra naujausi. Gamintojas pasilieka teisę daryti pakeitimus, susijusius su kokybės gerinimu. Prietaisas suprojektuotas taip, kad triukšmo skleidimo rizika būtų sumažinta iki minimumo, atsižvelgiant į technologijų pažangą ir triukšmo mažinimo galimybes.

Paaiškinimai


Gaminys atitinka atitinkamus saugos standartus.


Prieš naudojimą perskaitykite instrukcijas.


Gaminys turi būti perdirbtas.


ĮSPĖJIMAS! arba **ATSARGIAI!** arba **ATMINKITE!** Taikoma konkrečioje situacijoje. (bendrasis įspėjamasis ženklas)


DĖMESIO! Įspėjimas dėl elektros smūgio!


DĖMESIO! Karštas paviršius, nudegimų pavojus!


Naudokite tik patalpose.

ATSIŽVELGKITE! Šioje instrukcijoje pateikti brėžiniai yra tik iliustraciniai ir kai kuriais aspektais gali skirtis nuo tikrojo produkto.

2. Naudojimo sauga

DĖMESIO! Perskaitykite visus saugos įspėjimus ir visas instrukcijas. Neatsižvelgiant į įspėjimus ir instrukcijas, gali kilti elektros smūgio, gaisro ir (arba) rimtų sužalojimų ar net mirties pavojus.

DĖMESIO! Perskaitykite visus saugos įspėjimus ir visas instrukcijas. Neatsižvelgiant į įspėjimus ir instrukcijas, gali kilti rimtų sužalojimų ar net mirties pavojus.

Įspėjimuose ir instrukcijose terminai „įrenginys“ arba „produktas“ vartojami nurodant:
Cukraus vatos gaminimo aparatą

2.1. Elektros sauga

a) Kištukas turi tilpti į lizdą. Jokiu būdu nekeiskite kištuko. Naudojant originalius kištukus ir jiems pritaikytus lizdus, sumažėja elektros smūgio pavojus.
b) Venkite liesti įžemintus elementus, pvz., vamzdžius, šildytuvus, katilus ir šaldytuvus. Elektros smūgio pavojus padidėja, jei įžemintas prietaisas yra veikiamas lietaus, tiesiogiai liečiasi su drėgnu paviršiumi arba veikia drėgnoje aplinkoje. Vandens patekimas į prietaisą padidina prietaiso sugadinimo ir elektros smūgio pavojų.
c) Nelieskite prietaiso drėgnomis ar šlapios rankomis.
d) Naudokite laidą tik pagal jo paskirtį. Niekada nenaudokite jo prietaisui nešti ar kištukui ištraukti iš lizdo. Laikykite laidą atokiau nuo šilumos šaltinių, aliejaus, aštrių kraštų ar judančių dalių. Sugadinti ar susipynę laidai padidina elektros smūgio riziką.
e) Jei dirbate su prietaisu lauke, būtinai naudokite lauko sąlygoms pritaikytą prailginimo laidą. Naudojant lauko sąlygoms pritaikytą prailginimo laidą sumažėja elektros smūgio pavojus.
f) Jei negalima išvengti prietaiso naudojimo drėgnoje aplinkoje, reikia įrengti nuotėkio srovės apsaugos įrenginį (RCD). RCD naudojimas sumažina elektros smūgio pavojų.
g) Saugumo sumetimais šio įrenginio korpusas turi būti įžemintas.

2.2. Sauga darbo vietoje

a) Užtikrinkite, kad darbo vieta būtų tvarkinga ir gerai apšviesta. Netvarkinga arba prastai apšviesta darbo vieta gali sukelti nelaimingus atsitikimus. Stenkitės numatyti, kas gali įvykti, stebėkite, kas vyksta, ir dirbdami su įrenginiu vadovaukitės sveiku protu.
b) Nenaudokite prietaiso sprogimo pavojaus zonoje, pavyzdžiui, esant degiems skysčiams, dujoms ar dulkėms.
c) Pastebėję pažeidimus ar netinkamą veikimą, nedelsdami išjunkite prietaisą ir nedelsdami apie tai praneškite vadovui.
d) Jei kyla abejonių dėl prietaiso tinkamo veikimo, kreipkitės į gamintojo techninės pagalbos tarnybą.
e) Prietaisą gali remontuoti tik gamintojo aptarnavimo centras. Nesiimkite jokio remonto savarankiškai!
f) Jei kilus gaisrui, gesinkite jį tik miltelinias arba anglies dioksido (CO2) gesintuvais, tinkamais naudoti su įjungtais prietaisais.
g) Vaikams ar neįgaliotiems asmenims draudžiama įeiti į darbo vietą. (Dėmesio nukreipimas gali sukelti prietaiso kontrolės praradimą).
h) Naudokite prietaisą gerai vėdinamoje patalpoje.
i) Reguliariai tikrinkite saugos etikečių būklę. Jei etiketės yra neįskaitomos, jas būtina pakeisti.
j) Šį vadovą laikykite pasiekiamą, kad galėtumėte juo pasinaudoti ateityje. Jei šis prietaisas perduodamas tretiesiems asmenims, kartu su juo būtina perduoti ir šį vadovą.
k) Šį prietaisą naudokite tik patalpose ir pagal paskirtį.

 **Atminkite!** Naudodami įrenginį, apsaugokite vaikus ir kitus šalia esančius žmones.

2.3. Asmeninė sauga

a) Nenaudokite įrenginio, jei esate pavargę, sergate arba esate apsvaigę nuo alkoholio, narkotikų ar vaistų, kurie gali žymiai pabloginti jūsų gebėjimą valdyti įrenginį.
b) Šis prietaisas nėra skirtas naudoti asmenims (įskaitant vaikus), turintiems ribotas protines ir jutimo funkcijas, arba asmenims, neturintiems atitinkamos patirties ir (arba) žinių, nebent juos prižiūri už jų saugumą atsakingas asmuo arba jie yra gavę instrukcijas, kaip naudoti prietaisą.
c) Dirbdami su prietaisu, vadovaukitės sveiku protu ir būkite budrūs. Laikinas dėmesio praradimas naudojant prietaisą gali sukelti rimtus sužalojimus.
d) Kad prietaisas netyčia neįsijungtų, prieš prijungdami jį prie maitinimo šaltinio įsitikinkite, kad jungiklis yra „OFF“ padėtyje.
e) Nepersitikėkite savo gebėjimais. Naudodami prietaisą visada išlaikykite pusiausvyrą ir stovėkite tvirtai. Tai užtikrins geresnį prietaiso valdymą netikėtose situacijose.
f) Nenešiokite laisvų drabužių ar papuošalų. Laikykite plaukus, drabužius ir pirštines atokiau nuo judančių dalių. Laisvi drabužiai, papuošalai ar ilgi plaukai gali įsipainioti į judančias dalis.
g) Prieš įjungdami įrenginį, pašalinkite visus reguliavimo įrankius ar raktus. Įrankis ar raktas, paliktas įrenginio besisukančioje dalyje, gali sukelti sužalojimus.
h) Įrenginys nėra žaislas. Vaikus reikia prižiūrėti, kad jie nežaistų su įrenginiu.

2.4. Saugus įrenginio naudojimas

a) Nepersikraukite įrenginio. Naudokite tam tikrai užduočiai tinkamus įrankius. Teisingai parinktas įrenginys atliks užduotį, kuriai buvo skirtas, geriau ir saugiau.
b) Nenaudokite prietaiso, jei įjungimo/išjungimo jungiklis neveikia tinkamai (neįjungia ir neišjungia prietaiso). Prietaisai, kurių neįmanoma įjungti ar išjungti naudojant įjungimo/išjungimo jungiklį, yra pavojingi, jų negalima naudoti ir juos būtina remontuoti.
c) Prieš reguliuojant, keičiant priedus ar laikant prietaisą, atjunkite jį nuo elektros tinklo. Tai sumažins atsitiktinio įjungimo tikimybę.
d) Kai prietaisas nenaudojamas, laikykite jį saugioje vietoje, toliau nuo vaikų ir žmonių, kurie nėra susipažinę su prietaisu ir neskaitė naudojimo instrukcijos. Prietaisas gali kelti pavojų nepatyrusių naudotojų rankose.
e) Palaikykite prietaisą geros techninės būklės. Prieš kiekvieną naudojimą patikrinkite, ar nėra bendrų pažeidimų, ypač atkreipkite dėmesį į įtrūkusias dalis ar elementus bei bet kokias kitas sąlygas, kurios gali turėti įtakos saugiam prietaiso veikimui. Jei pastebite pažeidimų, prieš naudojimą atiduokite prietaisą remontui.
f) Laikykite prietaisą vaikams nepasiekiamoje vietoje.
g) Prietaiso remontą ar techninę priežiūrą turi atlikti kvalifikuoti specialistai, naudodami tik originalias atsargines dalis. Tai užtikrins saugų naudojimą.
h) Siekiant užtikrinti prietaiso veikimo vientisumą, nenuimkite gamykliniu būdu sumontuotų apsaugų ir nepalaikykite jokių varžtų.
i) Vežant ir perkeliant prietaisą iš sandėlio į paskirties vietą, atsižvelkite į profesinės sveikatos ir saugos principus, taikomus rankiniam transportavimui toje šalyje, kurioje prietaisas bus naudojamas.
j) Venkite situacijų, kai prietaisas naudojimo metu sustoja dėl per didelės apkrovos. Tai gali sukelti pavaros elementų perkaitimą ir prietaiso sugadinimą
k) Nelieskite judančių dalių ar priedų, kol prietaisas nėra atjungtas nuo maitinimo šaltinio.
l) Draudžiama perkelti, reguliuoti ar pasukti prietaisą darbo metu.
m) Negalima palikti šio prietaiso be priežiūros, kol jis veikia.
n) Reguliariai valykite prietaisą, kad išvengtumėte nuolatinio nešvarumų susikaupimo.
o) Prietaisas nėra žaislas. Valymą ir priežiūrą vaikai negali atlikti be suaugusiojo priežiūros
p) PASTABA: Veikimo metu kai kurios prietaiso dalys labai įkaista – Įspėjimas: nudegimo pavojus! Nelieskite šių dalių plikomis rankomis!
q) Visą pakavimo medžiagą laikykite vaikams nepasiekiamoje vietoje, kad išvengtumėte nelaimingų atsitikimų (pvz., uždusimo).
r) DĖMESIO! GYVYBĖS PAVOJUS! Valydami prietaisą, jokiu būdu jo nemerkite į vandenį ar kitus skysčius.
s) Nenaudokite šio prietaiso daiktams džiovinti, šildyti ar išdžiovinti.

Nenaudokite, jei galvutė nesuka!

DĖMESIO! Nepaisant saugios prietaiso konstrukcijos ir jo apsauginių funkcijų, taip pat nepaisant papildomų elementų, apsaugančių naudotoją, naudojant prietaisą vis tiek išlieka nedidelė nelaimingo atsitikimo ar sužalojimo rizika. Naudodami prietaisą būkite budrūs ir vadovaukitės sveiku protu.

3. Naudojimo gairės

Cukraus vatos gaminimo aparatas naudojamas cukraus vatai gaminti – tai populiarus saldus užkandis, kurį dažnai galima rasti festivaliuose, mugėse ir kituose renginiuose. Gamybos procesas apima cukraus kaitinimą iki aukštos temperatūros, kol jis pradeda karamelizuotis, o tada ištempimą į plonas gijas, kurios greitai sukietėja ir suformuoja purią cukraus vatą.
Cukraus vatos gaminimo aparatas leidžia gaminti įvairių skonių cukraus vatą, į cukrų įmaišant dažiklių ir aromatinių medžiagų. Populiariausi skoniai yra: braškių, vanilės, aviečių, citrinų, apelsinų, mėtų, kramtomosios gumos.
Vartotojas atsako už bet kokią žalą, atsiradusią dėl netinkamo prietaiso naudojimo.

4. Prietaiso aprašymas

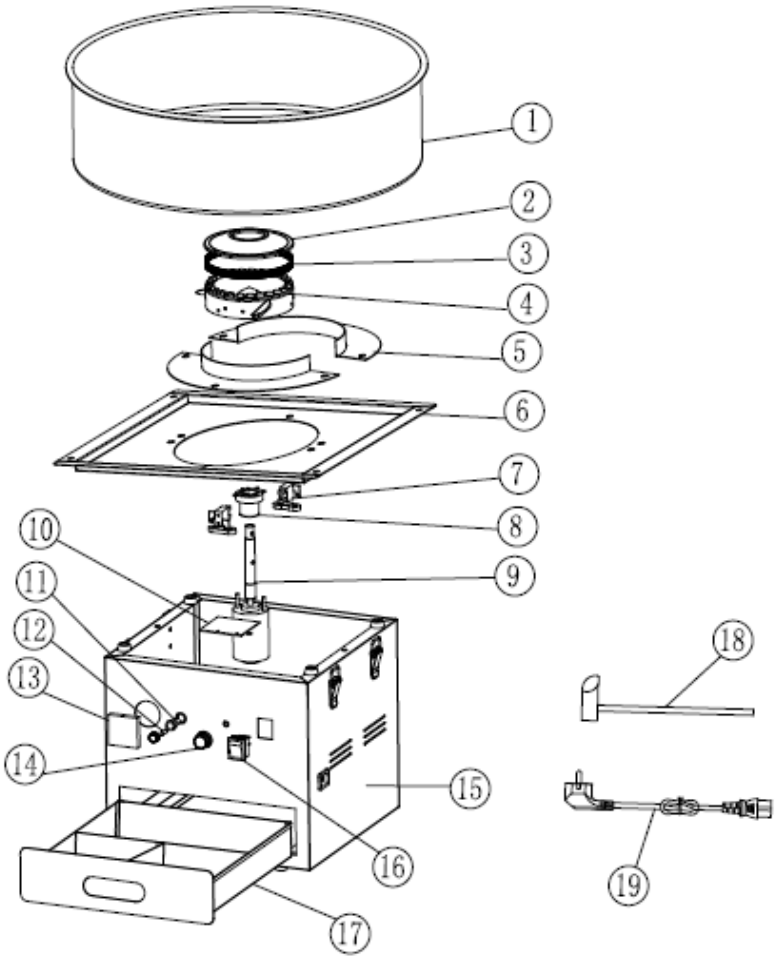

1. Nerūdijančio plieno dubuo
2. Sukamosios galvutės dangtis
3. Sukamosios galvutės tinklinė plokštė
4. Sukamoji galvutė
5. Apsauginė plokštė
6. Pagrindinio korpuso dangtis
7. Anglies šepetėlis
8. Šepetėlio žiedas
9. Variklis
10. Elektroninė plokštė
11. Saugiklio laikiklis
12. Saugiklis
13. Voltmetras
14. Įjungimo rankenėlė
15. Cukraus vatos mašinos pagrindinis korpusas
16. Maitinimo jungiklis
17. Laikymo dėžutė
18. Nerūdijančio plieno cukraus šaukštas
19. Maitinimo laidas

Prašome sumontuoti vežimėlį taip, kaip parodyta žemiau esančioje schemoje:

1. Naudodami varžtus (M5*12*) ir varžtus (*M5*35), pritvirtinkite laikiklį taip, kaip parodyta paveikslėlyje. Montavimo veiksmai abiejose pusėse yra vienodi.

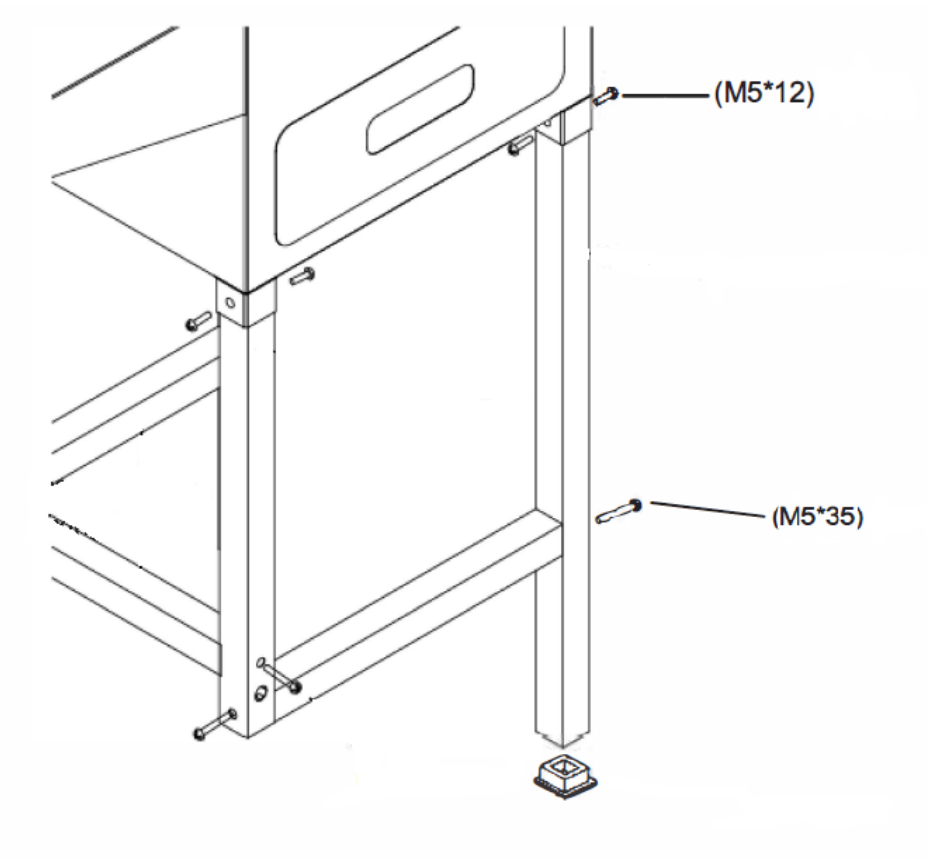

2. Pritvirtinkite du ratus po rėmu naudodami du varžtus (M8*90). Įsitikinkite, kad varžtai būtų gerai priveržti.

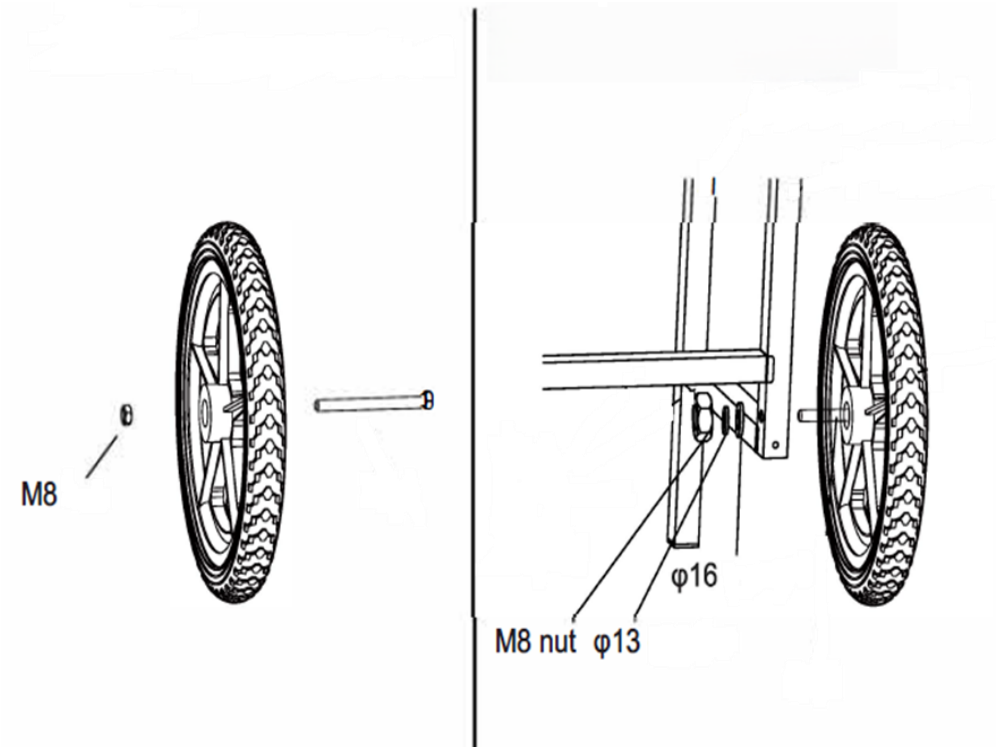

3. Pritvirtinkite stalą prie pagrindinio korpuso kairėje pusėje, o stumiamąją rankeną – dešinėje pusėje, naudodami 8 varžtus (M5*12)

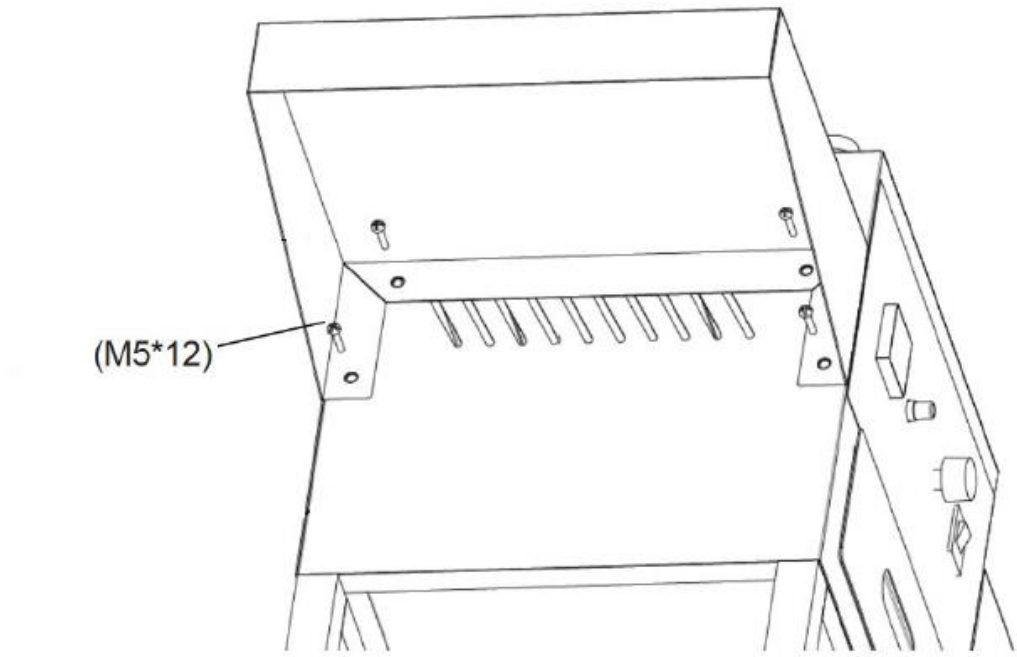

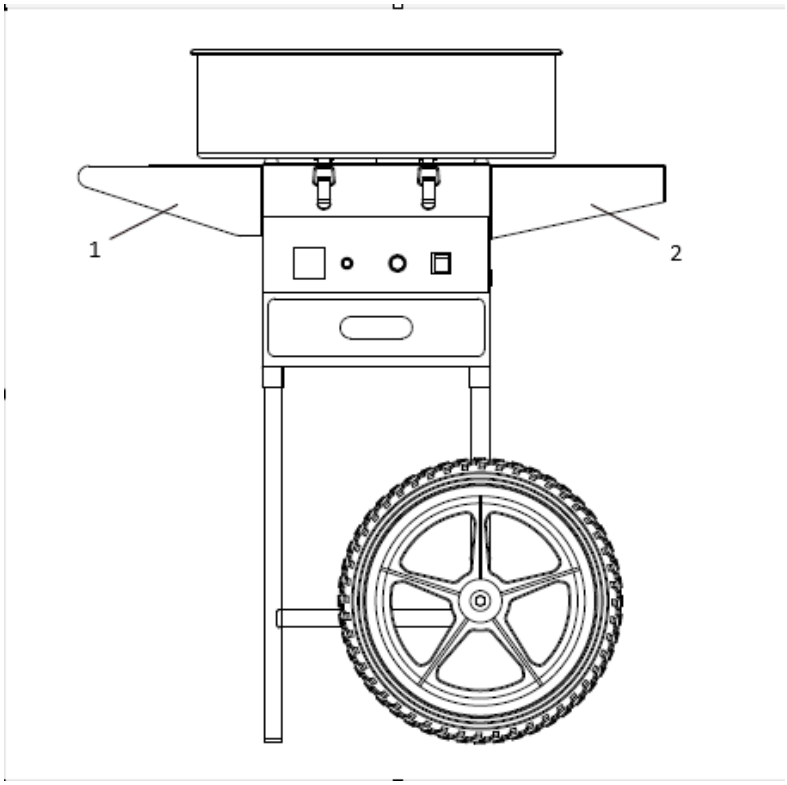

1 – Stalas
2 – Stumiamoji rankena

4. Uždėkite nerūdijančio plieno keptuvę ant dėžės ir pritvirtinkite ją abiejose pusėse esančiais 4 fiksavimo spaustukais.

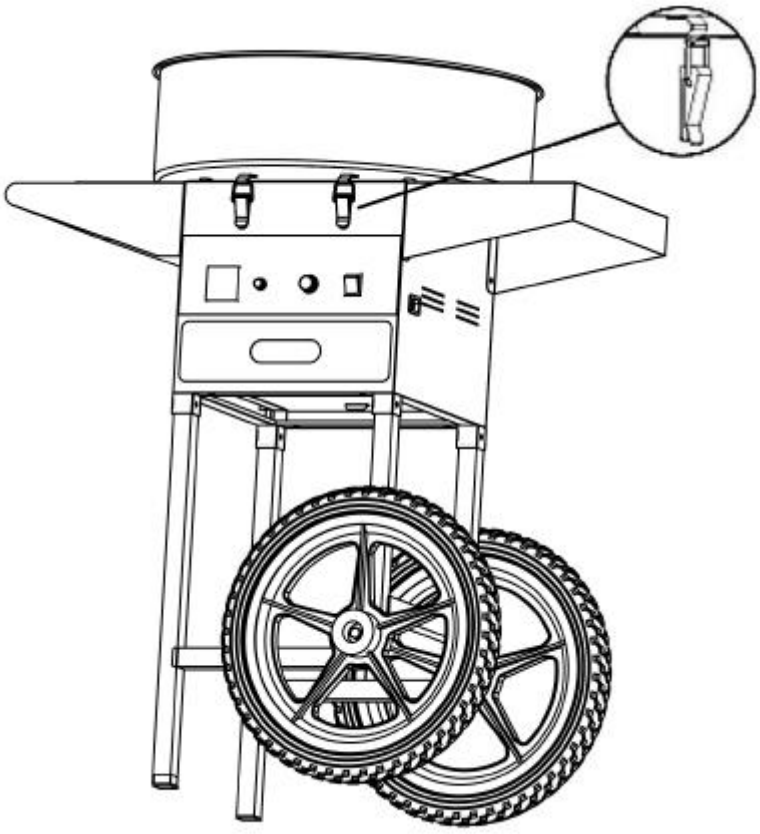

5. Baigus visą surinkimą, prietaisas yra paruoštas naudoti. Kitas detales, kurios bus naudojamos eksploatuojant ar atliekant techninę priežiūrą, prašome tinkamai saugoti.

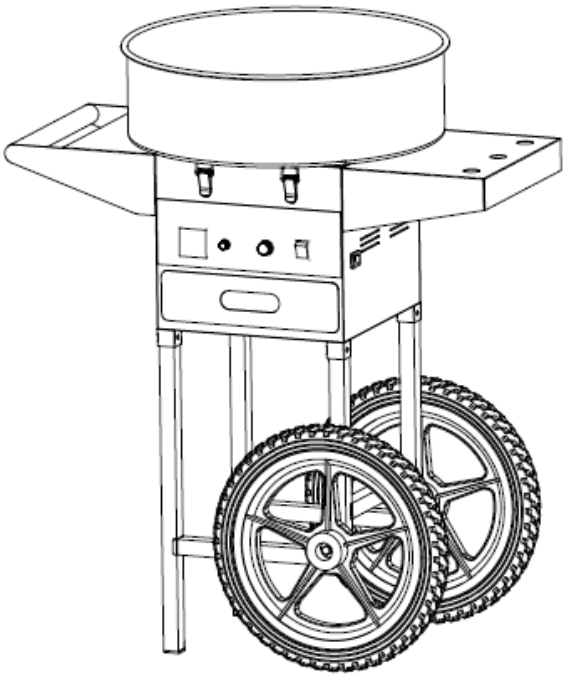

5. Pasirengimas naudojimui

PRIETAISO VIEŠOJI VIETA
Aplinkos temperatūra neturi viršyti 40 °C, o santykinis drėgnumas turi būti mažesnis nei 85 %. Užtikrinkite gerą patalpos, kurioje naudojamas prietaisas, vėdinimą. Tarp kiekvienos prietaiso pusės ir sienos ar kitų daiktų turi būti ne mažiau kaip 10 cm atstumas. Prietaisą visada reikia naudoti pastatytą ant lygaus, stabilaus, švaraus, ugniai atsparaus ir sauso paviršiaus, taip pat jis turi būti nepasiekiamas vaikams ir asmenims su ribotomis protinėmis bei jutiminėmis funkcijomis. Pastatykite prietaisą taip, kad visada galėtumėte pasiekti maitinimo kištuką. Prie prietaiso prijungtas maitinimo laidas turi būti tinkamai įžemintas ir atitikti techninius duomenis, nurodytus ant gaminio etiketės.
Prieš pirmąjį naudojimą išardykite prietaisą ir visas jo sudedamąsias dalis bei jas išvalykite.

6. Prietaiso naudojimas

DĖMESIO! Pirmą kartą naudojant gali pasijusti degimo kvapas. Tai normalu ir turėtų praeiti po trumpo laiko. Užtikrinkite, kad patalpa būtų gerai vėdinama.

1) Paspauskite jungiklį, kad įjungtumėte prietaisą, ir palaukite 1–2 minutes. Stebėkite, ar prietaisas veikia sklandžiai, kai sukasi jo sukamoji galvutė. Jei vibracija yra pernelyg stipri, prietaisą reikia sureguliuoti. Būtina užtikrinti, kad prietaisas stovėtų stabiliai.
2) Nustatykite įtampos reguliatorių į „Max“ padėtį – voltmetro rodmenys keisis kartu su reguliavimo pokyčiais. Įkaitinkite aparatą 2–3 minutes. Po įkaitinimo įtampą galima reguliuoti pagal vartotojo pageidaujamą temperatūrą.
3) Pirmiausia įberkite pusę arbatinio šaukštelio cukraus, patikrinkite kaitinimo intensyvumą ir cukraus gamybos procesą. Kai viskas bus gerai, įberkite šaukštą švaraus baltojo cukraus į „Spinner Head“ centrą.
4) Po maždaug 3 sekundžių pradės išsipilti cukraus vata. Paimkite bambukinį pagaliuką ir keletą kartų pasukite jį palei dubens vidinę sienelę. Tada pagaliuką laikykite horizontaliai ir sukite jį virš sukimo galvutės, kad susidarytų cukraus vata. Pakreipdami pagaliukus, galite suformuoti įvairias figūras.
5) Pagaminę reikiamą cukraus vatos kiekį, išjunkite prietaisą.

7. Pastabos

1) Neleiskite nepilnamečiams priartėti prie prietaiso.
2) Elektros laidas neturi liestis su karštu prietaiso paviršiumi. Užtikrinkite, kad elektros laidas ir kištukas nesiliestų su vandeniu ar kitais skysčiais. NENAUDOKITE prietaiso, jei laidas arba kištukas yra pažeisti.
3) Prieš įkišdami kištuką į rozetę, prietaisą būtina tinkamai sumontuoti. Kai prietaisas nenaudojamas arba prieš valymą, išjunkite maitinimą, ištraukite maitinimo laidą iš rozetės, palaukite, kol sukamoji galvutė nustos suktis, ir palaukite, kol prietaisas atvės.
4) Prašome NELIESKITE aparato paviršiaus ar besisukančios galvutės, kol jis veikia. Nekiškite rankų į dubenį, kol cukrus neišsibaigs. NELIESKITE aparato, kol jis veikia.
5) Niekada nelieskite kištuko ar laido drėgnomis rankomis.
6) Laikinas prietaiso variklio galingumas siekia 80 %. Geriausia vengti itin ilgų naudojimo laikotarpių. Siekiant prailginti mašinos tarnavimo laiką, po kiekvienos naudojimo valandos variklis turėtų pailsėti 20 minučių.

7) Prieš valydami įsitikinkite, kad kištukas yra ištrauktas iš rozetės. Mašina neturi ilgą laiką veikti be apkrovos.
8) Valymo metu draudžiama naudoti valymo priemones, kad ant prietaiso likusios valymo priemonės nebūtų netyčia suvalgytos.
9) Jei vatos cukraus maišytuvas negamina vatos cukraus, išjunkite prietaisą ir pašalinkite sudegusį cukrų minkštu skudurėliu.

8. Transportavimas ir laikymas

Transportuojant prietaisą, reikia vengti jo kratymo, smūgių ir apvertimo aukštyn kojomis. Laikykite jį tinkamai vėdinamoje vietoje, kur oras sausas ir nėra jokių ėsdinančių dujų.

9. Valymas ir priežiūra

a) Prieš kiekvieną valymą, reguliavimą ar priedų keitimą, taip pat jei prietaisas nenaudojamas, ištraukite maitinimo kištuką iš rozetės ir leiskite prietaisui visiškai atvėsti.
   - Palaukite, kol sustoja besisukantys elementai.
b) Paviršiui valyti naudokite tik nekorozinius valiklius.
c) Prietaisui plauti naudokite tik švelnius, maistui tinkamus ploviklius.
d) Išvalę prietaisą, prieš vėl jį naudojant, visas dalis reikia visiškai išdžiovinti.
e) Prietaisą laikykite sausoje, vėsioje vietoje, apsaugotoje nuo drėgmės ir tiesioginių saulės spindulių.
f) Nesipurkškite prietaiso vandens srove ir nemerkite jo į vandenį.
g) Neleiskite vandeniui patekti į prietaiso vidų per korpuso ventiliacijos angas.
h) Ventiliacijos angas valykite šepetėliu ir suslėgtu oru.
i) Prietaisą reikia reguliariai tikrinti, siekiant įvertinti jo techninį veikimą ir nustatyti galimus pažeidimus.
j) Valymui naudokite minkštą, drėgną šluostę.
k) Valymui nenaudokite aštrių ir (arba) metalinių daiktų (pvz., vielinio šepečio ar metalinio mentelės), nes jie gali pažeisti prietaiso paviršiaus medžiagą.
l) Nevalykite prietaiso rūgštinėmis medžiagomis, medicininiais preparatais, skiedikliais, degalais, aliejais ar kitomis cheminėmis medžiagomis, nes tai gali sugadinti prietaisą.

VALYMO PATARIMAI, KAIP SUMAŽINTI PRISIDEGIMŲ IR VIBRACIJOS PROBLEMAS

A. Baigę darbą, prieš išjungdami prietaisą, lėtai užpilkite nedidelį kiekį vandens ant sukamosios galvutės, kad išvengtumėte sudegusių cukraus likučių susidarymo.
B. Jei sukamoji galvutė užsikimšusi, išjunkite prietaisą, atidarykite sukamosios galvutės dangtelį ir pašalinkite sudegusį cukrų.
C. Negalima plauti prietaiso plovikliais, pvz., skalbimo milteliais.
D. Negalima prietaiso skalauti tiesiogiai vandeniu.

Sukamosios galvutės valymo būdas Nr. 1:

1. Išjunkite aparatą, atsukite 4 varžtus (A) ant sukamosios galvutės korpuso, nuimkite galvutės dangtelį (B) ir nuvalykite jį švariu skudurėliu.
2. Nuimkite sukamosios galvutės korpusą (C) nuo aparato ir nuvalykite jį švariu skudurėliu.
3. Išvalykite centrifugos galvutę (D) ir nuvalykite jos paviršių bei kitas vietas švariu skudurėliu.

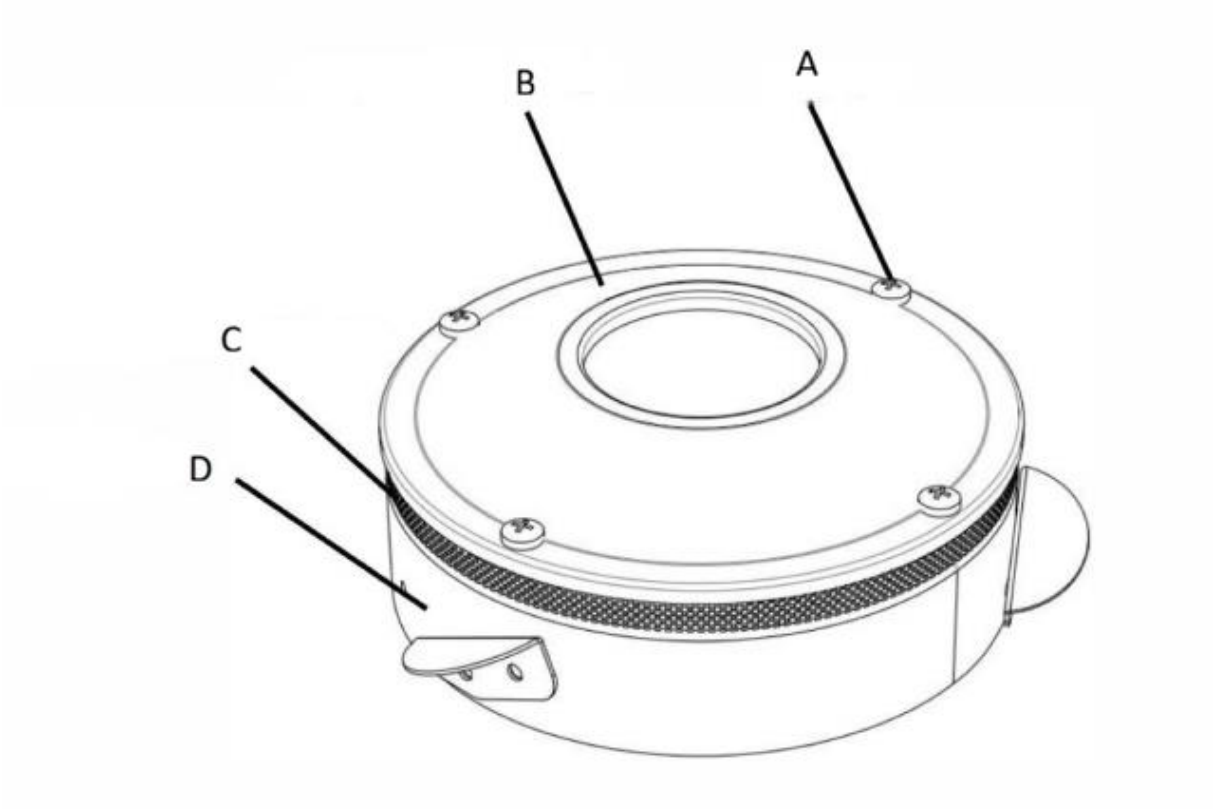

Sukamojo galvutės valymo būdas Nr. 2:

1. Kad galvutė būtų veiksmingai išvalyta, po naudojimo į karštą ir besisukančią galvutę įpilkite apie 100 ml vandens. Garuojantis vanduo išvalys galvutės vidų.
2. Išjunkite aparatą.
3. Kai galvutė atvės, nuvalykite ją minkštu, drėgnu skudurėliu.

DĖMESIO: Valykite prietaisą po kiekvieno naudojimo, nepriklausomai nuo to, ar jis buvo naudojamas tik vieną kartą, ar keletą kartų. Nesilaikant šių nurodymų, gali susidaryti karamelizuoto cukraus nuosėdos, dėl kurių prietaisas gali veikti netinkamai (cukraus vata nesusisuks, o kraštutiniais atvejais galvutė gali būti negrįžtamai sugadinta).
Vartotojas yra atsakingas už visą žalą, atsiradusią dėl šių instrukcijų nesilaikymo.

PASTABA DĖL ANGLINĖS ŠEPETĖLĖS

Laiku pakeiskite anglinę šepetėlę, jei atliekant įprastinę techninę priežiūrą ir naudojant prietaisą pastebite šias situacijas:

1. Anglinė šepetėlė skleidžia palyginti didelę kibirkštį ir dūmus.
2. Anglies šepetėlio sąlyčio su slydimo žiedu plotas yra mažesnis nei 70 %.
3. Anglies šepetėlio spyruoklės slėgio neatitikimas ir pan.

ANGLIES ŠEPETĖLIO KEITIMAS

1. Išsukite varžtus, tvirtinančius deflektoriaus plokštę ir viršutinį dangtį, ir nuimkite deflektorių bei viršutinį dangtį.

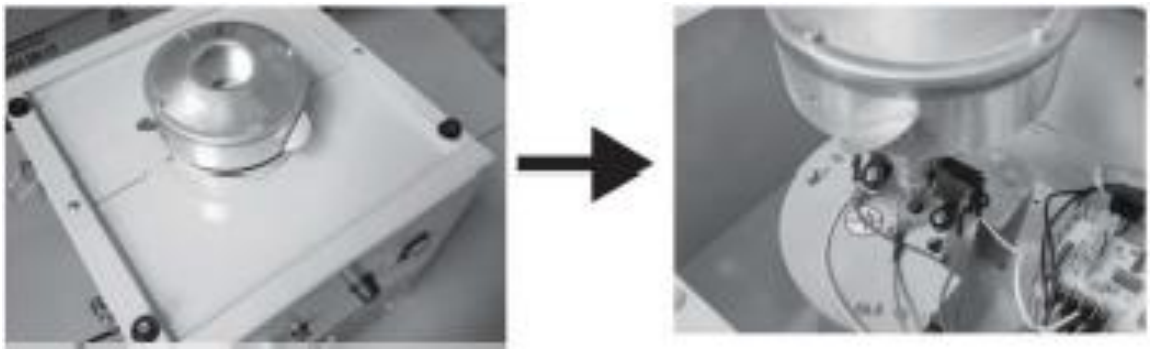

2. Nuimkite anglies šepetėlio jungiamąjį galą, išsukite tvirtinimo varžtus ir išimkite seną anglies šepetėlį. (Siekiant palengvinti montavimą ir išardymą, pirmiausia galima išsukti „Spinner Head“ tvirtinimo varžtą, kad padidėtų darbo erdvė)

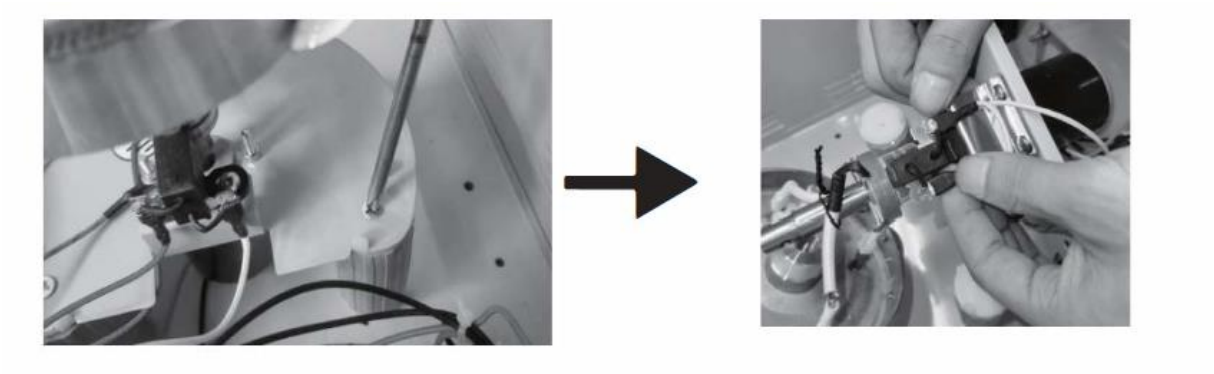

3. Įdėkite naują anglies šepetėlį, įstatykite jį į vietą ir pritvirtinkite varžtais, tada prijunkite jungiamąją dalį.

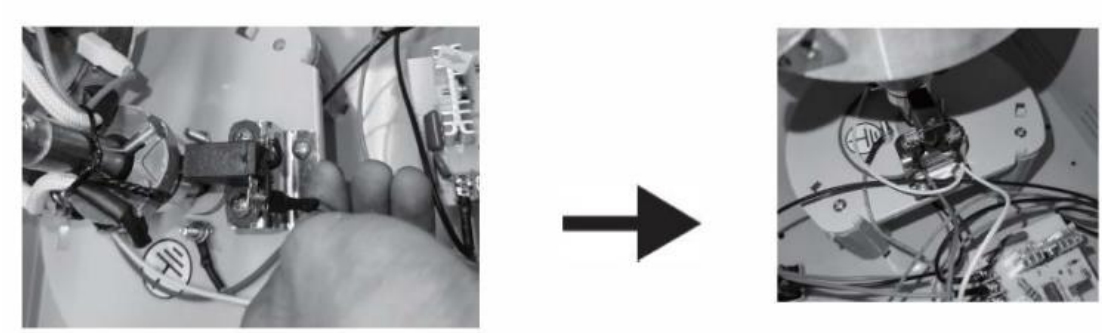

4. Patikrinkite, ar naujas anglies šepetėlis sumontuotas teisingai (ar spyruoklė ir kontaktas gerai priglunda).

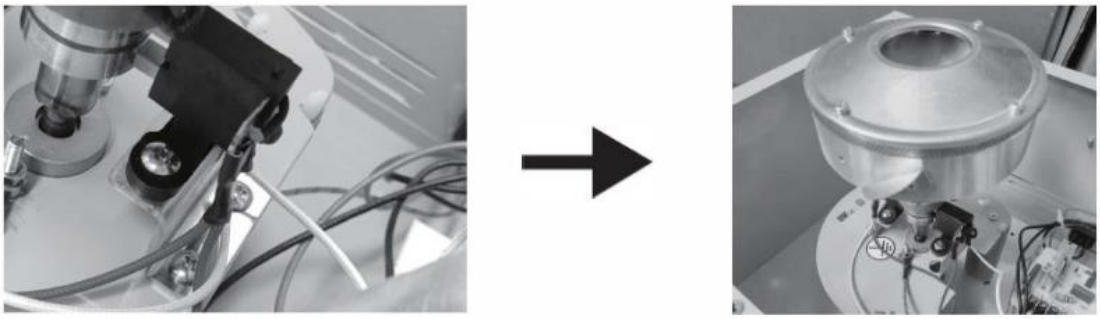

5. Vėl uždėkite viršutinį dangtelį ir deflektorių – anglies šepetėlio keitimas baigtas.



⚠ **Pastaba**: Anglies šepetėlis yra greitai susidėvinti reikmenys, todėl po tam tikro naudojimo laikotarpio jį reikia pakeisti. Prieš išardydami anglies šepetėlį, užsirašykite laidų sujungimo schemą

10. Trikčių šalinimas

Problemos aprašymas: Nėra cukraus gijų

1. Patikrinkite, ar sukasi sukimo galvutė, ir sustabdykite aparatą, kad patikrintumėte, ar sukimo galvutė yra karšta.
2. Jei sukimo galvutė nesisuka: patikrinkite, ar aparatas įjungtas, ir ar variklis nesugedęs.
3. Jei sukimo galvutė nėra karšta: patikrinkite, ar aparatas įjungtas, ar sukimo galvutė skamba, ir ar įtampa nėra per didelė.
4. Atsukite saugiklio rankenėlę ant skydelio arba atlenkite saugiklio dangtelį (stalo tipo modeliams) lizdo vietoje, tada išimkite saugiklį ir patikrinkite, ar jis nesudegęs.
5. Nuimkite deflektorių ir viršutinį dangtelį, ištraukite dangtelį per besisukančią galvutę – tada galėsite įvertinti mašinos vidinę būklę. Patikrinkite, ar anglies šepetėlis nėra laisvas ar neveikia; jei taip, pakeiskite jį nauju.

Kitos problemos:

Nr.	Problemos aprašymas	Sprendimas
1	Įjungimo indikatorius dega, bet šildymas neveikia, įžiebimas nevyksta.	Pakeiskite anglies šepetėlį.
2	Įjungimo indikatorius nedega, sukimo galvutė nesisuka ir nešildo.	Pakeiskite saugiklį.
3	Įjungus maitinimą, lemputė užsidega, o voltmetro rodyklė svyruoja.	Pakeiskite slėgio reguliavimo vožtuvą.
4	Nėra šildymo, lemputė dega, mašinos sukamoji galvutė sukasi.	Atsikabino gnybtas.
5	Nėra šildymo, lemputė dega, mašinos sukamoji galvutė sukasi, uždegimas veikia.	Pakeiskite anglies šepetėlį.
6	Įjungimo lemputė dega, bet mašinos galvutė nesuka ir nešildo.	Pakeiskite slėgio reguliavimo vožtuvą.
7	Įjungimo lemputė dega, mašinos sukamoji galvutė nesuka, bet šildo.	Variklio gnybtai yra laisvi arba variklis sugedęs.
8	Girdimas neįprastas triukšmas ir garsus triukšmas.	Amortizatorių atramos yra nelygios.
9	Yra temperatūra, bet norimos temperatūros neįmanoma pasiekti.	Pakeiskite slėgio reguliavimo vožtuvą.
10	Įjungimo lemputė dega, nešildo, o mašinos sukimo galvutė sukasi.	Pakeiskite anglies šepetėlį.

11. Naudotų prietaisų šalinimas

Šio prietaiso neišmeskite į komunalinių atliekų surinkimo sistemą. Atiduokite jį į elektros ir elektroninių prietaisų perdirbimo bei surinkimo punktą. Patikrinkite simbolį ant produkto, naudojimo instrukcijos ir pakuotės. Prietaiso gamybai naudoti plastikai gali būti perdirbami pagal juose nurodytus ženklus. Pasirinkdami perdirbimą, jūs žymiai prisidedate prie mūsų aplinkos apsaugos.
Dėl informacijos apie vietinį perdirbimo centrą kreipkitės į vietos valdžios institucijas.

Acest manual de utilizare a fost tradus cu ajutorul traducerii automate. Am depus toate eforturile pentru a ne asigura că traducerea este corectă, dar vă rugăm să rețineți că traducerile automate nu sunt perfecte și nu sunt menite să înlocuiască traducătorii umani. Versiunea oficială a manualului de utilizare este în limba engleză. Eventualele diferențe între versiunea tradusă și originalul în limba engleză nu au caracter juridic obligatoriu. Dacă aveți întrebări cu privire la acuratețea traducerii, vă rugăm să consultați versiunea în limba engleză, care constituie referința oficială. Mai multe versiuni lingvistice sunt disponibile la cerere prin info@expondo.com.

Date tehnice

Descrierea parametrilor	Valoarea parametrilor
Denumirea produsului	Mașină de vată de zahăr
Model	RCZC-1200-W
Dimensiuni (L x l x H) [mm]	815 x 515 x 960
Greutate [kg]	12
Tensiune nominală [V~] / frecvență [Hz]	230/50
Putere nominală [W]	1000

1. Descriere generală

Manualul de utilizare este conceput pentru a vă ajuta să folosiți aparatul în condiții de siguranță și fără probleme. Produsul este proiectat și fabricat în conformitate cu norme tehnice stricte, utilizând tehnologii și componente de ultimă generație. În plus, este fabricat în conformitate cu cele mai stricte standarde de calitate.

NU UTILIZAȚI APARATUL ÎNAINTE DE A CITI ȘI A ÎNȚELEGE ÎN ÎNTREGIME PREZENTUL MANUAL DE UTILIZARE.

Pentru a prelungi durata de viață a dispozitivului și pentru a asigura o funcționare fără probleme, utilizați-l în conformitate cu prezentul manual de utilizare și efectuați periodic operațiunile de întreținere. Datele tehnice și specificațiile din prezentul manual de utilizare sunt actualizate. Producătorul își rezervă dreptul de a efectua modificări în scopul îmbunătățirii calității. Dispozitivul este proiectat pentru a reduce la minimum riscurile legate de emisiile de zgomot, ținând cont de progresul tehnologic și de posibilitățile de reducere a zgomotului.

Legendă


Produsul respectă standardele de siguranță relevante.


Citiți instrucțiunile înainte de utilizare.


Produsul trebuie reciclat.


AVERTISMENT! sau **ATENȚIE!** sau **REȚINEȚI!** Se aplică situației date.
(semn de avertizare general)


ATENȚIE! Avertisment privind șocul electric!


ATENȚIE! Suprafață fierbinte, risc de arsuri!



A se utiliza numai în interior.



VĂ RUGĂM SĂ REȚINEȚI! Desenele din acest manual au doar scop ilustrativ și, în anumite detalii, pot diferi de produsul real.

2. Siguranța utilizării



ATENȚIE! Citiți toate avertismentele de siguranță și toate instrucțiunile. Nerespectarea avertismentelor și a instrucțiunilor poate duce la electrocutare, incendiu și/sau vătămări grave sau chiar la deces.



ATENȚIE! Citiți toate avertismentele de siguranță și toate instrucțiunile. Nerespectarea avertismentelor și a instrucțiunilor poate duce la vătămări grave sau chiar la deces.

Termenii „aparat” sau „produs” sunt folosiți în avertismente și instrucțiuni pentru a se referi la:
Mașina de vată de zahăr

2.1. Siguranța electrică

a) Ștecherul trebuie să se potrivească cu priza. Nu modificați ștecherul în niciun fel. Utilizarea ștecherelor originale și a prizelor corespunzătoare reduce riscul de electrocutare.
b) Evitați să atingeți elemente împământate, cum ar fi țevile, încălzitoarele, cazanele și frigiderele. Există un risc crescut de electrocutare dacă dispozitivul împământat este expus la ploaie, se află în contact direct cu o suprafață umedă sau funcționează într-un mediu umed. Pătrunderea apei în dispozitiv crește riscul de deteriorare a acestuia și de electrocutare.
c) Nu atingeți dispozitivul cu mâinile ude sau umede.
d) Utilizați cablul numai în conformitate cu destinația sa de utilizare. Nu îl folosiți niciodată pentru a transporta dispozitivul sau pentru a scoate ștecherul din priză. Țineți cablul la distanță de surse de căldură, ulei, muchii ascuțite sau piese în mișcare. Cablurile deteriorate sau încurcate cresc riscul de electrocutare.
e) Dacă lucrați cu dispozitivul în exterior, asigurați-vă că utilizați o prelungitoare adecvată pentru utilizare în exterior. Utilizarea unei prelungitoare adecvate pentru utilizare în exterior reduce riscul de electrocutare.
f) Dacă utilizarea dispozitivului într-un mediu umed nu poate fi evitată, trebuie instalat un dispozitiv de protecție la curent rezidual (RCD). Utilizarea unui RCD reduce riscul de electrocutare.
g) Carcasa acestui echipament trebuie legată la pământ din motive de siguranță.

2.2. Siguranța la locul de muncă

a) Asigurați-vă că locul de muncă este ordonat și bine iluminat. Un loc de muncă dezordonat sau slab iluminat poate duce la accidente. Încercați să anticipați ce s-ar putea întâmpla, observați ce se petrece și folosiți-vă bunul simț atunci când lucrați cu dispozitivul.
b) Nu utilizați dispozitivul într-o zonă cu risc de explozie, de exemplu în prezența lichidelor, gazelor sau prafului inflamabile.
c) Dacă constatați deteriorări sau o funcționare anormală, opriți imediat dispozitivul și raportați fără întârziere acest lucru unui superior.
d) Dacă aveți îndoieli cu privire la funcționarea corectă a dispozitivului, contactați serviciul de asistență al producătorului.
e) Numai centrul de service al producătorului poate repara dispozitivul. Nu încercați să efectuați reparații pe cont propriu!
f) În cazul izbucnirii unui incendiu, utilizați exclusiv stingătoare cu pulbere sau cu dioxid de carbon (CO_2) adecvate pentru utilizarea pe dispozitive sub tensiune pentru a-l stinge.
g) Copiilor sau persoanelor neautorizate le este interzis accesul la locul de muncă. (O distragere a atenției poate duce la pierderea controlului asupra dispozitivului).

h) Utilizați dispozitivul într-un spațiu bine ventilat.
i) Verificați periodic starea etichetelor de siguranță. Dacă etichetele sunt ilizibile, acestea trebuie înlocuite.
j) Vă rugăm să păstrați acest manual la îndemână pentru consultare ulterioară. Dacă acest dispozitiv este cedat unor terți, manualul trebuie predat odată cu acesta.
k) Utilizați acest dispozitiv numai în interior și în scopul pentru care a fost conceput.



Rețineți! Când utilizați dispozitivul, protejați copiii și alte persoane aflate în apropiere.

2.3. Siguranța personală

a) Nu utilizați dispozitivul dacă sunteți obosit, bolnav sau sub influența alcoolului, a narcoticelor sau a medicamentelor care pot afecta în mod semnificativ capacitatea de a opera dispozitivul.
b) Dispozitivul nu este conceput pentru a fi utilizat de persoane (inclusiv copii) cu funcții mentale și senzoriale limitate sau de persoane care nu dispun de experiența și/sau cunoștințele necesare, cu excepția cazului în care acestea sunt supravegheate de o persoană responsabilă pentru siguranța lor sau au primit instrucțiuni privind modul de utilizare a dispozitivului.
c) Atunci când lucrați cu dispozitivul, dați dovadă de bun simț și rămâneți vigilenți. Pierderea temporară a concentrării în timpul utilizării dispozitivului poate duce la leziuni grave.
d) Pentru a preveni pornirea accidentală a dispozitivului, asigurați-vă că comutatorul se află în poziția OFF înainte de a conecta dispozitivul la o sursă de alimentare.
e) Nu vă supraestimați abilitățile. Când utilizați dispozitivul, mențineți-vă echilibrul și rămâneți stabil în orice moment. Acest lucru vă va asigura un control mai bun asupra dispozitivului în situații neprevăzute.
f) Nu purtați haine largi sau bijuterii. Țineți părul, hainele și mănușile la distanță de părțile mobile. Hainele largi, bijuteriile sau părul lung se pot prinde în părțile mobile.
g) Îndepărtați toate uneltele de reglare sau cheile înainte de a porni dispozitivul. O unealtă sau o cheie lăsată în partea rotativă a dispozitivului poate provoca leziuni.
h) Dispozitivul nu este o jucărie. Copiii trebuie supravegheați pentru a nu se juca cu dispozitivul.

2.4. Utilizarea în siguranță a dispozitivului

a) Nu supraîncărcați dispozitivul. Folosiți unelte adecvate pentru sarcina respectivă. Un dispozitiv ales corect va îndeplini sarcina pentru care a fost conceput mai bine și într-un mod mai sigur.
b) Nu utilizați aparatul dacă comutatorul ON/OFF nu funcționează corespunzător (nu pornește și nu oprește aparatul). Aparatele care nu pot fi pornite și oprite cu ajutorul comutatorului ON/OFF prezintă un pericol, nu trebuie utilizate și trebuie reparate.
c) Înainte de a regla aparatul, de a înlocui accesoriile sau de a-l depozita, deconectați-l de la sursa de alimentare. Astfel se reduce riscul de pornire accidentală a acestuia.
d) Când nu este utilizat, depozitați-l într-un loc sigur, departe de copii și de persoanele care nu sunt familiarizate cu dispozitivul și care nu au citit manualul de utilizare. Dispozitivul poate reprezenta un pericol în mâinile utilizatorilor neexperimentați.
e) Mențineți dispozitivul într-o stare tehnică bună. Înainte de fiecare utilizare, verificați dacă există deteriorări generale și, în special, verificați dacă există piese sau elemente fisurate, precum și orice alte condiții care ar putea afecta funcționarea în siguranță a dispozitivului. Dacă se constată deteriorări, trimiteți dispozitivul la reparare înainte de utilizare.
f) Păstrați dispozitivul la îndemâna copiilor.
g) Reparația sau întreținerea dispozitivului trebuie efectuată de persoane calificate, utilizând exclusiv piese de schimb originale. Astfel se va asigura o utilizare în condiții de siguranță.
h) Pentru a asigura integritatea funcțională a dispozitivului, nu îndepărtați protecțiile montate din fabrică și nu slăbiți niciun șurub.
i) La transportarea și manipularea dispozitivului între depozit și destinație, țineți cont de principiile de sănătate și siguranță la locul de muncă aplicabile operațiunilor de transport manual din țara în care va fi utilizat dispozitivul.
j) Evitați situațiile în care dispozitivul se oprește în timpul utilizării din cauza unei sarcini excesive. Acest lucru poate duce la supraîncălzirea elementelor de acționare și la deteriorarea dispozitivului

k) Nu atingeți părțile articulate sau accesoriile, decât dacă dispozitivul a fost deconectat de la sursa de alimentare.
l) Este interzisă deplasarea, reglarea și rotirea dispozitivului în timpul funcționării.
m) Nu lăsați acest aparat nesupravegheat în timpul utilizării.
n) Curățați dispozitivul în mod regulat pentru a evita formarea unei depuneri persistente de murdărie.
o) Dispozitivul nu este o jucărie. Curățarea și întreținerea nu pot fi efectuate de copii fără supravegherea unui adult
p) NOTĂ: În timpul funcționării, unele elemente ale dispozitivului devin foarte fierbinți – Atenție: pericol de arsuri! Nu atingeți aceste elemente cu mâinile goale!
q) Păstrați toate materialele de ambalaj la îndemâna copiilor pentru a evita orice risc de accident (de exemplu, sufocare).
r) ATENȚIE! PERICOL DE MOARTE! În timpul curățării, nu scufundați niciodată dispozitivul în apă sau în alte lichide.
s) Nu utilizați acest dispozitiv pentru uscarea, încălzirea sau deshidratarea obiectelor.

Nu utilizați aparatul dacă capul nu se rotește!

ATENȚIE! În ciuda designului sigur al aparatului și a caracteristicilor sale de protecție, precum și a utilizării unor elemente suplimentare de protecție a operatorului, există totuși un risc redus de accident sau rănire la utilizarea aparatului. Fiți atenți și folosiți-vă bunul simț atunci când utilizați aparatul.

3. Instrucțiuni de utilizare

Un aparat de vată de zahăr este folosit pentru a prepara vata de zahăr, o gustare dulce populară pe care o găsim adesea la festivaluri, târguri și alte evenimente. Procesul presupune încălzirea zahărului la o temperatură ridicată până când începe să se caramelizeze, apoi întinderea acestuia în fire subțiri care se întăresc rapid, formând vata de zahăr pufoasă.
Mașina de vată de zahăr permite obținerea unor variante de arome diferite prin adăugarea de coloranți și arome la zahăr. Cele mai populare arome sunt: căpșuni, vanilie, zmeură, lămâie, portocală, mentă, gumă de mestecat.

Utilizatorul este răspunzător pentru orice daune rezultate din utilizarea neintenționată a dispozitivului.

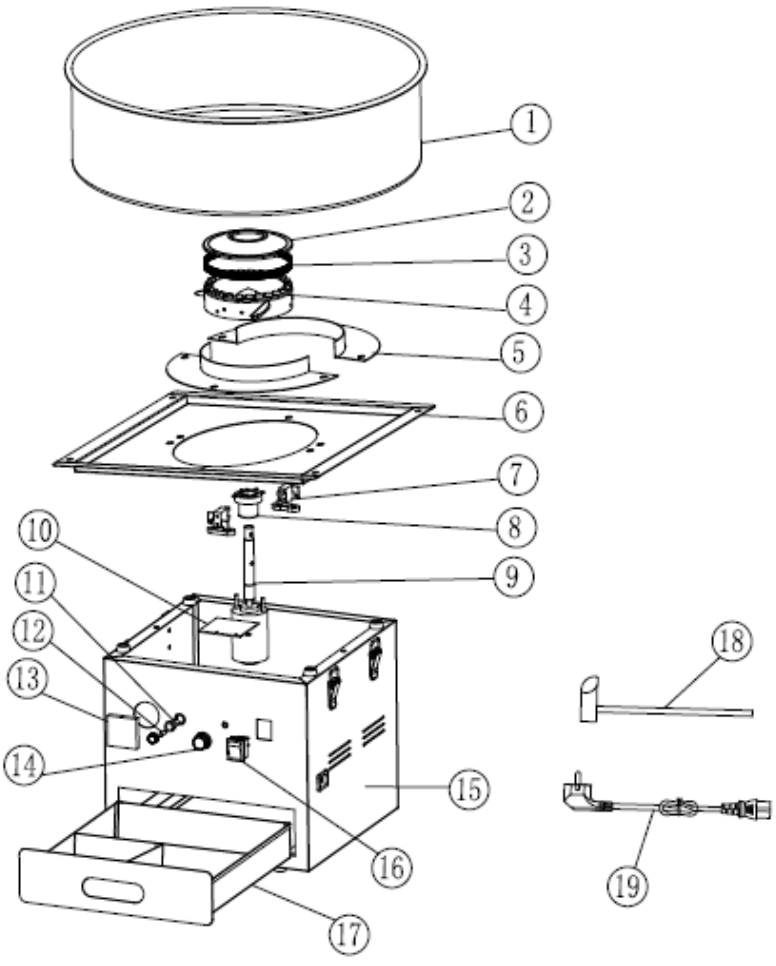

4. Descrierea aparatului

1. Bol din oțel inoxidabil
2. Capacul capului rotativ
3. Placă cu ochiuri a capului rotativ
4. Cap rotativ
5. Placă de protecție
6. Capacul corpului principal
7. Perie de carbon
8. Inel pentru perie
9. Motor

10. Placă de circuit
11. Suport pentru siguranță
12. Siguranță
13. Voltmetru
14. Buton de comutare
15. Corpul principal al aparatului de vată de zahăr
16. Comutator de alimentare
17. Cutie de depozitare
18. Lingură de zahăr din oțel inoxidabil
19. Cablu de alimentare

Vă rugăm să montați căruciorul conform schemei de mai jos:

1. Folosiți șuruburi (M5*12*) și șuruburi (*M5*35) pentru a instala suportul, așa cum se arată în figură. Pașii de instalare sunt identici pe ambele părți.

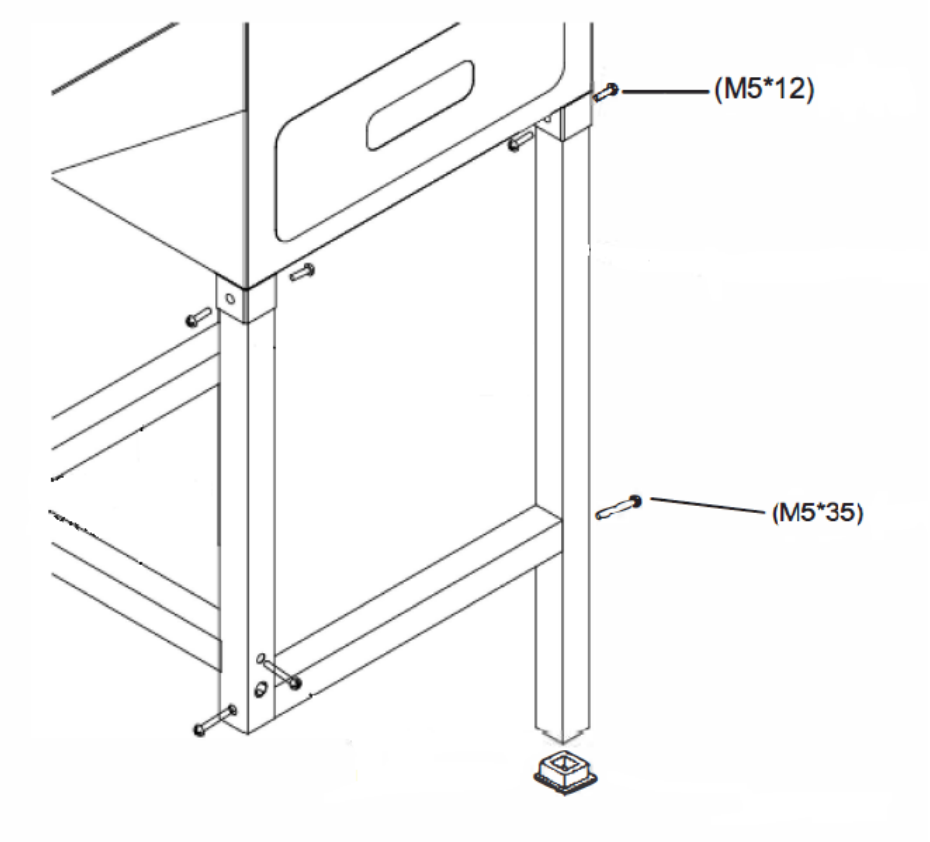

2. Montați două roți sub cadru cu ajutorul a două șuruburi (M8*90). Asigurați-vă că strângeți bine șuruburile.

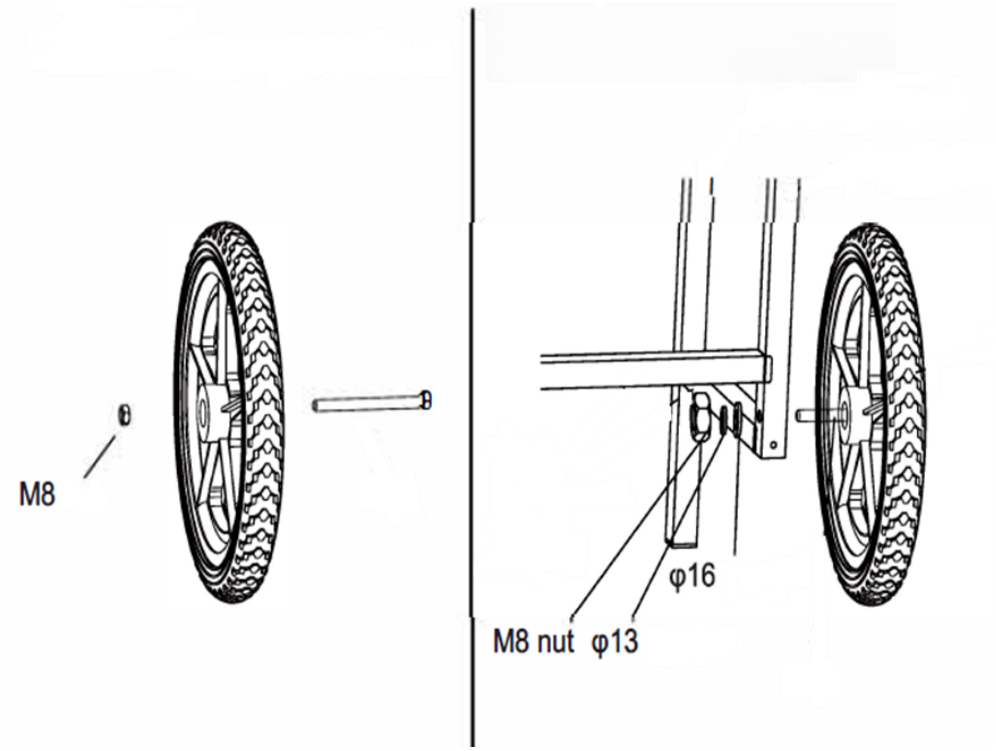

3. Montați masa pe partea stângă a corpului principal și montați mânerul de împingere pe partea dreaptă cu 8 șuruburi (M5*12)

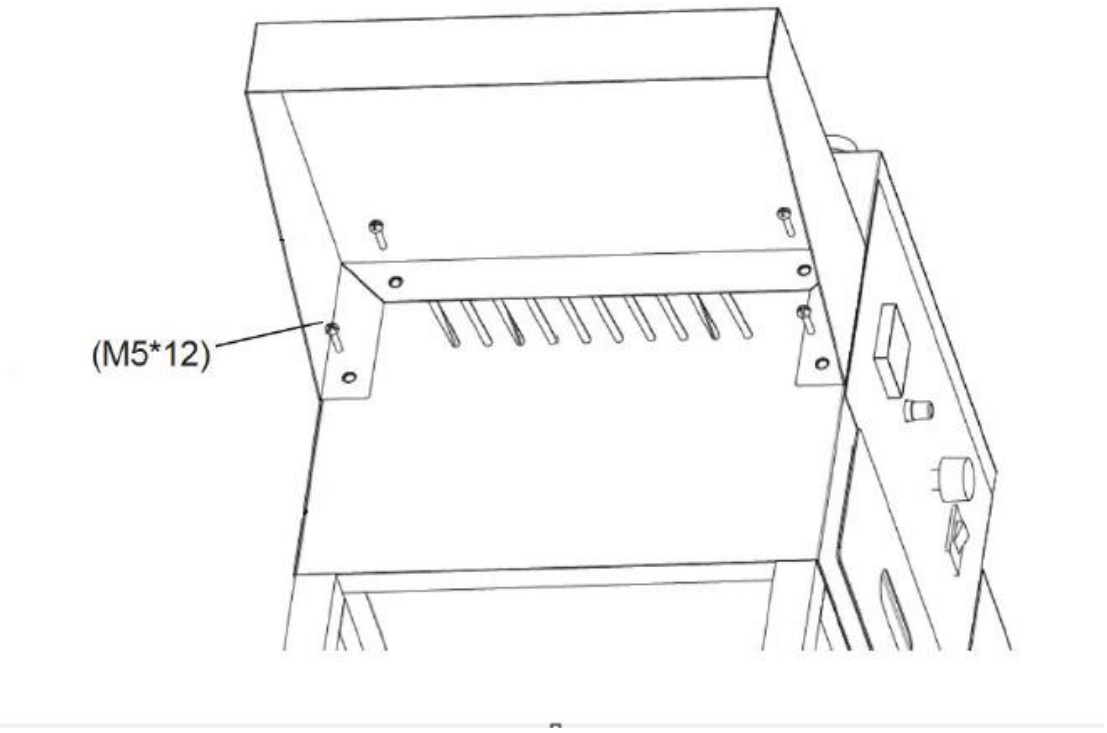

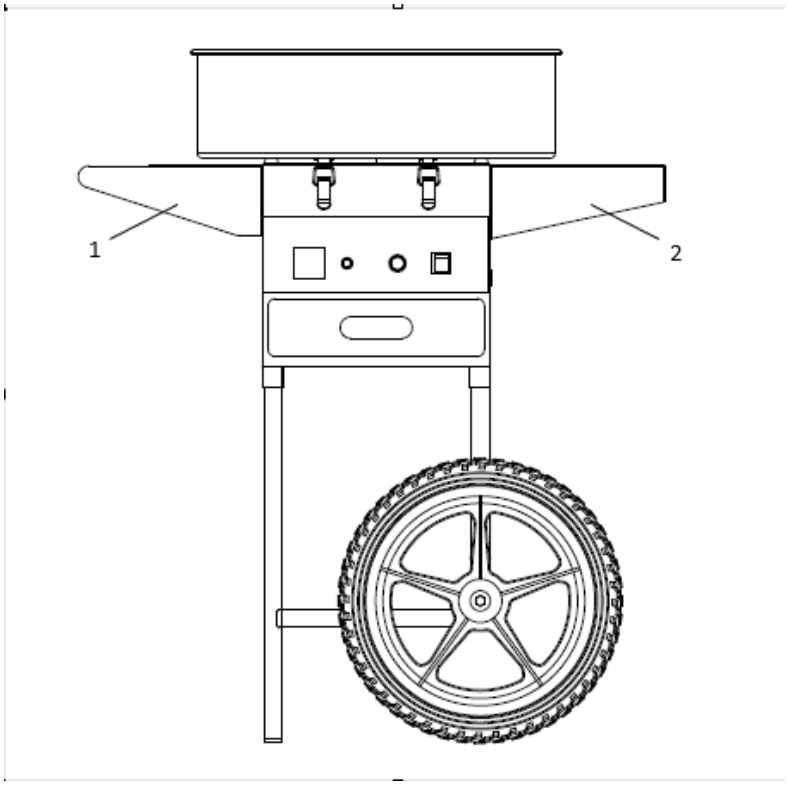

1 – Masă
2 – Mâner de împingere

4. Așezați tava din oțel inoxidabil deasupra cutiei și fixați-o cu cele 4 cleme de blocare de pe ambele părți.

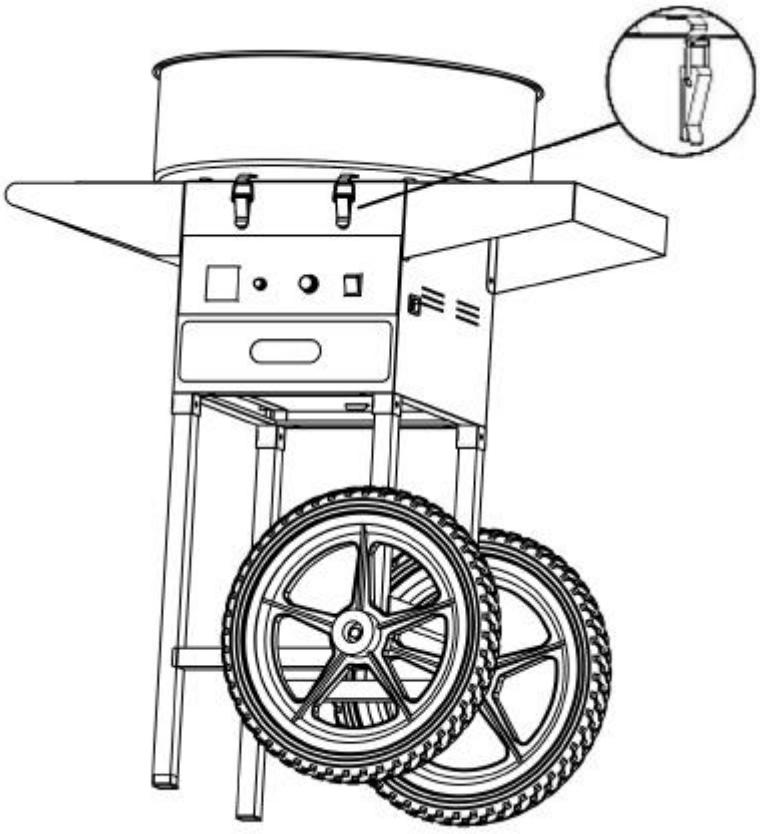

5. După finalizarea întregului proces de asamblare, aparatul este gata de utilizare. Vă rugăm să păstrați în condiții adecvate celelalte componente, care vor fi utilizate în timpul funcționării sau al întreținerii.

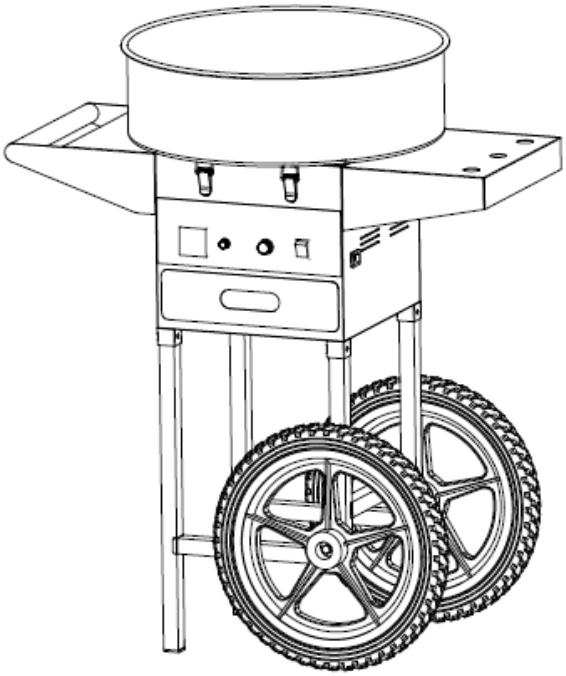

5. Pregătirea pentru utilizare

AMPLASAREA APARATULUI
Temperatura mediului înconjurător nu trebuie să depășească 40 °C, iar umiditatea relativă trebuie să fie sub 85%. Asigurați-vă că încăperea în care se utilizează aparatul este bine ventilată. Trebuie să existe o distanță de cel puțin 10 cm între fiecare latură a aparatului și perete sau alte obiecte. Aparatul trebuie utilizat întotdeauna așezat pe o suprafață plană, stabilă, curată, ignifugă și uscată, fiind ținut la îndemâna copiilor și a persoanelor cu capacități mentale și senzoriale limitate. Așezați aparatul astfel încât să aveți întotdeauna acces la priza de alimentare. Cablul de alimentare conectat la aparat trebuie să fie împământat corespunzător și să corespundă specificațiilor tehnice de pe eticheta produsului. Dezasamblați aparatul și toate componentele sale și curățați-le înainte de prima utilizare.

6. Utilizarea aparatului

ATENȚIE! La prima utilizare se poate simți un miros de ars. Acest lucru este normal și ar trebui să dispară după scurt timp. Asigurați-vă că încăperea este bine aerisită.

1) Apăsați comutatorul pentru a porni aparatul și așteptați 1-2 minute. Observați dacă aparatul funcționează fără probleme atunci când capul rotativ al acestuia se învârte. Dacă vibrațiile sunt prea puternice, aparatul trebuie reglat. Trebuie să vă asigurați că aparatul este așezat stabil.
2) Reglați butonul de tensiune la „Max”, iar voltmetrul se va modifica odată cu reglarea. Lăsați aparatul să se încălzească timp de 2-3 minute. După preîncălzire, tensiunea poate fi reglată în funcție de cerințele de temperatură ale utilizatorului.
3) Mai întâi, turnați o jumătate de linguriță de zahăr, verificați gradul de încălzire și producția de zahăr. Când totul este în regulă, turnați o lingură de zahăr alb curat în centrul capului rotativ.
4) După aproximativ 3 secunde, vata de zahăr începe să iese. Luați un băț de bambus și rotiți-l de câteva ori de-a lungul peretelui interior al bolului. Apoi, așezați bățul în poziție orizontală și rotiți-l deasupra capului de rotire pentru a forma vata de zahăr. Se pot realiza diferite forme prin înclinarea bățurilor.
5) După ce ați produs cantitatea necesară de vată de zahăr, opriți aparatul.

7. Note

1) Țineți copiii la distanță de aparat.
2) Cablul electric nu trebuie să se apropie de suprafața fierbinte a aparatului. Asigurați-vă că cablul electric și ștecherul nu intră în contact cu apa sau cu orice alt lichid. NU utilizați aparatul dacă cablul sau ștecherul este deteriorat.
3) Aparatul trebuie instalat corespunzător înainte de a introduce ștecherul în priză. Când nu îl utilizați sau înainte de curățare, opriți comutatorul, deconectați alimentarea cu energie electrică, așteptați ca capul rotativ să se oprească din rotire și așteptați ca aparatul să se răcească.
4) Vă rugăm să NU atingeți suprafața aparatului sau capul rotativ în timpul funcționării. Nu introduceți mâinile în vas până când zahărul nu a fost eliminat complet. NU mutați aparatul în timpul funcționării.
5) Nu atingeți niciodată ștecherul sau cablul cu mâinile ude.

6) Puterea temporară a motorului aparatului este de 80%. Este recomandat să evitați perioadele de utilizare extrem de lungi. Pentru a prelungi durata de viață a aparatului, motorul trebuie lăsat să se odihnească timp de 20 de minute după fiecare oră de utilizare.
7) Înainte de curățare, asigurați-vă că ștecherul este scos din priză. Aparatul nu trebuie să funcționeze fără sarcină pentru o perioadă îndelungată.
8) Nu este permisă utilizarea agenților de curățare în timpul curățării, pentru a preveni ingerarea accidentală a reziduurilor de agenți de curățare rămase pe aparat.
9) Dacă aparatul de vată de zahăr nu produce vată de zahăr, opriți aparatul și îndepărtați zahărul ars cu o cârpă moale.

8. Transport și depozitare

În timpul transportului, trebuie evitate zguduiturile, loviturile și răsturnarea aparatului. Depozitați-l într-un loc bine ventilat, cu aer uscat și fără gaze corozive.

9. Curățare și întreținere

a) Scoateți ștecherul din priză și lăsați aparatul să se răcească complet înainte de fiecare operațiune de curățare, reglare sau înlocuire a accesoriilor, sau dacă aparatul nu este utilizat.
   - Așteptați ca elementele rotative să se oprească.
b) Folosiți numai produse de curățare necorozive pentru a curăța suprafața.
c) Folosiți numai detergenți ușori, adecvați pentru uz alimentar, pentru a spăla aparatul.
d) După curățarea aparatului, toate piesele trebuie uscate complet înainte de a-l folosi din nou.
e) Depozitați aparatul într-un loc uscat și răcoros, ferit de umiditate și de expunerea directă la lumina soarelui.
f) Nu pulverizați dispozitivul cu un jet de apă și nu îl scufundați în apă.
g) Nu lăsați apa să pătrundă în interiorul aparatului prin orificiile de aerisire din carcasa acestuia.
h) Curățați orificiile de ventilație cu o perie și cu aer comprimat.
i) Aparatul trebuie verificat periodic pentru a se asigura funcționarea sa corespunzătoare și pentru a se depista eventualele defecte.
j) Folosiți o cârpă moale și umedă pentru curățare.
k) Nu folosiți obiecte ascuțite și/sau metalice pentru curățare (de exemplu, o perie de sârmă sau o spatulă metalică), deoarece acestea pot deteriora materialul de suprafață al aparatului.
l) Nu curățați dispozitivul cu substanțe acide, produse cu destinație medicală, diluanți, combustibil, uleiuri sau alte substanțe chimice, deoarece acestea pot deteriora dispozitivul.

SFATURI DE CURĂȚARE PENTRU A REDUCE PROBLEMELE LEGATE DE ARDEREA ȘI VIBRAȚIILE

A. La finalizarea operațiunii, turnați încet o cantitate mică de apă pe capul rotativ înainte de a-l opri, pentru a preveni formarea reziduurilor de zahăr ars.
B. Dacă capul de centrifugare este blocat, opriți aparatul și deschideți capul de centrifugare, apoi curățați resturile de zahăr ars.
C. Nu spălați aparatul cu detergenți, cum ar fi praful de spălat.
D. Nu clătiți aparatul direct cu apă.

Metoda de curățare a capului rotativ 1:

1. Opriți aparatul, desfaceți cele 4 șuruburi (A) de pe ansamblul capului de centrifugare, scoateți capacul capului (B) și ștergeți-l cu o cârpă curată.
2. Demontați carcasa capului rotativ (C) de pe aparat și ștergeți-o cu o cârpă curată.
3. Curățați capul centrifugii (D) și ștergeți suprafața și celelalte zone cu o cârpă curată.

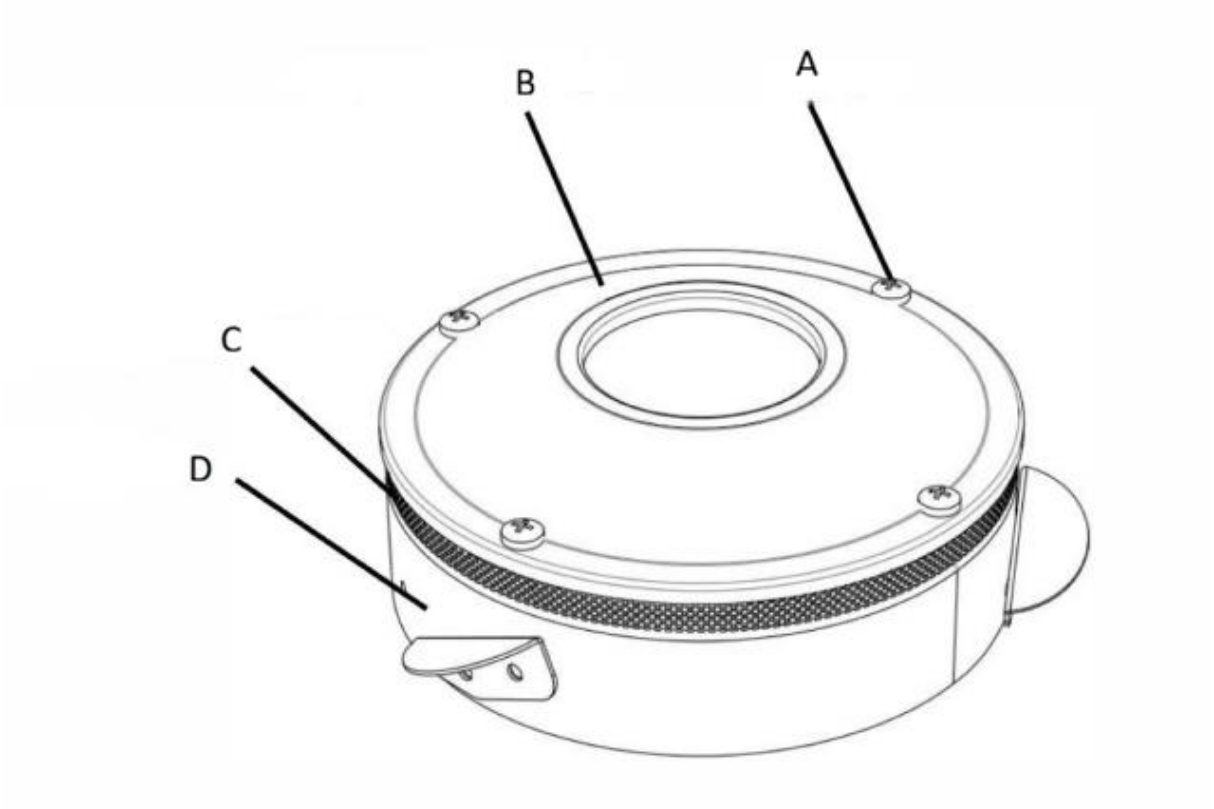

Metoda 2 de curățare a capului rotativ:

1. Pentru o curățare eficientă a capului, după utilizare, turnați aproximativ 100 ml de apă în capul rotativ încă fierbinte. Apa care se evaporă va curăța interiorul capului.
2. Opriți aparatul.
3. După ce capul s-a răcit, folosiți o cârpă moale și umedă pentru a-l șterge.

ATENȚIE: Curățați aparatul după utilizare, indiferent dacă a fost folosit o singură dată sau de mai multe ori. Nerespectarea acestor instrucțiuni poate duce la acumularea de zahăr caramelizat, ceea ce va provoca funcționarea defectuoasă a aparatului (vata de zahăr nu se va mai învârti; în situații extreme, capul se poate deteriora definitiv).
Utilizatorul este responsabil pentru toate daunele rezultate din nerespectarea acestor instrucțiuni.

AVIZ PRIVIND PERIA DE CARBON

Vă rugăm să înlocuiți la timp peria de carbon dacă apar următoarele situații în timpul inspecției de întreținere de rutină și al utilizării:

1. Peria de carbon produce scântei relativ mari și fum.
2. Suprafața de contact a periei de cărbune pe inelul colector este mai mică de 70%.
3. Presiunea arcului periei de cărbune este necorespunzătoare etc.

ÎNLOCUIREA PERIEI DE CĂRBUNE

1. Deșurubați șuruburile care fixează placa deflectoare și capacul superior, apoi scoateți placa deflectoare și capacul superior.

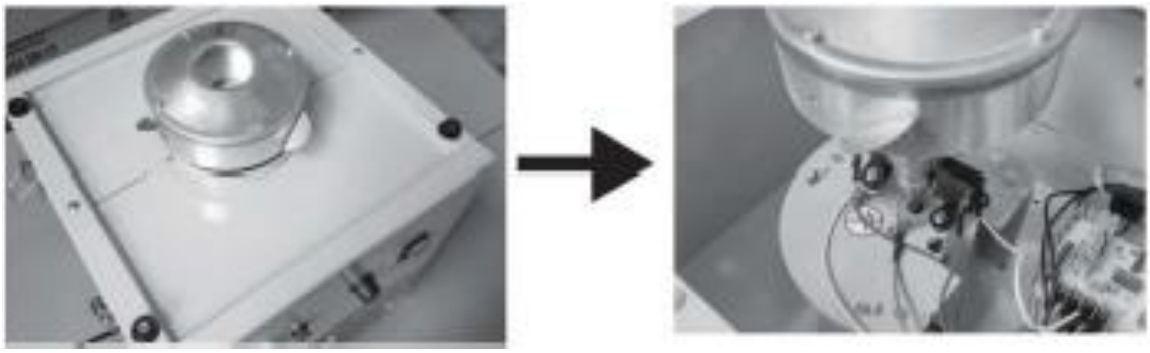

2. Scoateți capătul de conectare al periei de carbon, îndepărtați șuruburile de fixare și scoateți vechea perie de carbon. (Pentru a facilita montarea și demontarea, șurubul de fixare al capului rotativ poate fi îndepărtat mai întâi, pentru a mări spațiul de lucru)

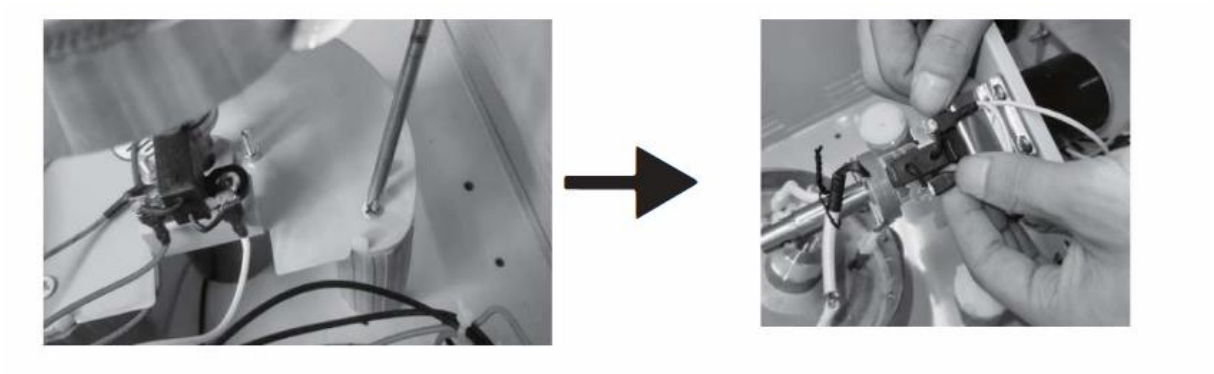

3. Înlocuiți peria de carbon cu una nouă, așezați-o în poziție și fixați-o cu șuruburi, apoi conectați capătul de racordare.

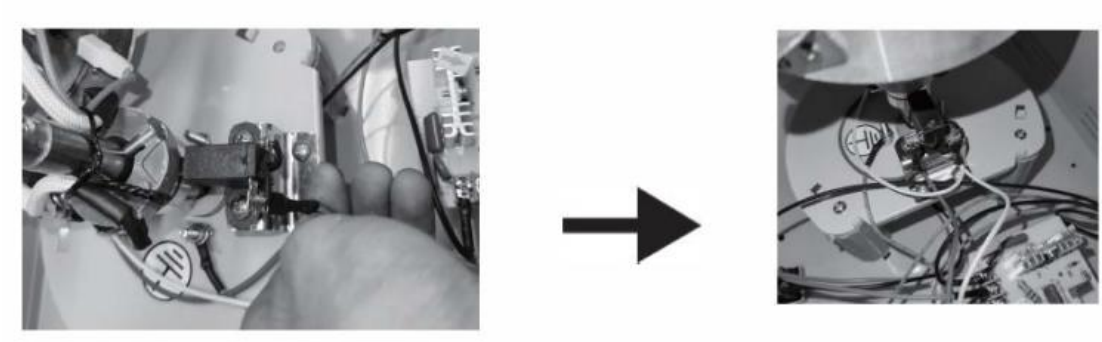

4. Verificați montarea noii perii de carbon. (verificați dacă arcul și contactul de montare sunt în stare bună)

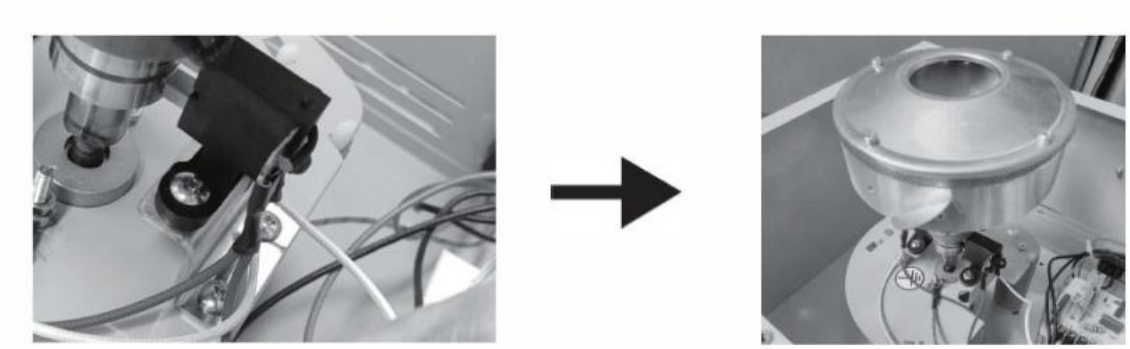

5. Reinstalați capacul superior și deflectorul, finalizând astfel înlocuirea periei de carbon.



⚠ **Notă**: Peria de carbon este un consumabil și trebuie înlocuită după o anumită perioadă de utilizare. Notați modul de asamblare a cablajului înainte de a demonta peria de carbon

10. Depanare

Descrierea problemei: Lipsa filamentului de zahăr

1. Verificați dacă capul rotativ se rotește sau nu și opriți aparatul pentru a simți dacă acesta este fierbinte.
2. Dacă capul de rotire nu se rotește: verificați dacă aparatul este pornit și dacă motorul este defect.
3. Dacă capul de rotire nu este fierbinte: verificați dacă aparatul este pornit, dacă capul de rotire emite un zgomot de vibrație și dacă tensiunea este prea mare.
4. Deșurubați butonul siguranței de pe panou sau deschideți capacul siguranței (pentru modelul de blat) din soclu, apoi scoateți siguranța pentru a verifica dacă este arsă.

5. Scoateți deflectorul și capacul superior, apoi extrageți capacul prin capul rotativ; astfel veți putea vedea starea internă a aparatului. Verificați dacă peria de carbon este slăbită sau nu funcționează; dacă da, înlocuiți-o cu una nouă.

Alte probleme:

Nr.	Descrierea problemei	Soluție
1	Lumina comutatorului este aprinsă, nu se încălzește, nu se aprinde.	Înlocuiți peria de carbon.
2	Lumina comutatorului nu se aprinde, capul de centrifugare nu se rotește și nu se încălzește.	Înlocuiți siguranța.
3	După pornirea alimentării, indicatorul luminos se aprinde, iar acul voltmetrului oscilează.	Înlocuiți supapa de reglare a presiunii.
4	Nu se încălzește, indicatorul luminos este aprins, capul de centrifugare al mașinii se rotește.	Terminalul s-a desprins.
5	Nu se încălzește, indicatorul luminos este aprins, capul de centrifugare al mașinii se rotește, aprindere.	Înlocuiți peria de carbon.
6	Indicatorul luminos al comutatorului este aprins, dar capul mașinii nu se rotește și nu se încălzește.	Înlocuiți supapa de reglare a presiunii.
7	Indicatorul luminos al comutatorului este aprins, capul de centrifugare al mașinii nu se rotește, dar se încălzește.	Terminalele motorului sunt slăbite sau motorul este defect.
8	Se aude un zgomot anormal și un zgomot puternic.	Stâlpii amortizoarelor sunt inegali.
9	Există temperatură, dar temperatura nu poate fi atinsă.	Înlocuiți supapa de reglare a presiunii.
10	Lumina comutatorului este aprinsă, nu există încălzire, iar capul de centrifugare al mașinii se rotește.	Înlocuiți peria de carbon.

11. Eliminarea dispozitivelor uzate

Nu aruncați acest dispozitiv în sistemul de colectare a deșeurilor menajere. Predați-l la un punct de colectare și reciclare a echipamentelor electrice și electronice. Verificați simbolul de pe produs, din manualul de instrucțiuni și de pe ambalaj. Materialele plastice utilizate la fabricarea dispozitivului pot fi reciclate în conformitate cu marcajele respective. Alegând să reciclați, contribuiți în mod semnificativ la protejarea mediului înconjurător.
Contactați autoritățile locale pentru informații privind centrul de reciclare din zona dumneavoastră.

Ta uporabniški priročnik je bil preveden z uporabo strojnega prevajanja. Prizadevali smo si, da bi zagotovili točnost prevoda, vendar upoštevajte, da avtomatizirani prevodi niso popolni in niso namenjeni nadomestitvi človeških prevajalcev. Uradna različica uporabniškega priročnika je v angleščini. Morebitne razlike med prevedeno različico in izvirnikom v angleščini niso pravno zavezujoče. Če imate kakršna koli vprašanja glede točnosti prevoda, se prosimo sklicujte na angleško različico, ki je uradno referenčno besedilo. Več jezikovnih različic je na voljo na zahtevo preko info@expondo.com.

Tehnični podatki

Opis parametra	Vrednost parametra
Ime izdelka	Stroj za sladkorno vato
Model	RCZC-1200-W
Dimenzije (D x Š x V) [mm]	815 x 515 x 960
Teža [kg]	12
Nazivna napetost [V~] / frekvenca [Hz]	230/50
Nazivna moč [W]	1000

1. Splošni opis

Navodila za uporabo so namenjena pomoči pri varni in brezhibni uporabi naprave. Izdelek je zasnovan in izdelan v skladu s strogimi tehničnimi smernicami, z uporabo najsodobnejših tehnologij in komponent. Poleg tega je izdelan v skladu z najstrožjimi standardi kakovosti.

NAPRAVE NE UPORABLJAJTE, DOKLER NE PREBERETE IN RAZUMETE TEGA NAVODILA ZA UPORABO.

Da bi podaljšali življenjsko dobo naprave in zagotovili nemoteno delovanje, jo uporabljajte v skladu s tem navodilom za uporabo ter redno izvajajte vzdrževalna dela. Tehnični podatki in specifikacije v tem navodilu za uporabo so ažurni. Proizvajalec si pridržuje pravico do sprememb, povezanih z izboljšanjem kakovosti. Naprava je zasnovana tako, da tveganje za hrup zmanjša na minimum, ob upoštevanju tehnološkega napredka in možnosti za zmanjšanje hrupa.

Legenda


Izdelek izpolnjuje ustrezne varnostne standarde.


Pred uporabo preberite navodila.


Izdelek je treba reciklirati.


OPOZORILO! ali **PREVIDNO!** ali **NE POZABITE!** Velja za dano situacijo.
(splošni opozorilni znak)


POZOR! Opozorilo pred električnim udarom!


POZOR! Vroča površina, nevarnost opeklin!



Uporabljajte izključno v zaprtih prostorih.



OPOMBA! Risbe v tem priročniku so zgolj ilustrativne in se v nekaterih podrobnostih lahko razlikujejo od dejanskega izdelka.

2. Varnost pri uporabi



POZOR! Preberite vsa varnostna opozorila in vsa navodila. Neupoštevanje opozoril in navodil lahko povzroči električni udar, požar in/ali hude poškodbe ali celo smrt.



POZOR! Preberite vsa varnostna opozorila in vsa navodila. Neupoštevanje opozoril in navodil lahko povzroči hude poškodbe ali celo smrt.

Izraza »naprava« ali »izdelek« se v opozorilih in navodilih uporabljata za:
Napravo za izdelavo sladkorne vate

2.1. Električna varnost

a) Vtič mora ustrezati vtičnici. Vtiča nikakor ne spreminjajte. Uporaba originalnih vtičev in ustreznih vtičnic zmanjšuje tveganje za električni udar.
b) Izogibajte se dotikanju ozemljenih elementov, kot so cevi, grelci, kotli in hladilniki. Tveganje za električni udar je večje, če je ozemljena naprava izpostavljena dežju, v neposrednem stiku z mokro površino ali deluje v vlažnem okolju. Vdor vode v napravo poveča tveganje za poškodbo naprave in električni udar.
c) Naprave se ne dotikajte z mokrimi ali vlažnimi rokami.
d) Kabel uporabljajte izključno v skladu z namenom uporabe. Nikoli ga ne uporabljajte za prenašanje naprave ali za izvlekanje vtiča iz vtičnice. Kabel hranite stran od virov toplote, olja, ostrih robov ali gibljivih delov. Poškodovani ali zapleteni kabli povečajo tveganje za električni udar.
e) Če z napravo delate na prostem, poskrbite, da uporabljate podaljšek, primeren za zunanjo uporabo. Uporaba podaljška, primernega za zunanjo uporabo, zmanjša tveganje za električni udar.
f) Če uporabe naprave v vlažnem okolju ni mogoče preprečiti, je treba uporabiti napravo za zaščito pred ostankom toka (RCD). Uporaba naprave RCD zmanjša tveganje za električni udar.
g) Ohišje te naprave mora biti zaradi varnosti ozemljeno.

2.2. Varnost na delovnem mestu

a) Poskrbite, da je delovno mesto urejeno in dobro osvetljeno. Neredno ali slabo osvetljeno delovno mesto lahko povzroči nesreče. Poskusite predvideti, kaj se lahko zgodi, opazujte dogajanje in pri delu z napravo uporabljajte zdravo pamet.
b) Naprave ne uporabljajte v območju nevarnosti eksplozije, na primer v prisotnosti vnetljivih tekočin, plinov ali prahu.
c) Ob odkritju poškodb ali nepravilnega delovanja napravo takoj izklopite in o tem nemudoma obvestite nadzornika.
d) Če imate kakršne koli dvome glede pravilnega delovanja naprave, se obrnite na servisno službo proizvajalca.
e) Napravo sme popravljati izključno servisna služba proizvajalca. Ne poskušajte naprave popravljati sami!
f) V primeru požara za gašenje uporabljajte izključno praškove ali ogljikovodikove (CO_2) gasilne aparate, ki so primerni za uporabo na napravah pod napetostjo.
g) Otrokom in nepooblaščenim osebam je prepovedan vstop na delovno mesto. (Odvrnitev pozornosti lahko povzroči izgubo nadzora nad napravo).
h) Napravo uporabljajte v dobro prezračenem prostoru.
i) Redno preverjajte stanje varnostnih nalepk. Če so nalepke nečitljive, jih je treba zamenjati.

j) Ta priročnik shranite za poznejšo uporabo. Če napravo predate tretjim osebam, ji morate predati tudi ta priročnik.
k) Napravo uporabljajte izključno v zaprtih prostorih in v skladu z namenom uporabe.



Ne pozabite! Med uporabo naprave zaščitite otroke in druge prisotne osebe.

2.3. Osebna varnost

a) Naprave ne uporabljajte, če ste utrujeni, bolni ali pod vplivom alkohola, drog ali zdravil, ki lahko bistveno zmanjšajo vašo sposobnost upravljanja z napravo.
b) Naprava ni namenjena uporabi s strani oseb (vključno z otroki) z omejenimi duševnimi in čutnimi sposobnostmi ali oseb brez ustreznih izkušenj in/ali znanja, razen če jih nadzoruje oseba, odgovorna za njihovo varnost, ali če so prejele navodila o upravljanju naprave.
c) Pri delu z napravo uporabljajte zdravo pamet in bodite pozorni. Začasna izguba koncentracije med uporabo naprave lahko povzroči hude poškodbe.
d) Da bi preprečili naključno vklopitev naprave, se pred priključitvijo na vir napajanja prepričajte, da je stikalo v položaju OFF.
e) Ne precenjujte svojih sposobnosti. Med uporabo naprave ohranjajte ravnotežje in bodite ves čas stabilni. To bo zagotovilo boljši nadzor nad napravo v nepričakovanih situacijah.
f) Ne nosite ohlapnih oblačil ali nakita. Lasje, oblačila in rokavice držite stran od gibljivih delov. Ohlapna oblačila, nakit ali dolgi lasje se lahko zapletejo v gibljive dele.
g) Pred vklopom naprave odstranite vsa orodja za nastavitev ali ključe. Orodje ali ključ, ki ostane v vrtljivem delu naprave, lahko povzroči poškodbo.
h) Naprava ni igrača. Otroke je treba nadzorovati, da se ne bodo igrali z napravo.

2.4. Varno uporabljanje naprave

a) Naprave ne preobremenjujte. Za dano nalogo uporabljajte ustrezno orodje. Pravilno izbrana naprava bo nalogo, za katero je bila zasnovana, opravila bolje in na varnejši način.
b) Naprave ne uporabljajte, če stikalo za vklop/izklop ne deluje pravilno (naprave ni mogoče vklopiti ali izklopiti). Naprave, ki jih ni mogoče vklopiti ali izklopiti s stikalom za vklop/izklop, so nevarne, jih ne smete uporabljati in jih je treba popraviti.
c) Pred nastavitvijo, zamenjavo dodatkov ali shranjevanjem naprave jo izključite iz električnega omrežja. S tem boste zmanjšali možnost, da bi se naprava naključno vklopila.
d) Ko naprave ne uporabljate, jo shranite na varno mesto, stran od otrok in oseb, ki niso seznanjene z napravo ter niso prebrale navodil za uporabo. Naprava lahko predstavlja nevarnost v rokah neizkušenih uporabnikov.
e) Napravo vzdržujte v dobrem tehničnem stanju. Pred vsako uporabo preverite, ali je naprava poškodovana, zlasti pa preverite, ali so deli ali elementi razpokani ter ali obstajajo kakršne koli druge okoliščine, ki bi lahko vplivale na varno delovanje naprave. Če odkrijete poškodbe, napravo pred uporabo predajte v popravilo.
f) Napravo hranite izven dosega otrok.
g) Popravilo ali vzdrževanje naprave morajo opravljati usposobljene osebe, pri čemer se smejo uporabljati le originalni rezervni deli. Tako bo zagotovljena varna uporaba.
h) Da bi zagotovili delovno celovitost naprave, ne odstranjujte tovarniško vgrajenih zaščitnih elementov in ne popuščajte vijakov.
i) Pri prevozu in ravnanju z napravo med skladiščem in namembnim krajem upoštevajte načela varnosti in zdravja pri delu za ročne prevozne operacije, ki veljajo v državi, kjer bo naprava uporabljena.
j) Izogibajte se situacijam, v katerih se naprava med uporabo ustavi zaradi prekomerne obremenitve. To lahko povzroči pregrevanje pogonskih elementov in poškodbo naprave
k) Ne dotikajte se gibljivih delov ali dodatkov, razen če je naprava odklopljena od vira napajanja.
l) Med delom je prepovedano premikati, nastavljati in vrteti napravo.
m) Med uporabo naprave je ne puščajte brez nadzora.
n) Napravo redno čistite, da preprečite trdovratno nalaganje umazanije.
o) Naprava ni igrača. Čiščenje in vzdrževanje ne smeta opravljati otroci brez nadzora odrasle osebe
p) OPOMBA: Med delovanjem se nekateri elementi naprave zelo segrejejo – Opozorilo: nevarnost opeklin! Teh elementov se ne dotikajte z golimi rokami!

q) Ves embalažni material hranite izven dosega otrok, da preprečite tveganje za nesrečo (npr. zadušitev).
r) POZOR! NEVARNOST ZA ŽIVLJENJE! Med čiščenjem naprave nikoli ne potopite v vodo ali druge tekočine.
s) Te naprave ne uporabljajte za sušenje, ogrevanje ali izsuševanje predmetov.

Ne uporabljajte naprave, če se glava ne vrti!

POZOR! Kljub varni zasnovi naprave in njenim varnostnim lastnostim ter kljub uporabi dodatnih elementov za zaščito uporabnika pri uporabi naprave še vedno obstaja majhno tveganje za nesrečo ali poškodbo. Bodite pozorni in pri uporabi naprave ravnajte razumno.

3. Navodila za uporabo

Stroj za sladkorno vato se uporablja za pripravo sladkorne vate, priljubljene sladke prigrizke, ki jo pogosto najdemo na festivalih, sejmih in drugih prireditvah. Postopek vključuje segrevanje sladkorja na visoko temperaturo, dokler ne začne karamelizirati, nato pa ga raztegnejo v tanke niti, ki se hitro strdijo in tako oblikujejo puhasto sladkorno vato.
Stroj za sladkorno vato omogoča različne okusne variacije z dodajanjem barvil in arom k sladkorju. Najbolj priljubljeni okusi so: jagoda, vanilija, malina, limona, pomaranča, meta, žvečilni gumi.
Uporabnik je odgovoren za morebitno škodo, ki nastane zaradi nepravilne uporabe naprave.

4. Opis naprave

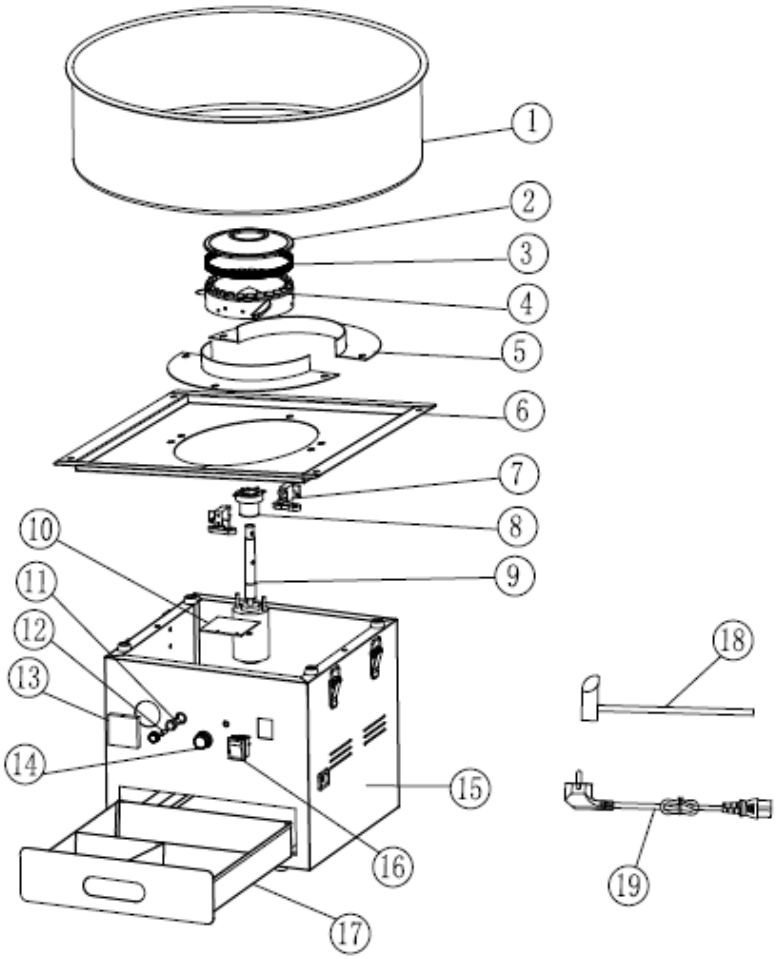

1. Posoda iz nerjavečega jekla
2. Pokrov vrteče se glave
3. Mrežasta plošča vrteče se glave
4. Vrteča se glava
5. Zaščitna plošča
6. Pokrov glavnega ohišja
7. Ogljika
8. Ogljikov obroč
9. Motor
10. Tiskana vezja
11. Držalo varovalke
12. Varovalka
13. Voltmeter
14. Gumb stikala
15. Glavno ohišje stroja za sladkorno vato
16. Stikalo za vklop
17. Škatla za shranjevanje
18. Žlica za sladkor iz nerjavečega jekla
19. Napajalni kabel

Vozilo namestite, kot je prikazano na spodnji shemi:

1. Za namestitev nosilca uporabite vijake (M5*12*) in vijake (*M5*35), kot je prikazano na sliki. Postopek namestitve je na obeh straneh enak.

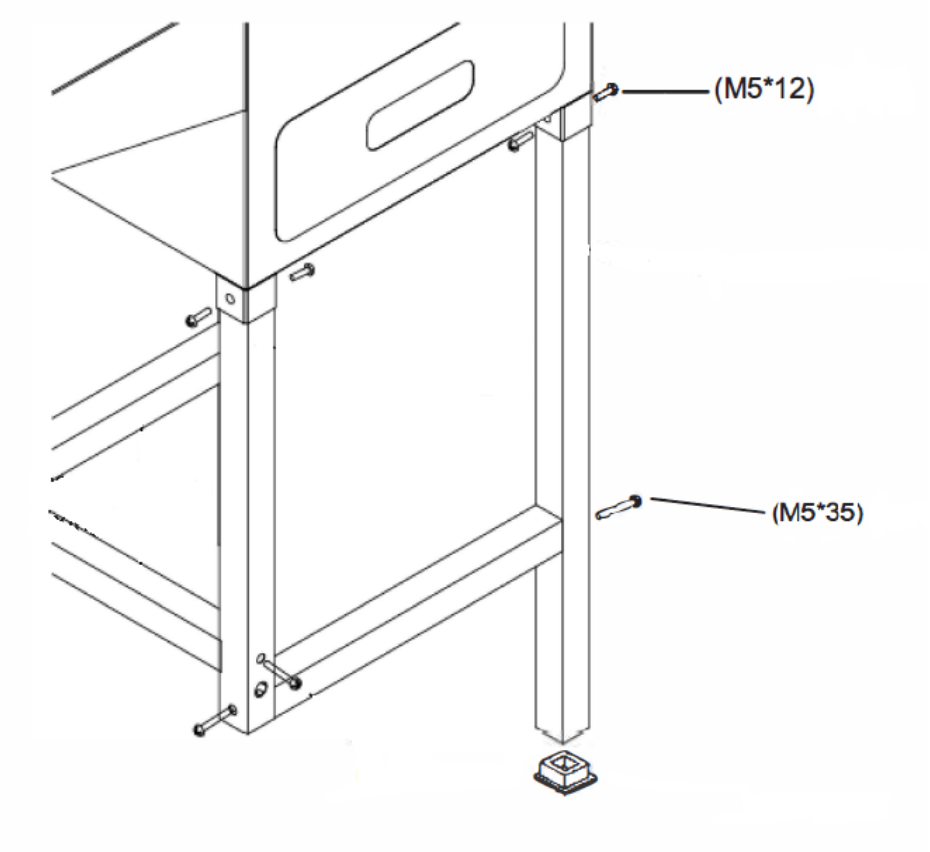

2. Pod okvir namestite dve kolesi z dvema vijakoma (M8*90). Prepričajte se, da so vijaki dobro zategnjeni.

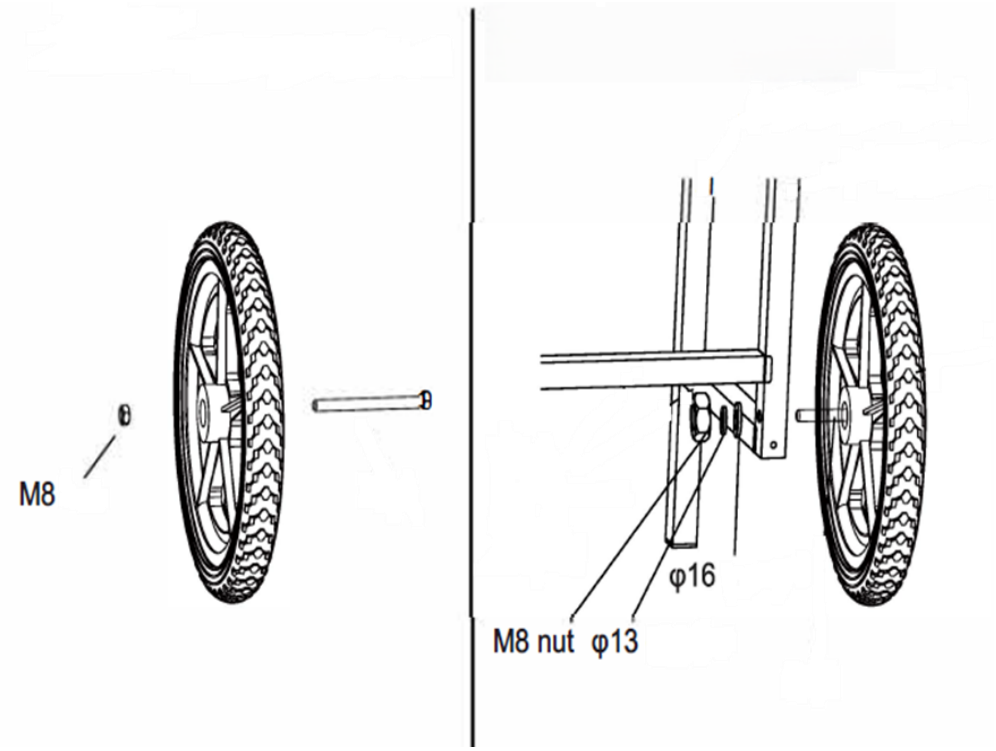

3. Namestite mizo na levo stran glavnega dela, potisni ročaj pa na desno stran z 8 vijaki (M5*12)

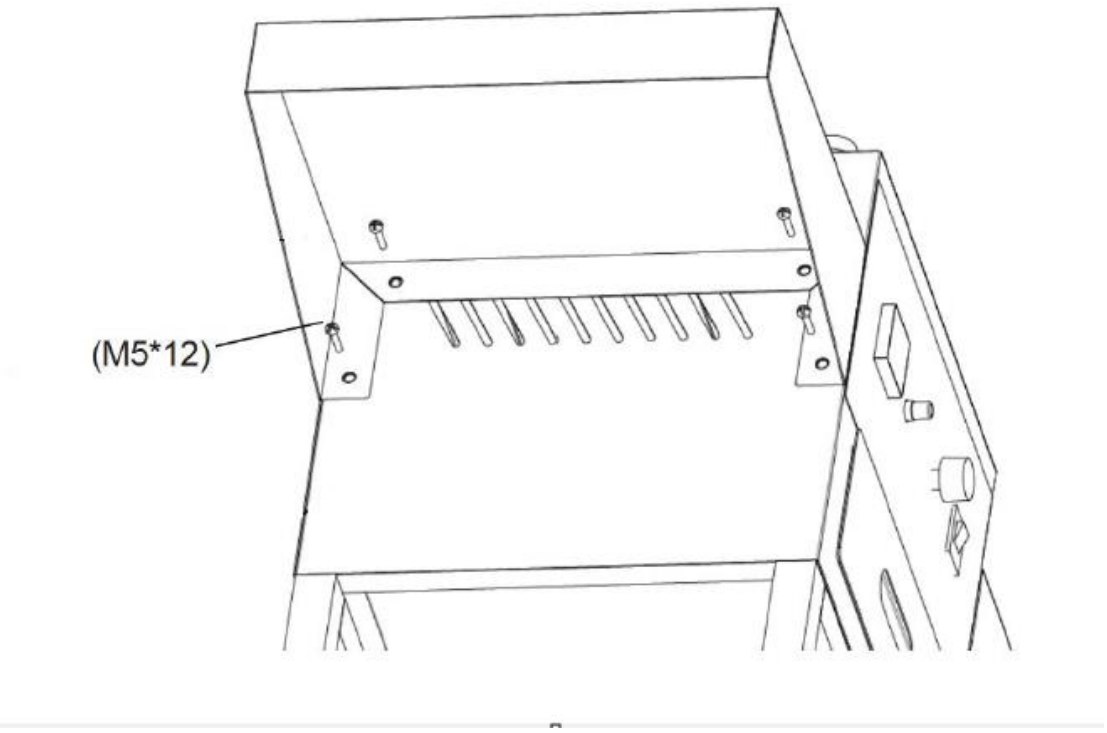

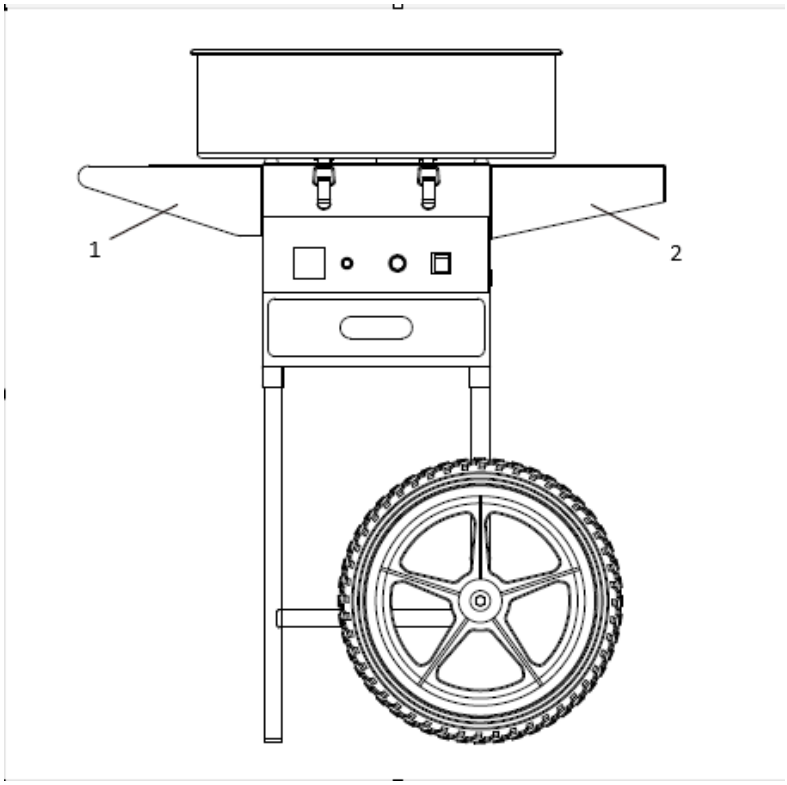

1 – Miza
2 – Potisni ročaj

4. Položite posodo iz nerjavečega jekla na vrh škatle in jo pritrdite s 4 zapornimi sponkami na obeh straneh.

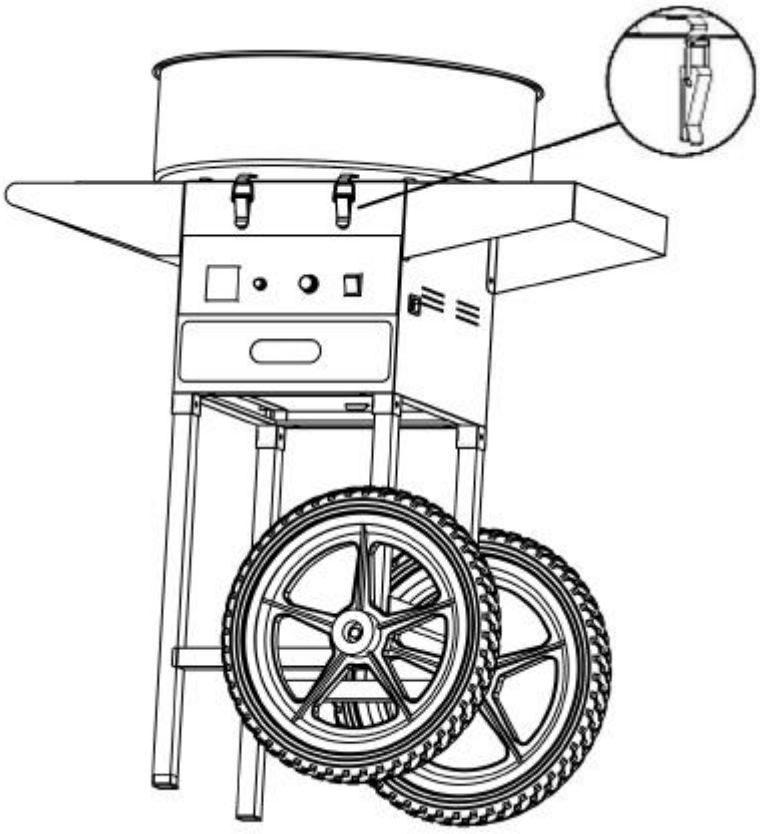

5. Ko je sestavljanje v celoti zaključeno, je naprava pripravljena za uporabo. Ostale sestavne dele, ki se bodo uporabljali med delovanjem ali vzdrževanjem, prosimo, ustrezno shranite.

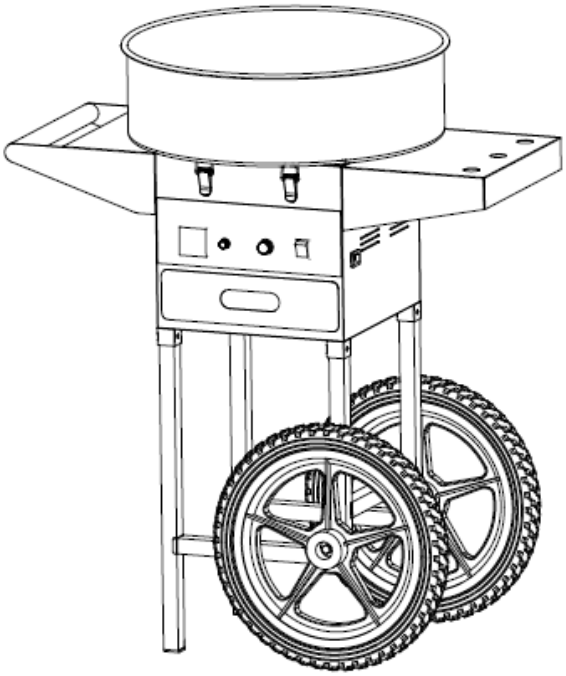

5. Priprava na uporabo

POSTANOVITEV NAPRAVE
Temperatura okolja ne sme presegati 40 °C, relativna vlažnost pa mora biti nižja od 85 %. Poskrbite za dobro prezračevanje prostora, v katerem se naprava uporablja. Med vsako stranico naprave in steno ali drugimi predmeti mora biti vsaj 10 cm prostora. Napravo vedno uporabljajte na ravni, stabilni, čisti, ognjevarni in suhi površini ter izven dosega otrok in oseb z omejenimi duševnimi in senzoričnimi sposobnostmi. Napravo postavite tako, da imate vedno dostop do vtičnice. Napajalni kabel, priključen na napravo, mora biti ustrezno ozemljen in ustrezati tehničnim podatkom na etiketi izdelka.
Pred prvo uporabo razstavite napravo in vse njene sestavne dele ter jih očistite.

6. Uporaba naprave

POZOR! Med prvo uporabo se lahko pojavi vonj po gorenju. To je normalno in naj bi po kratkem času izginilo. Poskrbite za dobro prezračevanje prostora.

1) Pritisnite stikalo, da vklopite napravo, in počakajte 1–2 minuti. Preverite, ali naprava deluje nemoteno, ko se vrti njena glava. Če so vibracije premočne, je treba napravo nastaviti. Poskrbite, da je naprava stabilno postavljena.
2) Nastavite gumb za napetost na »Max«, pri čemer se bo vrednost na voltmetru spreminjala glede na nastavitev. Napravo segrevajte 2–3 minute. Po predgrevanju lahko napetost prilagodite glede na želeno temperaturo.
3) Najprej nasujte pol čajne žličke sladkorja, preizkusite stopnjo segrevanja in nastajanje sladkorja. Ko je vse v redu, nasujte žlico čistega belega sladkorja v središče vrteče glave.
4) Po približno 3 sekundah se začne izlivati sladkorna vata. Vzemite bambusovo palico in jo nekajkrat zavrtite ob notranji steni posode. Nato palico postavite vodoravno in jo vrtite nad vrtečo glavo, da se oblikuje sladkorna vata. Z nagibanjem palic lahko ustvarite različne oblike.
5) Ko ste pripravili želeno količino sladkorne vate, napravo izklopite.

7. Opombe

1) Otroke držite stran od naprave.
2) Električni kabel se ne sme približati vroči površini naprave. Poskrbite, da električni kabel in vtič ne pridejo v stik z vodo ali drugimi tekočinami. Naprave NE uporabljajte, če je kabel ali vtič poškodovan.
3) Napravo je treba pravilno namestiti, preden vtaknete vtič v vtičnico. Ko naprave ne uporabljate ali pred čiščenjem, izklopite stikalo, izključite napajanje, počakajte, da se vrteča glava ustavi, in počakajte, da se naprava ohladi.
4) Med delovanjem aparata se NE dotikajte njegove površine ali vrteče se glave. Ne segajte z rokami v posodo, dokler se sladkor ne porabi. Aparata med delovanjem NE premikajte.
5) Nikoli se ne dotikajte vtiča ali kabla z mokrimi rokami.
6) Začasna moč motorja naprave znaša 80 %. Najbolje je, da se izogibate izjemno dolgim obdobjem uporabe. Da bi podaljšali življenjsko dobo naprave, naj motor po vsaki uri uporabe počiva 20 minut.

7) Pred čiščenjem se prepričajte, da je vtič izklopljen. Naprava ne sme delovati brez obremenitve dalj časa.

8) Med čiščenjem ne smete uporabljati čistilnih sredstev, da preprečite, da bi se čistila, ki ostanejo na napravi, po nesreči zaužila.

9) Če naprava za pripravo sladkorne vate ne proizvaja sladkorne vate, napravo izklopite in ožgan sladkor odstranite z mehko krpo.

8. Prevoz in shranjevanje

Med prevozom naprave preprečite tresenje, udarce in prevračanje naprave. Napravo shranjujte na ustrezno prezračenem mestu s suhim zrakom in brez korozivnih plinov.

9. Čiščenje in vzdrževanje

a) Pred vsakim čiščenjem, nastavitvijo ali zamenjavo dodatkov ali kadar naprava ni v uporabi, izključite napajalni vtič in počakajte, da se naprava popolnoma ohladi.
   - Počakajte, da se vrteči deli popolnoma ustavijo.
b) Za čiščenje površine uporabljajte izključno nekorozivna čistila.
c) Za pranje naprave uporabljajte izključno blaga, za živila primerna čistila.
d) Po čiščenju naprave je treba vse dele popolnoma posušiti, preden jo ponovno uporabite.
e) Napravo shranjujte na suhem, hladnem mestu, kjer ni vlage in kjer ni izpostavljena neposredni sončni svetlobi.
f) Naprave ne pršite z vodnim curkom in je ne potapljajte v vodo.
g) Preprečite, da bi voda prodrla v notranjost naprave skozi prezračevalne odprtine v ohišju.
h) Prezračevalne odprtine očistite s krtačo in stisnjenim zrakom.
i) Napravo je treba redno pregledovati, da se preveri njena tehnična učinkovitost in odkrije morebitne poškodbe.
j) Za čiščenje uporabite mehko, vlažno krpo.
k) Za čiščenje ne uporabljajte ostrih in/ali kovinskih predmetov (npr. žične krtače ali kovinske lopatice), saj lahko poškodujejo površinski material naprave.
l) Naprave ne čistite s kislimi snovmi, sredstvi za medicinske namene, razredčili, gorivom, olji ali drugimi kemičnimi snovmi, saj lahko to poškoduje napravo.

NASVETI ZA ČIŠČENJE ZA ZMANJŠANJE TEŽAV Z PRIPEKLJENIMI OSTANKI IN VIBRACIJAMI

A. Po končanem delovanju pred izklopom naprave počasi nalijte majhno količino vode na vrtečo glavo, da preprečite nastanek ožganih ostankov sladkorja.
B. Če je vrteča glava zamašena, izklopite napravo in odprite vrtečo glavo, nato pa očistite ožgani sladkor.
C. Naprave ne perite z detergenti, kot je pralni prašek.
D. Naprave ne izpirajte neposredno z vodo.

Način čiščenja vrteče glave 1:

1. Izklopite napravo, odvijte 4 vijake (A) na sklopu vrteče glave, snemite pokrov glave (B) in ga obrišite s čisto krpo.
2. Odstranite ohišje vrteče glave (C) z naprave in ga obrišite s čisto krpo.
3. Očistite glavo centrifuge (D) ter s čisto krpo obrišite površino in ostale dele.

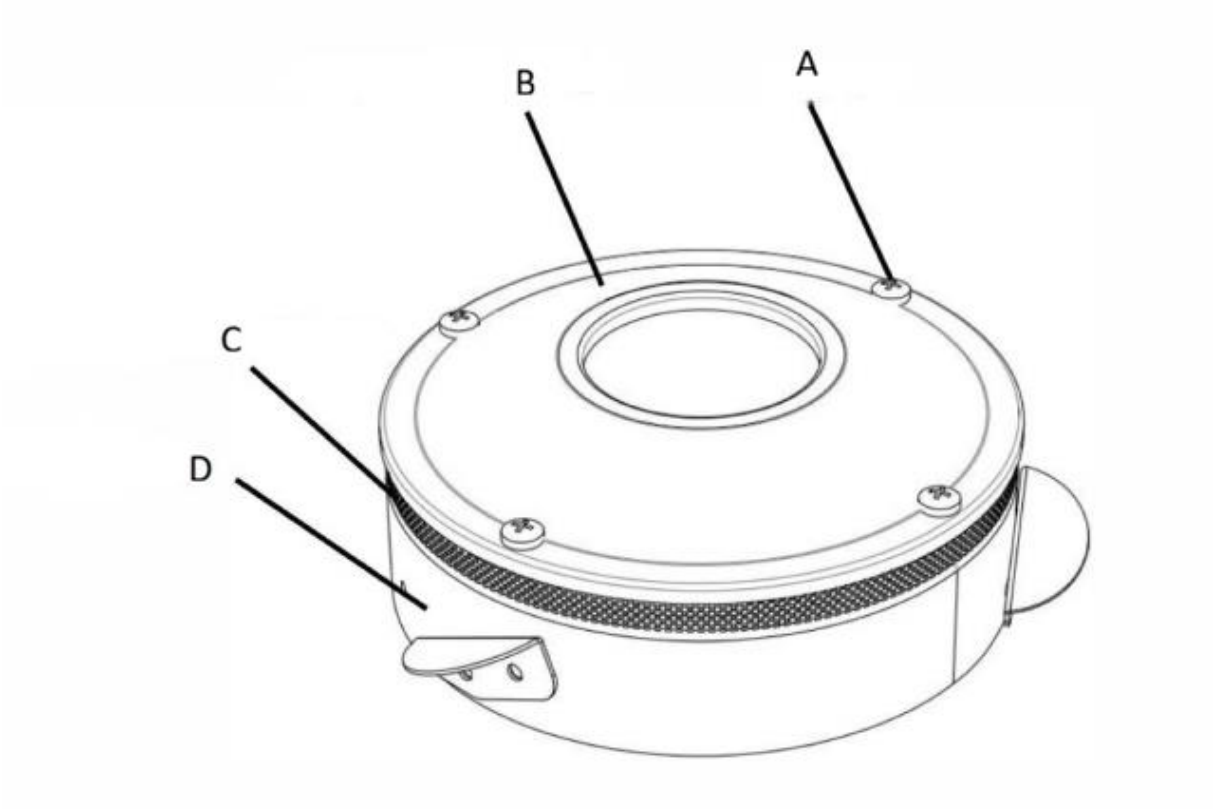

Način čiščenja glave centrifuge 2:

1. Za učinkovito čiščenje glave po uporabi vlijte približno 100 ml vode v vročo in vrtečo se glavo. Izparjajoča se voda bo očistila notranjost glave.
2. Izklopite napravo.
3. Ko se glava ohladi, jo obrišite z mehko, vlažno krpo.

OPOZORILO: Napravo očistite po vsaki uporabi, ne glede na to, ali ste jo uporabili le enkrat ali večkrat. Če ne upoštevate teh navodil, lahko pride do nalaganja karameliziranega sladkorja, kar povzroči nepravilno delovanje naprave (sladkorna vata se ne bo vrtela, v skrajnih primerih pa se lahko glava trajno poškoduje).
Uporabnik je odgovoren za vse škode, ki nastanejo zaradi neupoštevanja teh navodil.

OPOZORILO GLEDE OGLJIKOVE ŠČETKE

Ogljikovo ščetko pravočasno zamenjajte, če med rednim pregledom vzdrževanja in uporabo opazite naslednje:

1. Ogljikova ščetka povzroča relativno velike iskre in dim.
2. Stikna površina ogljene ščetke na drsnem obroču je manjša od 70 %.
3. Neustrezna napetost vzmeti ogljene ščetke itd.

ZAMENA OGLJENE ŠČETKE

1. Odvijte vijake, s katerimi sta pritrjeni pregradna plošča in zgornji pokrov, ter odstranite pregradno ploščo in zgornji pokrov.

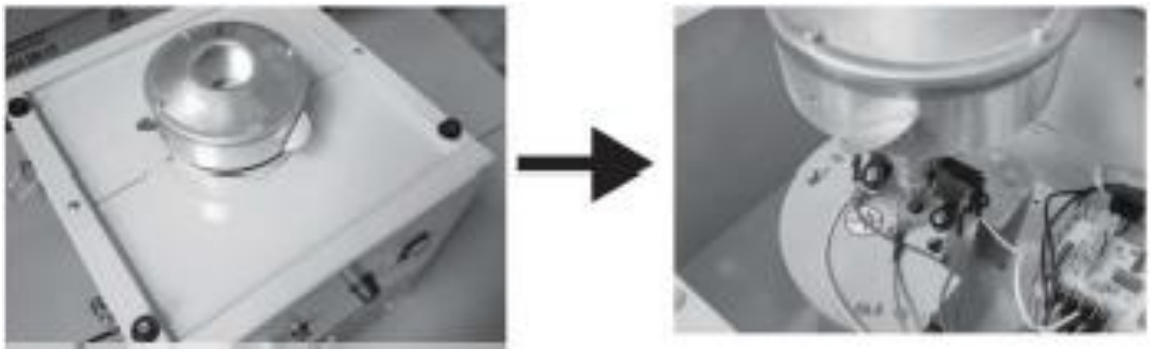

2. Odstranite priključni del ogljene ščetke, odvijte pritrdilne vijake in izvlecite staro ogljeno ščetko. (Da bi olajšali vgradnjo in razstavljanje, lahko najprej odvijete pritrdilni vijak glave Spinner, s čimer povečate delovni prostor.)

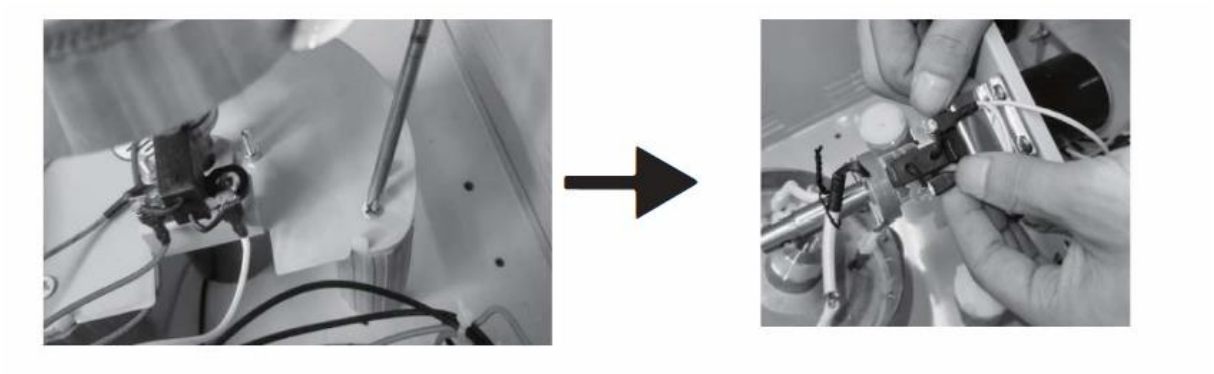

3. Vstavite novo ogljikovo krtačo, jo namestite na mesto in pritrdite z vijaki, nato pa priključite priključni konec.

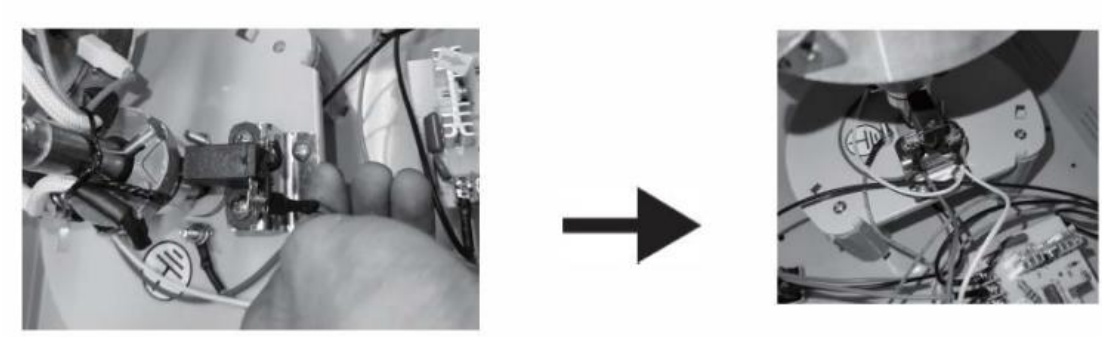

4. Preverite namestitev nove ogljikove krtače. (Ali sta vzmet in stik z namestitvijo v redu?)

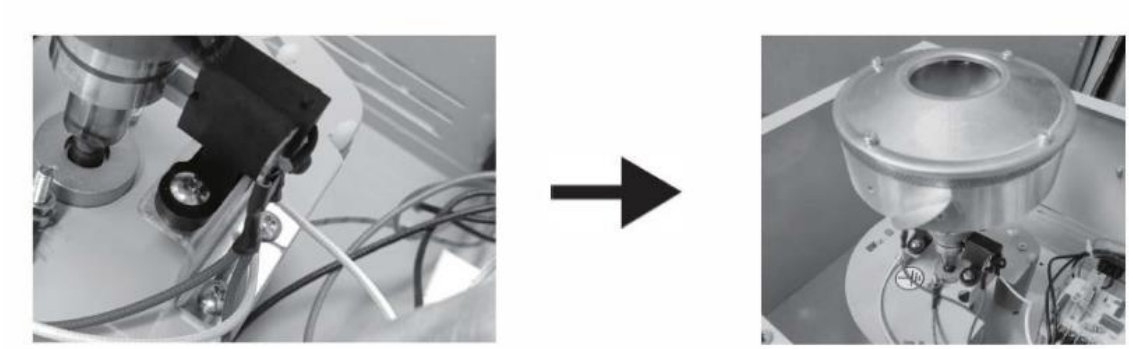

5. Ponovno namestite zgornji pokrov in pregradno ploščo ter tako zaključite zamenjavo ogljikove krtače.



Opomba: Ogljena krtača je potrošni material in jo je treba po določenem času uporabe zamenjati. Pred razstavljanjem ogljene krtače si zabeležite način povezave kablov

10. Odpravljanje napak

Opis težave: Ni sladkorne niti

1. Preverite, ali se glava vrtilnika vrti, in ustavite napravo, da preverite, ali je glava vrtilnika vroča.
2. Če se glava vrtilnika ne vrti: preverite, ali je naprava vklopljena in ali je motor pokvarjen.
3. Če glava vrtilnika ni vroča: preverite, ali je naprava vklopljena, ali glava vrtilnika oddaja zvok in ali je napetost previsoka.
4. Odvijte gumb za varovalko na plošči ali odprite pokrov varovalke (za namizni model) v vtičnici, nato izvlecite varovalko in preverite, ali je pregorela.

5. Odstranite pregradno ploščo in zgornji pokrov ter izvlecite pokrov skozi vrtečo glavo; tako boste lahko videli notranje stanje stroja. Preverite, ali je ogljena krtača ohlapna ali ne deluje; če je tako, jo zamenjajte z novo.

Druge težave:

Št.	Opis težave	Rešitev
1	Lučka na stikalu sveti, vendar se naprava ne segreva in ne vžge.	Zamenjajte ogljeno krtačo.
2	Lučka na stikalu ne sveti, vrteča glava se ne vrti in naprava se ne segreva.	Zamenjajte varovalko.
3	Po vklopu napajanja se lučka prižge, kazalec voltmetra pa se trese.	Zamenjajte ventil za regulacijo tlaka.
4	Ni segrevanja, lučka sveti, vrteča glava stroja se vrti.	Odpadel je priključek.
5	Ni ogrevanja, lučka sveti, vrteča glava stroja se vrti, vžig deluje.	Zamenjajte ogljevo krtačo.
6	Lučka stikala sveti, vendar se glava stroja ne vrti in ne ogreva.	Zamenjajte ventil za regulacijo tlaka.
7	Lučka stikala sveti, vrteča glava stroja se ne vrti, vendar se ogreva.	Priključki motorja so ohlapni ali je motor pokvarjen.
8	Sliši se nenavaden hrup in glasen zvok.	Stebri blažilnikov so neenakomerno porazdeljeni.
9	Temperatura je prisotna, vendar je ni mogoče doseči.	Zamenjajte ventil za regulacijo tlaka.
10	Lučka na stikalu sveti, ni ogrevanja, glava stroja za predenje pa se vrti.	Zamenjajte ogljeno krtačo.

11. Odlaganje rabljenih naprav

Te naprave ne odlagajte v sistem za komunalne odpadke. Odnesite jo v zbirno mesto za recikliranje električnih in elektronskih naprav. Preverite simbol na izdelku, v navodilih za uporabo in na embalaži. Plastika, iz katere je naprava izdelana, se lahko reciklira v skladu z označbami na njej. Z odločitvijo za recikliranje pomembno prispevate k varstvu našega okolja.
Za informacije o lokalnem centru za recikliranje se obrnite na lokalne oblasti.



UMWELT- UND ENTSORGUNGSHINWEISE: Bitte beachten und befolgen Sie bei der Entsorgung des Geräts die nationalen und örtlichen Vorschriften und Bestimmungen.

ENVIRONMENTAL AND DISPOSAL INSTRUCTIONS: For the disposal of the device please consider and act according to the national and local rules and regulations.

INFORMACJE DOTYCZĄCE ŚRODOWISKA I UTYLIZACJI: Przy utylizacji urządzenia należy przestrzegać krajowych i lokalnych przepisów oraz regulacji.

INFORMACE O ŽIVOTNÍM PROSTŘEDÍ A LIKVIDACI: Při likvidaci zařízení dodržujte prosím národní a místní pravidla a předpisy.

CONSIGNES DE PROTECTION DE L'ENVIRONNEMENT ET D'ÉLIMINATION : Pour l'élimination de l'appareil, veuillez respecter les règles et réglementations nationales et locales en vigueur.

INFORMAZIONI AMBIENTALI E SULLO SMALTIMENTO: Per lo smaltimento del dispositivo, si prega di osservare e agire in conformità con le norme e i regolamenti nazionali e locali.

INSTRUCCIONES DE MEDIO AMBIENTE Y ELIMINACIÓN: Para la eliminación del dispositivo, tenga en cuenta y actúe de acuerdo con las normas y regulaciones nacionales y locales.

KÖRNYEZETVÉDELMI ÉS ÁRTALMATLANÍTÁSI TUDNIVALÓK: A készülék ártalmatlanításakor kérjük, vegye figyelembe és kövesse a nemzeti és helyi szabályokat és előírásokat.

MILJØ- OG BORTSKAFFELSESANVISNINGER: Ved bortskaffelse af apparatet bedes du overholde og handle i overensstemmelse med de nationale og lokale regler og bestemmelser.

YMPÄRISTÖ- JA HÄVITTÄMISOHJEET: Laitteen hävittämisessä on noudatettava kansallisia ja paikallisia sääntöjä ja määräyksiä.

MILIEU- EN AFVALVERWERKINGSINSTRUCTIES: Neem bij het weggooien van het apparaat de nationale en lokale regels en voorschriften in acht.

MILJØ- OG AVFALLSHÅNDTERINGSINSTRUKSJONER: Ved avhending av enheten, vennligst følg nasjonale og lokale lover og regler.

MILJÖ- OCH AVFALLSHANTERINGSANVISNINGAR: Vid kassering av enheten, vänligen beakta och följ nationella och lokala lagar och bestämmelser.

INSTRUÇÕES AMBIENTAIS E DE ELIMINAÇÃO: Para a eliminação do dispositivo, por favor, considere e aja de acordo com as normas e regulamentos nacionais e locais.

INFORMÁCIE O ŽIVOTNOM PROSTREDÍ A LIKVIDÁCII: Pri likvidácii zariadenia dodržiavajte vnútroštátne a miestne pravidlá a predpisy.

УКАЗАНИЯ ЗА ОКОЛНАТА СРЕДА И ИЗХВЪРЛЯНЕ: За изхвърлянето на устройството, моля, съобразете се и действайте в съответствие с националните и местните правила и разпоредби.

ΥΠΟΔΕΙΞΕΙΣ ΓΙΑ ΤΟ ΠΕΡΙΒΑΛΛΟΝ ΚΑΙ ΤΗΝ ΑΠΟΡΡΙΨΗ: Για την απόρριψη της συσκευής, παρακαλείστε να λάβετε υπόψη και να ενεργήσετε σύμφωνα με τους εθνικούς και τοπικούς κανόνες και κανονισμούς.

NAPOMENE O ZAŠTITI OKOLIŠA I ZBRINJAVANJU: Prilikom zbrinjavanja uređaja molimo pridržavajte se nacionalnih i lokalnih pravila i propisa.

APLINKOSAUGOVOS IR ŠALINIMO NURODYMAI: Šalindami prietaisą, laikykitės nacionalinių ir vietinių taisyklių bei taisyklių.

INSTRUCȚIUNI PRIVIND MEDIUL ȘI ELIMINAREA: Pentru eliminarea dispozitivului, vă rugăm să țineți cont și să acționați în conformitate cu regulile și reglementările naționale și locale.

NAVODILA ZA OKOLJE IN ODSTRANJEVANJE: Pri odstranjevanju naprave upoštevajte nacionalna in lokalna pravila ter predpise.

CONTACT

expondo Polska sp. z o.o. sp. k.

ul. Nowy Kisielin – Innowacyjna 7

66-002 Zielona Góra | Poland, EU e-mail:

info@expondo.com